Auswahl eines R58-03 Unterfahrschutz ?

Der Unterfahrschutz schützt einen PKW im Falle eines Auffahrunfalls auf einen Anhänger, Sattelauflieger oder ein LKWFahrgestell davor, unter den LKW zu rutschen. Der Unterfahrschutz muss sich immer in abgesenkter Position befinden, wenn das Fahrzeug auf öffentlichen Straßen verkehrt.
Auf jeden Fall muss der Unterfahrschutz (in abgesenkter Position), eine maximale Höhe über dem Boden einhalten, Maß G das von der abhängt Art der Aufhängung (bei leerem Fahrzeug gemessener Höchstwert).
Jeder Unterfahrschutz verfügt über ein sog. Schutzmaß P, das von einem Modell zum anderen variiert und das hängt von der Kategorie des Fahrzeugs ab. Dieses Schutzmaß ist die maximale horizontale Entfernung zwischen der Stange des Unterfahrschutzes und dem Ende der Ausrüstung bis zu einer Höhe von 2m.
Geben Sie zur Auswahl Ihres Unterfahrschutzmodells die Maße A und B in die Tabelle ein und bestätigen Sie die Einhaltung des Schutzmaßes „P" und die Höhe G.
Der Unterfahrschutz wird mit einer Montageanleitung geliefert, in der die Einbau- und Zusammenbaubedingungen sowie die Größe und die Qualität der Schrauben und die dazugehörigen Spezifikationen angegeben sind. Schweißarbeiten am Fahrgestell sind untersagt.
I/VxRe N.m ist das Schermodul der Längsträger, ausgedrückt in cm3. Dieses Schermodul ändert sich mit den Bestellnummern. Der Karosseriebauer muss überprüfen, ob der Längsträger diesen Mindestwert einhält.
Der Karosseriebauer oder der Monteur muss dem Fahrer oder Eigentümer des Fahrzeugs die Montage- und Benutzungsanleitungen übergeben, die mit den Produkten geliefert werden, um eine einwandfreie Benutzung der montierten Ausrüstung zu gewährleisten.

Unsere produkte sind mit der EU-Richtlinie R58-03 konform.

In einigen Fällen sind wir gezwungen, die Abmessungen unserer Bauteile zu ändern.

How is an R58-03 underrun bar determined ?

The underrun bar must prevent a vehicle from crashing under the rear of a trailer, articulated trailer or truck. It must always be located in the low position when the vehicle is driven on public roads.
In all cases, in the low position, the bar must respect a maximum height above the ground, dimension G which depends on the type of suspension. the measurement must be carried out empty.
Each bar has a protection dimension "P" that varies from one model to another and which depends on the category of the vehicle.
This protection dimension is the maximum horizontal distance between the tube of the underrun bar and the end of the equipment up to a height of 2m.
To select your model, enter dimensions A and B in the picture and then validate that protection dimension P and height G are respected.
Overrun bars are supplied with fitting instructions. These instructions specify the fitting and assembly conditions along with the dimensions, screw quality and associated specifications.
I/VxRe is the modulus of rigidity for the side rails, expressed in N.mm. This modulus of rigidity varies according to the references. The bodybuilder must check if the side rail at least respects this value.
The bodybuilder or installer must give the fitting and operating instructions supplied with the products to the driver or owner in order to ensure that the installed equipment is used correctly.

Our products are in accordance to E.E.C. standard R58-03.

In some cases, we may change the dimensions of our components.

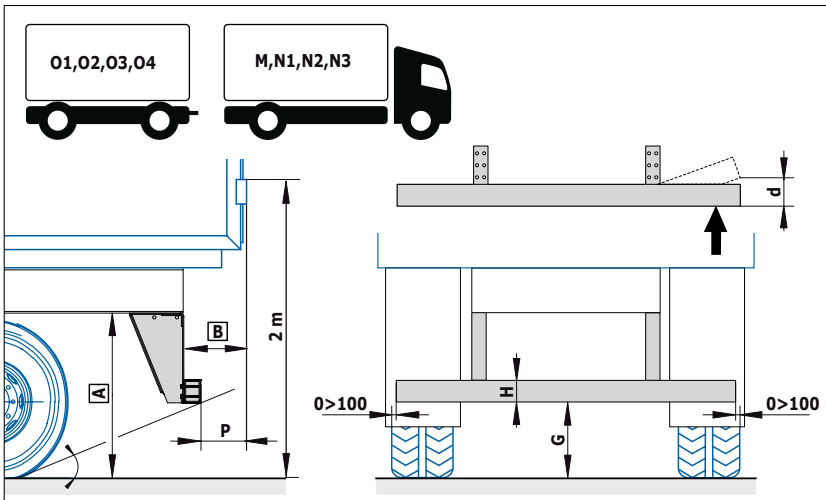

H min	**100**	**M, N1, N2<=8t, N2G>8t, N3G, O1, O2**
	120	**N2>8t, N3, 03, 04**

P max	**300**	**N2>8t, N3, O3, O4**
	200	**O3, O4**
	400-d	**M, N1, N2<8t, O1, O2**

G max	**450** > 8°	**N2>8t, N3, O3, O4**
	550 <= 8°	
	500	**N2>8t, N3, O3, O4**
	550	**M, N1, N2<8t, O1, O2**
	<= 10°	**M1G, N1G**
	<= 20°	**M2G, N2G**
	<= 25°	**M3G, N3G**

Fixer Unterfahrschutz R58-03 / *Fixed URB R58-03*

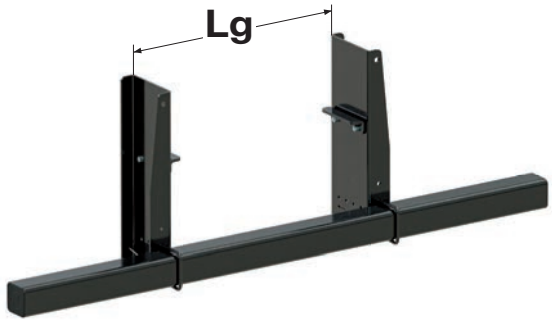

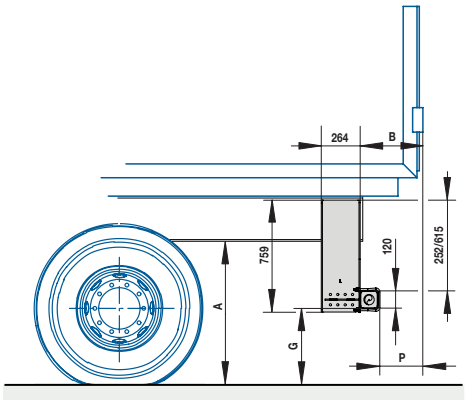

XFIX P610C

R58-03 Stahl-Unterfahrschutz mit Quadratrohr 120 x 120, seitliche Befestigung, Ausführung KTL-Stahl.
Underrun bar R58-03, lateral fixing, with a square steel tube 120x120. KTL finishing.

ECE R58-03

Lg	I/V x Re N.m Mini	G max	A max	P max	B max	Kg	Art. Nr. *Reference*
750 > 950	163800	450 > 550	950 > 1050	300	420	106,5	29546100C

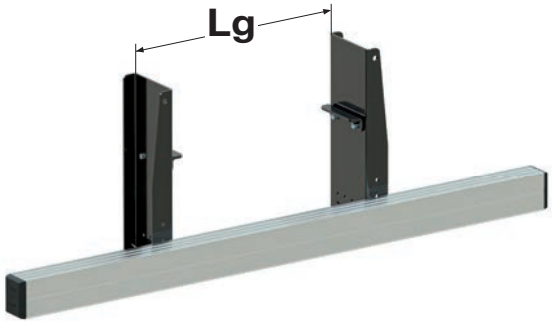

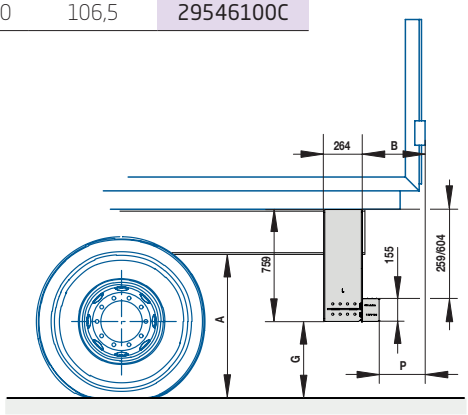

XFIX P610D

R58-03 Stahl-Unterfahrschutz mit Quadratrohr 112 x 155, seitliche Befestigung, Ausführung KTL-Stahl.
Underrun bar R58-03, lateral fixing, with a rectangular aluminium profile 112 x 155. KTL finishing and anodised for the profile.

ECE R58-03

Lg	I/V x Re N.m Mini	G max	A max	P max	B max	Kg	Art. Nr. *Reference*
750 > 950	163800	450 > 550	950 > 1050	300	412	111	29546100D

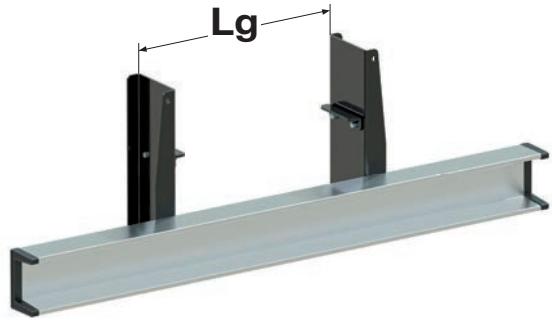

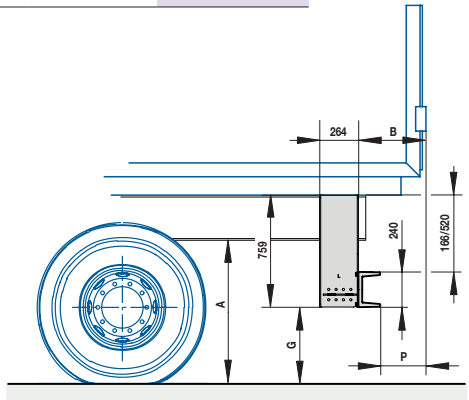

XFIX P610E

R58-03 Aluminium Unterfahrschutz 145 x H240, seitliche Befestigung, Ausführung KTL-Stahl.
Underrun bar R58-03, lateral fixing, with an aluminium light mounting profile 145 x 240. KTL finishing and anodised for the profile.

ECE R58-03

Lg	I/V x Re N.m Mini	G max	A max	P max	B max	Kg	Art. Nr. *Reference*
750 > 950	163800	450 > 550	950 > 1050	300	445	91	29546100E

Maximal erreichbare Abmessungen, von Fall zu Fall zu prüfen, siehe Montageanleitung.
Maximum achievable dimensions, to be checked on a case-by-case basis depending on the chassis, drillings, see instructions.

Fixer Unterfahrschutz R58-03 / *Fixed URB R58-03*

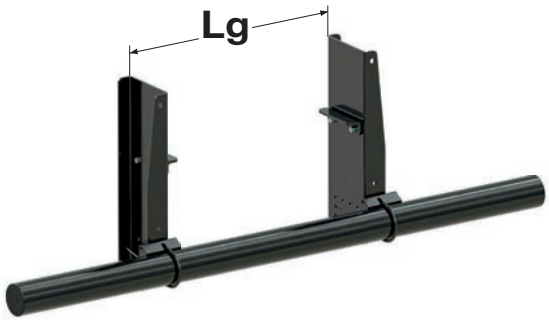

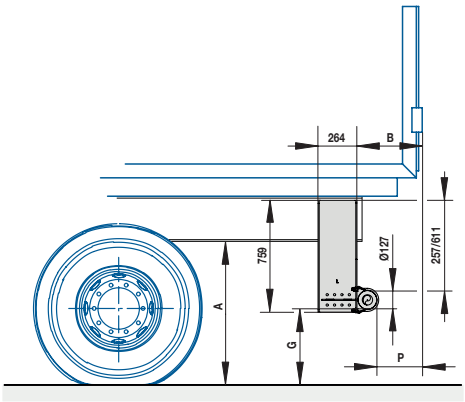

XFIX P610A

R58-03 Stahl-Unterfahrschutz mit Rundrohr Ø 127, seitliche Befestigung, Ausführung KTL-Stahl.
Underrun bar R58-03, lateral fixing, with a steel tube Ø 127. KTL finishing.

ECE R58-03

Lg	I/V x Re N.m Mini	G max	A max	P max	B max	Kg	Art. Nr. *Reference*
750 > 950	163800	450 > 550	950 > 1050	300	427	103	29546100A

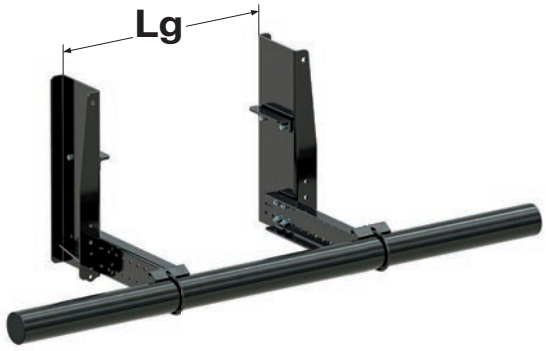

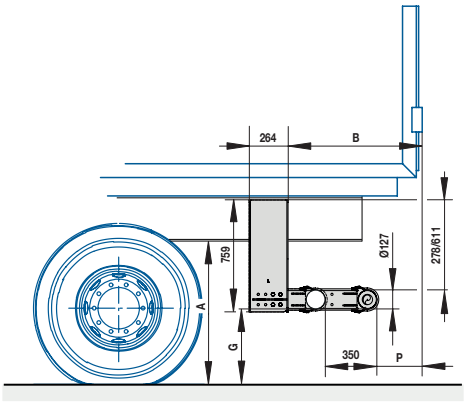

XFIX P611A

R58-03 Stahl-Unterfahrschutz mit Rundrohr Ø 127, Mehrfachpositionen, seitliche Befestigung, Ausführung KTL-Stahl.
Underrun bar R58-03, lateral fixing, with a steel tube Ø 127 multi-position. KTL finishing.

ECE R58-03

Lg	I/V x Re N.m Mini	G max	A max	P max	B max	Kg	Art. Nr. *Reference*
750 > 950	163800	450 > 550	950 > 1050	300	427	117,5	29546101A

Maximal erreichbare Abmessungen, von Fall zu Fall zu prüfen, siehe Montageanleitung.
Maximum achievable dimensions, to be checked on a case-by-case basis depending on the chassis, drillings, see instructions.

Fixer Unterfahrschutz R58-03 / *Fixed URB R58-03*

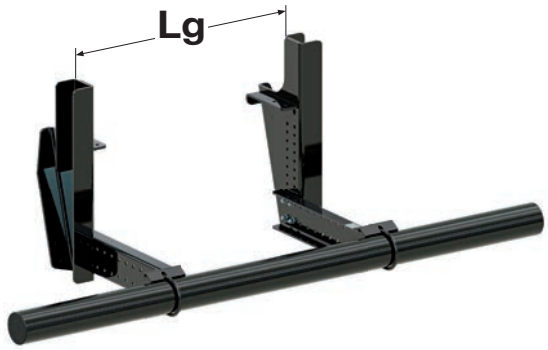

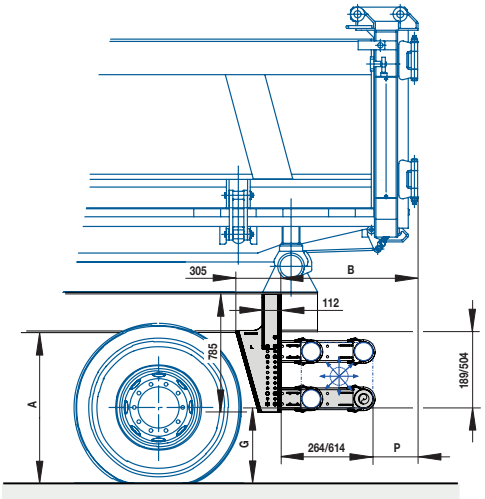

XFIX P701A

R58-03 Stahl-Unterfahrschutz mit Rundrohr Ø 127, Mehrfachpositionen, zum Anschrauben, seitliche Befestigung, Ausführung KTL-Stahl.
Underrun bar R58-03, lateral fixing, with a steel tube Ø 127 multi-position to be screwed. KTL finishing.

ECE R58-03

Lg	I/V x Re N.m Mini	G max	A max	P max	B max	Kg	Art. Nr. *Reference*
750 > 950	163800	450 > 550	954 > 1054	300	391 > 741	111,5	29547001A

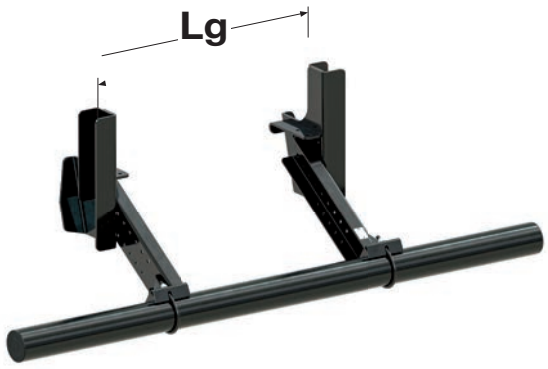

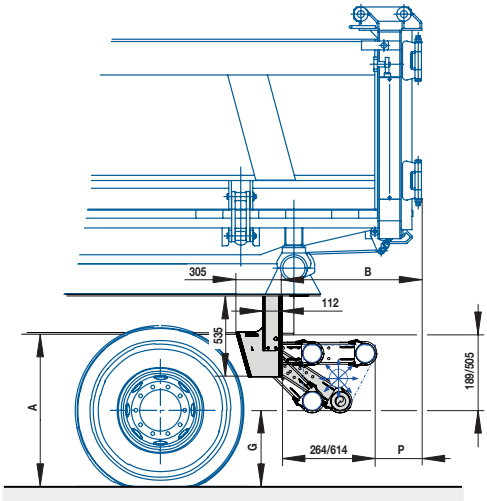

XFIX P701AE

R58-03 Stahl-Unterfahrschutz mit Rundrohr Ø 127, Mehrfachpositionen, zum anschweissen, seitliche Befestigung, Selbstanstrich.
Underrun bar R58-03, lateral fixing, with a steel tube Ø 127 multi-position to be welded. Self color finishing.

ECE R58-03

Lg	I/V x Re N.m Mini	G max	A max	P max	B max	Kg	Art. Nr. *Reference*
750 > 950	163800	450 > 550	954 > 1054	300	391 > 741	125	29547001AE

Maximal erreichbare Abmessungen, von Fall zu Fall zu prüfen, siehe Montageanleitung.
Maximum achievable dimensions, to be checked on a case-by-case basis depending on the chassis, drillings, see instructions.

Unterfahrschutz manuell hochklappbar R58-03 / *Manual elevating URB R58-03*

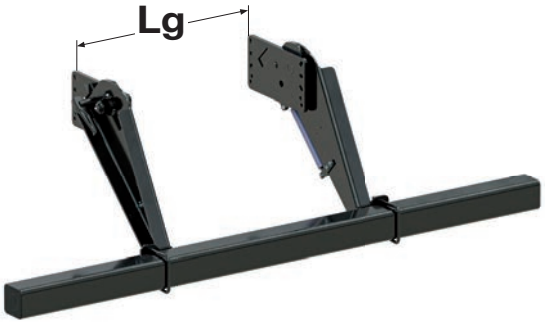

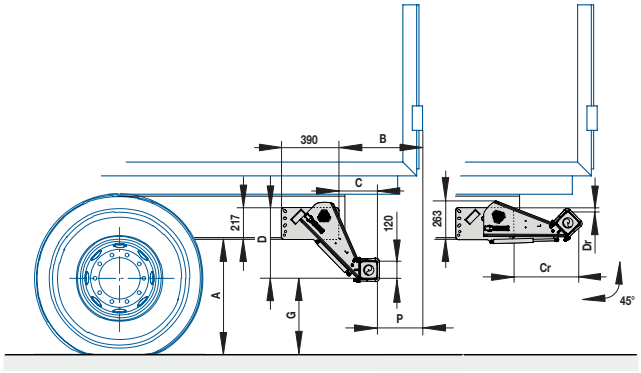

XLIFT P41C

R58-03 Stahl-Unterfahrschutz Quadratrohr 120 x 120, klappbar, seitliche Befestigung, Ausführung KTL-Stahl.
Manual lifting underrun bar R58-03, lateral fixing, with a square steel tube 120 x 120, small plate. KTL finishing.

ECE R58-03

Lg	I/V x Re N.m Mini	G max	A max	P max	B max	C	Cr	D	Dr	Kg	Art. Nr. *Reference*
750 > 950	163800	450 > 550	938 > 1038	300	563	263	448	484	26	116,5	29544112C
750 > 950	163800	450 > 550	938 > 1038	300	748	448	684	633	1	134	29544115C

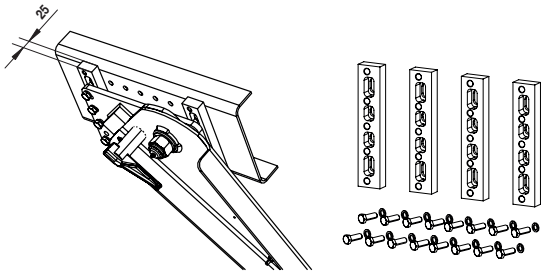

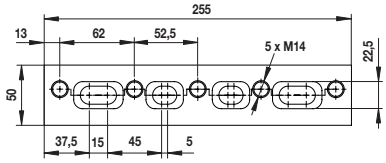

T50 / T60 Abstandhalter-Kit. Für vorgebohrten Rahmen M14 50x50, 50x55, 50x60, 60x50, 60x55 und 60x60.
Spacer kit T50/T60. For pre-drilled chassis M14 50x50, 50x55, 50x60, 60x50, 60x55 and 60x60.

ECE R58-03

Art. Nr. *Reference*	Kg	Beenden *Finish*
294544111	8,80	Kataphorese-Stahl *KTL steel*

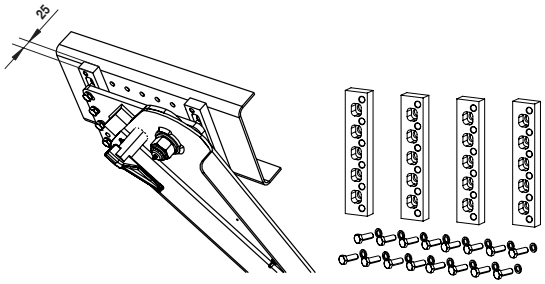

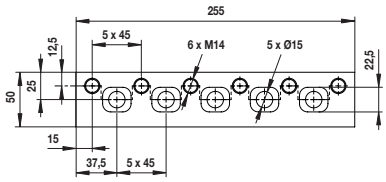

T45 Abstandhalter-Kit. Für vorgebohrten Rahmen M14 45x45.
Spacer kit T45. For pre-drilled chassis M14 45x45.

ECE R58-03

Art. Nr. *Reference*	Kg	Beenden *Finish*
294544112	9,12	Kataphorese-Stahl *KTL steel*

Maximal erreichbare Abmessungen, von Fall zu Fall zu prüfen, siehe Montageanleitung.
Maximum achievable dimensions, to be checked on a case-by-case basis depending on the chassis, drillings, see instructions.

Unterfahrschutz manuell hochklappbar R58-03 / *Manual elevating URB R58-03*

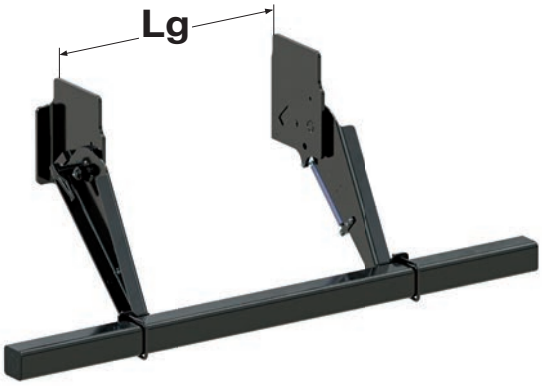

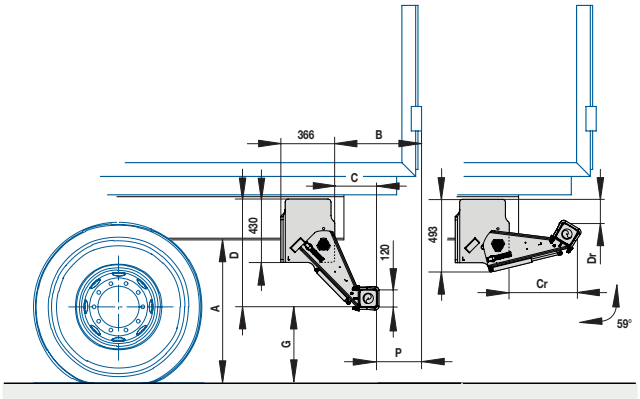

XLIFT P41CS

R58-03 Stahl-Unterfahrschutz Quadratrohr 120 x 120, klappbar, Hohe Platte, seitliche Befestigung, Ausführung KTL-Stahl.
Manual lifting underrun bar R58-03, lateral fixing, with a square steel tube 120 x 120 hight plate. KTL finishing.

ECE R58-03

Lg	I/V x Re N.m Mini	G max	A max	P max	B max	C	Cr	D	Dr	Kg	Art. Nr. *Reference*
750 > 1000	163800	450 > 550	1088 > 1188	295	582	287	467	734	158	137,5	29544112CS
750 > 1000	163800	450 > 550	1088 > 1188	295	767	472	689	883	75	147	29544115CS

Maximal erreichbare Abmessungen, von Fall zu Fall zu prüfen, siehe Montageanleitung.
Maximum achievable dimensions, to be checked on a case-by-case basis depending on the chassis, drillings, see instructions.

Unterfahrschutz hydraulisch hochklappbar R58-03 / *Hydraulic elevating URB R58-03*

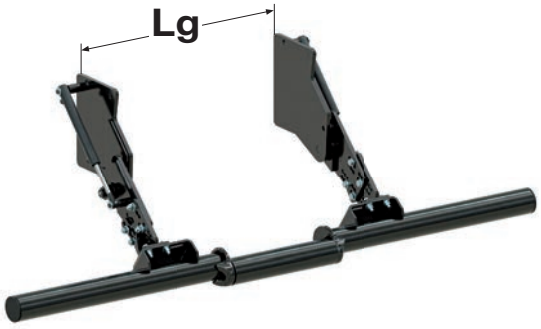

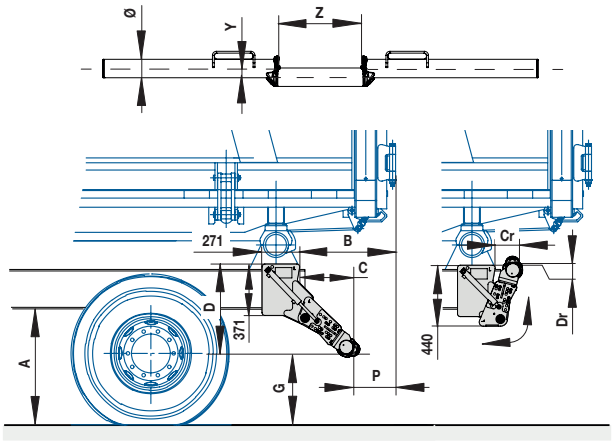

XLIFT P721M/R

Hydraulisch hochklappbar R58-03 Stahl-Unterfahrschutz, Einstellbare Armlänge, seitliche Befestigung, Ausführung KTL-Stahl.
ACHTUNG Ø 101,6 mm nur für Fahrzeuge des Typs G.
Hydraulic retractable underrun bar R58-03, lateral fixing, handlebar steel tube, for tipping-bodies. Adjustable arm length. KTL finishing.
ATTENTION Ø 101,6 mm only for type G vehicle.

ECE R58-03

Lg	I/V x Re N.m Mini	G max	A max	P max	B max	C	Cr	D	Dr	Ø	Y	Z	Kg	Art. Nr. *Reference*
750 > 900	163800	450>550	827>927	300	763>688	463>388	196>150	692>627	82>6	101,6	50	465	99,5	29547221M
750 > 900	163800	450>550	848>948	300	787>713	487>413	214>167	713>648	109>31	127	64	435	112	29547221R

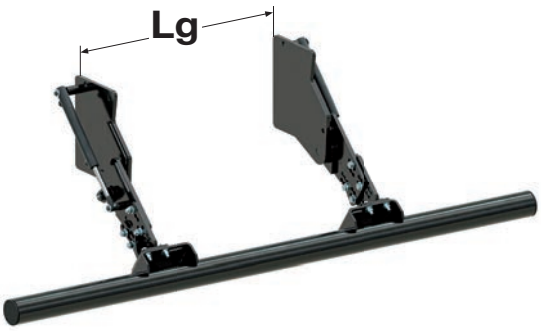

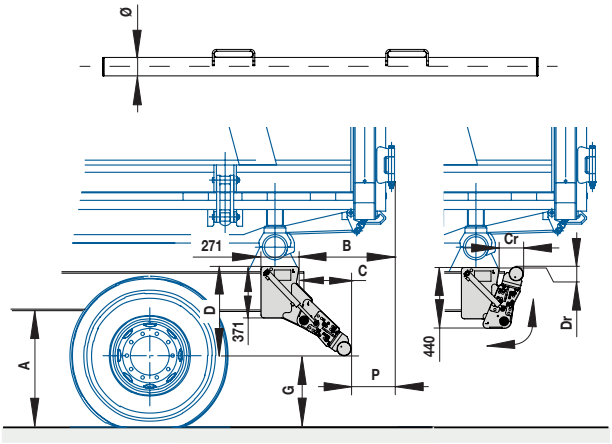

XLIFT P721L/P

Hydraulisch hochklappbar R58-03 Stahl-Unterfahrschutz, Einstellbare Armlänge, seitliche Befestigung, Ausführung KTL-Stahl.
ACHTUNG Ø 101,6 mm nur für Fahrzeuge des Typs G.
Hydraulic retractable underrun bar R58-03, lateral fixing, straight steel tube, for tipping-bodies. Adjustable arm length. KTL finishing.
ATTENTION Ø 101,6 mm only for type G vehicle.

ECE R58-03

Lg	I/V x Re N.m Mini	G max	A max	P max	B max	C	Cr	D	Dr	Ø	Kg	Art. Nr. *Reference*
750 > 900	163800	450>550	827>927	300	763>688	463>388	196>150	692>627	82>6	101,6	94	29547221L
750 > 900	163800	450>550	848>948	300	787>713	487>413	214>167	713>648	109>31	127	101,5	29547221P

Maximal erreichbare Abmessungen, von Fall zu Fall zu prüfen, siehe Montageanleitung.
Maximum achievable dimensions, to be checked on a case-by-case basis depending on the chassis, drillings, see instructions.

Einfahrbarer Unterschutz schräg R58-03 / *Angle retractable URB R58-03*

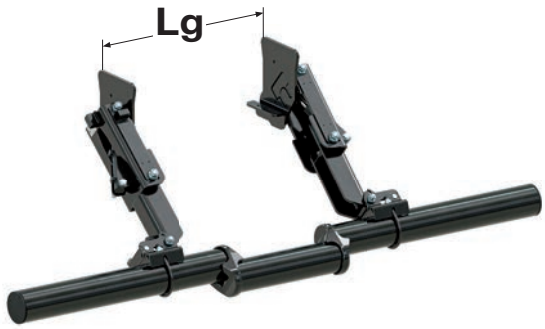

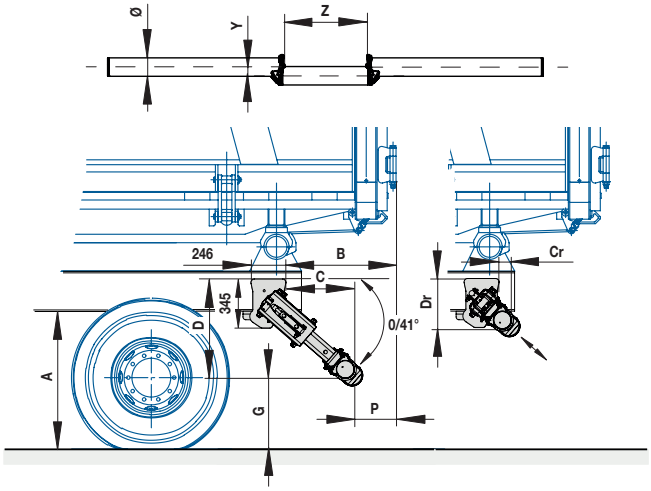

XFOLD P58K/B

Hydraulisch versenkbare R58-03 Stahl-Unterfahrschutz, seitliche Befestigung, Ausführung KTL-Stahl.
ACHTUNG Ø 101,6 mm nur für Fahrzeuge des Typs G.
Hydraulic retractable underrun bar R58-03, lateral fixing, handlebar steel tube. KTL finishing.
ATTENTION Ø 101,6 mm only for type G vehicle.

ECE R58-03

Lg	I/V x Re N.m Mini	G max	A max	P max	B max	C	Cr 41°	D	Dr 41°	Ø	Y	Z	Kg	Art. Nr. *Reference*
750 > 950	163800	450>550	880>980	300	759	459	65	676	335	101,6	50	465	115	29545822K
750 > 950	163800	450>550	902>1002	300	787	487	65	702	335	101,6	50	465	117	29545823K
750 > 950	163800	450>550	900>1000	300	784	484	88	700	356	127	64	435	126	29545822B
750 > 950	163800	450>550	922>1022	300	809	509	88	722	356	127	64	435	128	29545823B

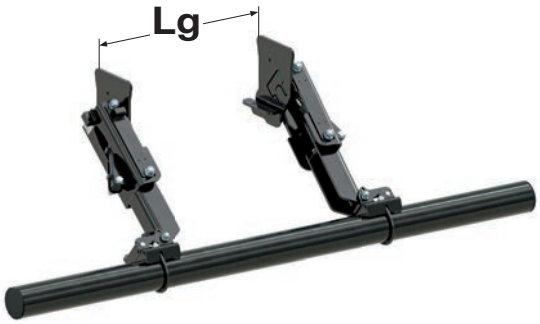

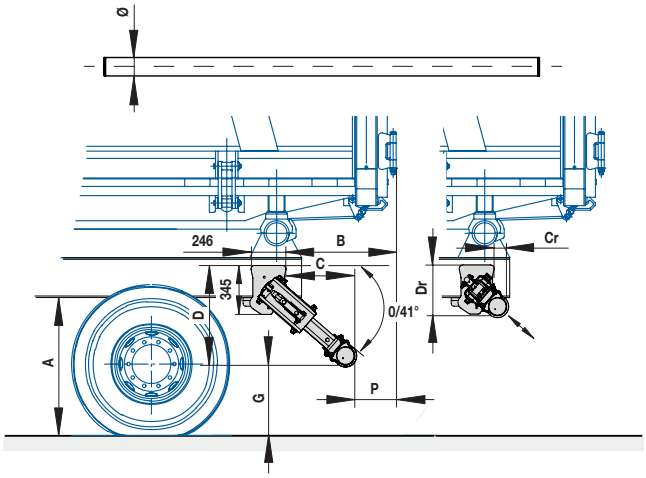

XFOLD P58I/S

Hydraulisch versenkbare R58-03 Stahl-Unterfahrschutz, seitliche Befestigung, Ausführung KTL-Stahl.
ACHTUNG Ø 101,6 mm nur für Fahrzeuge des Typs G.
Hydraulic retractable underrun bar R58-03, lateral fixing, straight steel tube. KTL finishing.
ATTENTION Ø 101,6 mm only for type G vehicle.

ECE R58-03

Lg	I/V x Re N.m Mini	G max	A max	P max	B max	C	Cr 41°	D	Dr 41°	Ø	Kg	Art. Nr. *Reference*
750 > 950	163800	450>550	880>980	300	759	459	65	676	335	101,6	108	29545822I
750 > 950	163800	450>550	902>1002	300	787	487	65	702	335	101,6	110	29545823I
750 > 950	163800	450>550	900>1000	300	784	484	88	700	356	127	114	29545822S
750 > 950	163800	450>550	922>1022	300	809	509	88	722	356	127	116	29545823S

Maximal erreichbare Abmessungen, von Fall zu Fall zu prüfen, siehe Montageanleitung.
Maximum achievable dimensions, to be checked on a case-by-case basis depending on the chassis, drillings, see instructions.

Unterfahrschutz einfahrbar horizontal R58-03 / *Horizontal retractable URB R58-03*

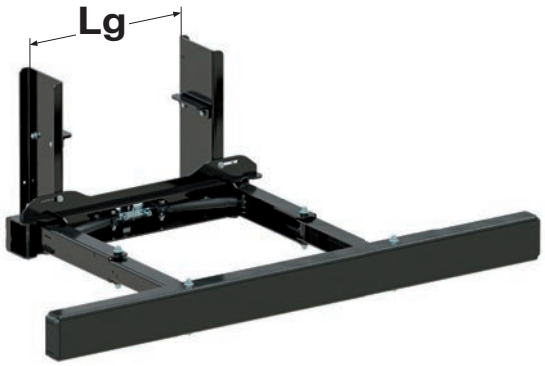

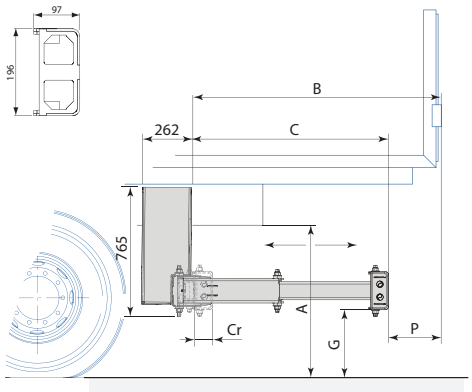

XPAND P42F

Einfahrbarer Unterfahrschutz R58-03 mit mechanisch-geschweißter Stahlstoßstange. Hydraulisch einfahrbarer Unterfahschutz. Ausführung KTL-Stahl. Vormontiert geliefert mit Steuerungsventil. Die mechanisch geschweißte Stoßstande (in U-Form) erlaubt die Anbringung von Reflexionsplatten bei geringstem Platzbedarf.

Hydraulic retractable underrun bar R58-03 with a fabricated U profile in steel. KTL finishing. Delivered assembled with hydraulic. The fabricated U profile allows the installation of reflective plates.

ECE R58-03

Lg	I/V x Re N.m Mini	G max	A max	P max	B max	C	Cr	Typ *Type*	Kg	Art. Nr. *Reference*
750 > 900	163800	450 > 550	979 > 1079	300	806	506	371	Ohne Detektor *Without detector*	136	29544222F
750 > 900	163800	450 > 550	979 > 1079	300	806	506	371	Mit Detektor *With sensor*	136	29544222FD
750 > 900	163800	450 > 550	979 > 1079	300	956	656	371	Ohne Detektor *Without detector*	140	29544223F
750 > 900	163800	450 > 550	979 > 1079	300	956	656	371	Mit Detektor *With sensor*	140	29544223FD
750 > 900	163800	450 > 550	979 > 1079	300	1226	926	371	Ohne Detektor *Without detector*	145	29544224F
750 > 900	163800	450 > 550	979 > 1079	300	1226	926	371	Mit Detektor *With sensor*	145	29544224FD
750 > 900	163800	450 > 550	979 > 1079	300	1503	1203	371	Ohne Detektor *Without detector*	153	29544225F
750 > 900	163800	450 > 550	979 > 1079	300	1503	1203	371	Mit Detektor *With sensor*	153	29544225FD

Maximal erreichbare Abmessungen, von Fall zu Fall zu prüfen, siehe Montageanleitung.
Maximum achievable dimensions, to be checked on a case-by-case basis depending on the chassis, drillings, see instructions.

Unterfahrschutz einfahrbar horizontal R58-03 / *Horizontal retractable URB R58-03*

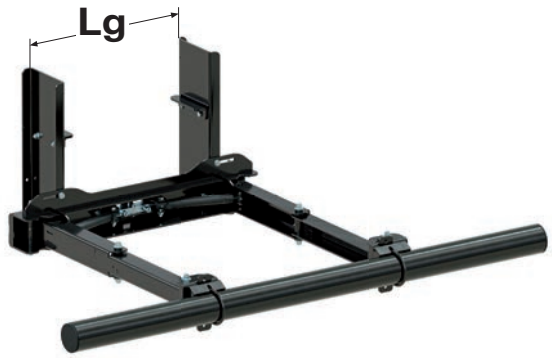

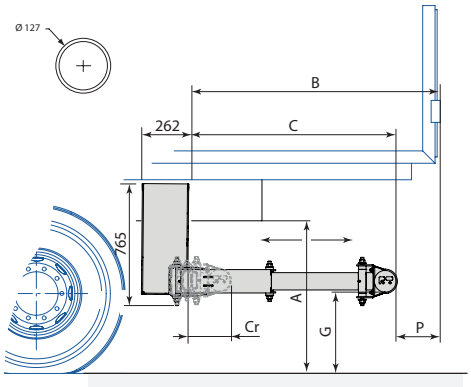

XPAND P42A

Unterfahrschutz R58-03 mit Rundrohr Stoßstange. Hydraulisch einfahrbarer Unterfahschutz. Ausführung KTL-Stahl. Vormontiert geliefert mit Steuerungsventil. Die Rundrohrstoßstange verhindert Sand-oder Schutteinlagerungen.
Hydraulic retractable underrun bar R58-03 with a round steel tube. KTL finishing. Delivered assembled with hydraulic. The round steel tube avoids rubble and sand retention.

ECE R58-03

Lg	I/V x Re N.m Mini	G max	A max	P max	B max	C	Cr	Typ *Type*	Kg	Art. Nr. *Reference*
750 > 900	163800	450 > 550	945 > 1045	300	907	607	518	Ohne Detektor *Without detector*	140	29544222A
750 > 900	163800	450 > 550	945 > 1045	300	907	607	518	Mit Detektor *With sensor*	140	29544222AD
750 > 900	163800	450 > 550	945 > 1045	300	1057	757	518	Ohne Detektor *Without detector*	144	29544223A
750 > 900	163800	450 > 550	945 > 1045	300	1057	757	518	Mit Detektor *With sensor*	144	29544223AD
750 > 900	163800	450 > 550	945 > 1045	300	1327	1027	518	Ohne Detektor *Without detector*	150	29544224A
750 > 900	163800	450 > 550	945 > 1045	300	1327	1027	518	Mit Detektor *With sensor*	150	29544224AD
750 > 900	163800	450 > 550	945 > 1045	300	1611	1311	518	Ohne Detektor *Without detector*	157	29544225A
750 > 900	163800	450 > 550	945 > 1045	300	1611	1311	518	Mit Detektor *With sensor*	157	29544225AD

Maximal erreichbare Abmessungen, von Fall zu Fall zu prüfen, siehe Montageanleitung.
Maximum achievable dimensions, to be checked on a case-by-case basis depending on the chassis, drillings, see instructions.

Unterfahrschutz einfahrbar horizontal R58-03 / *Horizontal retractable URB R58-03*

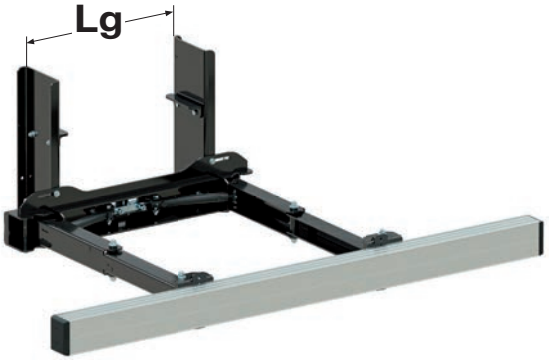

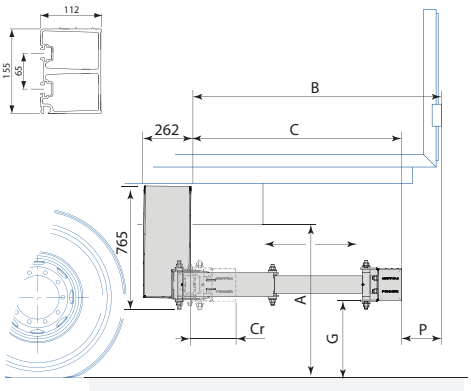

XPAND P42D

Einfahrbarer Unterfahrschutz R58-03 mit rechteckiger Aluminium Stoßstange. Hydraulisch einfahrbarer Unterfahrschutz. Ausführung KTL-Stahl und Stoßstange aus eloxiertem Aluminium. Vormontiert geliefert mit Steuerungsventil. Die rechteckige Aluminium Stoßstange erlaubt die Anbringung von Reflexionsplatten.

Hydraulic retractable underrun bar R58-03 with a rectangular aluminium profile. KTL finishing and anodised for the profile. Delivered assembled with hydraulic. The rectangular aluminium profile allows the installation of reflective plates.

ECE R58-03

Lg	I/V x Re N.m Mini	G max	A max	P max	B max	C	Cr	Typ *Type*	Kg	Art. Nr. *Reference*
750 > 900	163800	450 > 550	959 > 1059	300	919	619	481	Ohne Detektor *Without detector*	133	29544222D
750 > 900	163800	450 > 550	959 > 1059	300	919	619	481	Mit Detektor *With sensor*	133	29544222DD
750 > 900	163800	450 > 550	959 > 1059	300	1069	769	481	Ohne Detektor *Without detector*	136	29544223D
750 > 900	163800	450 > 550	959 > 1059	300	1069	769	481	Mit Detektor *With sensor*	136	29544223DD
750 > 900	163800	450 > 550	959 > 1059	300	1339	1039	481	Ohne Detektor *Without detector*	143	29544224D
750 > 900	163800	450 > 550	959 > 1059	300	1339	1039	481	Mit Detektor *With sensor*	143	29544224DD
750 > 900	163800	450 > 550	959 > 1059	300	1620	1320	481	Ohne Detektor *Without detector*	150	29544225D
750 > 900	163800	450 > 550	959 > 1059	300	1620	1320	481	Mit Detektor *With sensor*	150	29544225DD

Maximal erreichbare Abmessungen, von Fall zu Fall zu prüfen, siehe Montageanleitung.
Maximum achievable dimensions, to be checked on a case-by-case basis depending on the chassis, drillings, see instructions.

Unterfahrschutz einfahrbar horizontal R58-03 / *Horizontal retractable URB R58-03*

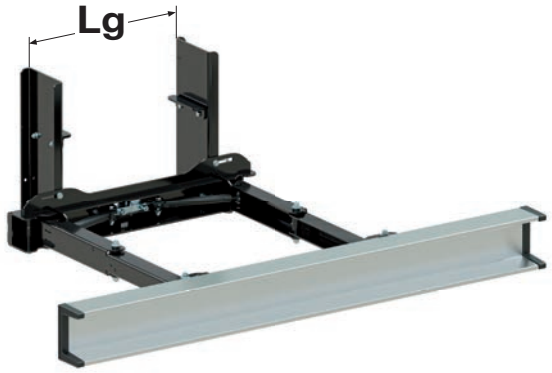

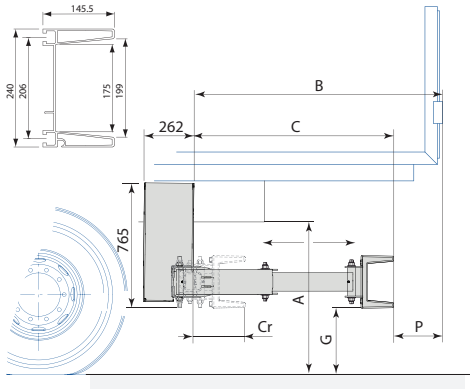

XPAND P42E

Einfahrbarer Unterfahrschutz R58-03 mit Leuchtenträger-Stoßstange aus Aluminium. Hydraulisch einfahrbarer Unterfahschutz. Ausführung KTL-Stahl und Stoßstange aus eloxiertem Aluminium. Vormontiert geliefert mit Steuerungsventil. Die Leuchtenträger-Stoßstange erlaubt die Anbringung von Signalleuchten und trägt zu deren Schutz bei.
Hydraulic retractable underrun bar R58-03 with an aluminium light mounting profile. KTL finishing and anodised for the profile. Delivered assembled with hydraulic. The aluminium light mounting profile allows to fix and protect traffic lights.

ECE R58-03

Lg	I/V x Re N.m Mini	G max	A max	P max	B max	C	Cr	Typ *Type*	Kg	Art. Nr. *Reference*
750 > 900	163800	450 > 550	1001 > 1101	297	952	655	516	Ohne Detektor *Without detector*	128	29544222E
750 > 900	163800	450 > 550	1001 > 1101	297	952	655	516	Mit Detektor *With sensor*	128	29544222ED
750 > 900	163800	450 > 550	1001 > 1101	297	1102	805	516	Ohne Detektor *Without detector*	132	29544223E
750 > 900	163800	450 > 550	1001 > 1101	297	1102	805	516	Mit Detektor *With sensor*	132	29544223ED
750 > 900	163800	450 > 550	1001 > 1101	297	1372	1075	516	Ohne Detektor *Without detector*	138	29544224E
750 > 900	163800	450 > 550	1001 > 1101	297	1372	1075	516	Mit Detektor *With sensor*	138	29544224ED
750 > 900	163800	450 > 550	1001 > 1101	297	1652	1355	516	Ohne Detektor *Without detector*	145	29544225E
750 > 900	163800	450 > 550	1001 > 1101	297	1652	1355	516	Mit Detektor *With sensor*	145	29544225ED

Maximal erreichbare Abmessungen, von Fall zu Fall zu prüfen, siehe Montageanleitung.
Maximum achievable dimensions, to be checked on a case-by-case basis depending on the chassis, drillings, see instructions.

Fixer Unterfahrschutz R58-03 / *Fixed URB R58-03*

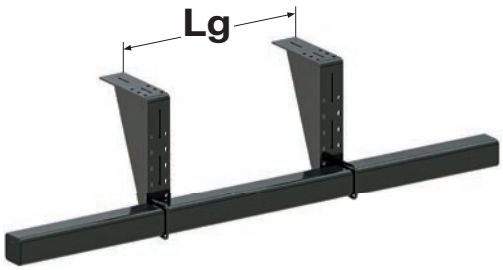

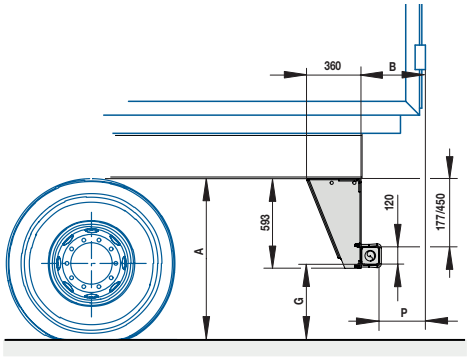

XFIX S710C

R58-03 Stahl-Unterfahrschutz mit Quadratrohr 120 x 120, Ausführung KTL-Stahl.
Underrun bar R58-03, fixing under chassis, with a square steel tube 120 x 120. KTL finishing.

ECE R58-03

Lg	I/V x Re N.m Mini	G max	A max	P max	B max	Kg	Art. Nr. *Reference*
860 > 1480	164500	450 > 550	1020 > 1120	200	320	98	29547100C

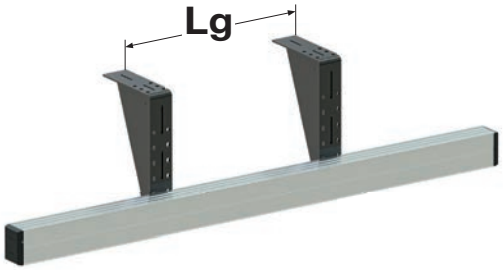

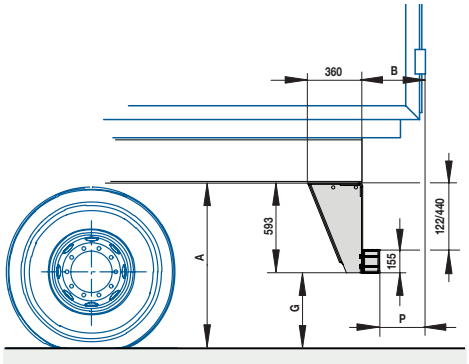

XFIX S710D

R58-03 Aluminium-Unterfahrschutz mit Rechteckrohr 112 x 155, Ausführung KTL-Stahl.
Underrun bar R58-03, fixing under chassis, with a rectangular aluminium profile 112 x 155. KTL finishing and anodised for the profile.

ECE R58-03

Lg	I/V x Re N.m Mini	G max	A max	P max	B max	Kg	Art. Nr. *Reference*
860 > 1480	164500	450 > 550	1020 > 1120	200	312	102,5	29547100D

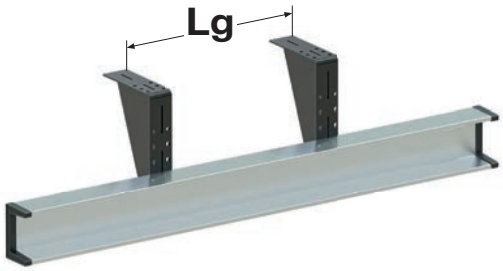

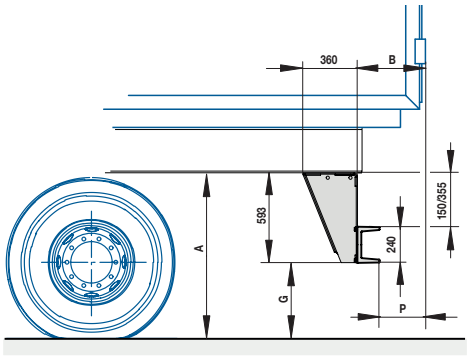

XFIX S710E

R58-03 Aluminium Unterfahrschutz 145 x 240, Ausführung KTL-Stahl.
Underrun bar R58-03, fixing under chassis, with an aluminium light mounting profile 145x240. KTL finishing and anodised for the profile.

ECE R58-03

Lg	I/V x Re N.m Mini	G max	A max	P max	B max	Kg	Art. Nr. *Reference*
860 > 1480	164500	450 > 550	1020 > 1120	200	345	83	29547100E

Maximal erreichbare Abmessungen, von Fall zu Fall zu prüfen, siehe Montageanleitung.
Maximum achievable dimensions, to be checked on a case-by-case basis depending on the chassis, drillings, see instructions.

Zubehör für UFS R58-03 / *Accessories for URB R58-03*

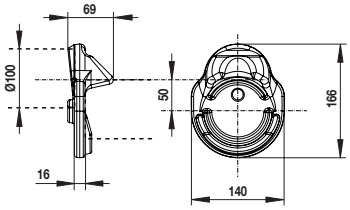

Transformationskit für 101,6 mm Rohr, 50 mm Versatz.
Handlebar kit for 101,6 mm tube, 50 mm offset.

Art. Nr. *Reference*	Kg
294547260	6,60

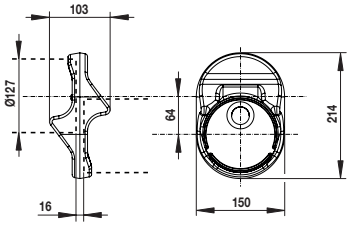

Transformationskit für 127 mm Rohr, 64 mm Versatz.
Handlebar kit for 127 mm tube, 64 mm offset.

Art. Nr. *Reference*	Kg
294545860	12,70

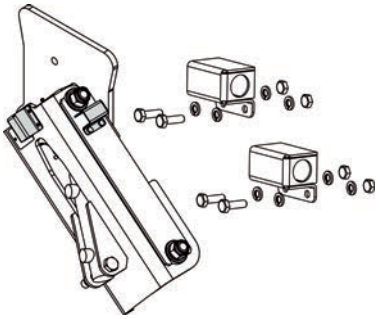

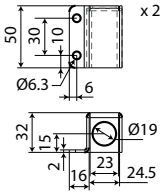

Positionsdetektor-Support-Kit für XFOLD-P58.
Position sensor support kit for XFOLD-P58.

Art. Nr. *Reference*	Kg
294545821	0,20

Kabinenvisualisierungskit. Inklusive Anzeigeeinheit, 13 m elektrischem Kabelbaum, Steckern und 2 Detektoren.
Cabin display kit. Including display unit, electrical harness 13 m, connectors and 2 detectors.

Art. Nr. *Reference*	Kg
294547222	1,15

Positionssensoren 12v/24v.
Position sensor 12v/24v.

Art. Nr. *Reference*	Kg
2944401	0,04