www.pommier.eu

2023 / 2024

Catálogo / *Catalog*



POMMIER
innovative solutions for trucks

POMMIER
e-customer service

www.pommier.eu



REGÍSTRESE AHORA EN NUESTRO SITIO PARA BENEFICIARSE DE MÚLTIPLES VENTAJAS

REGISTER NOW ON OUR WEBSITE TO BENEFIT FROM SEVERAL ADVANTAGES

NUESTROS SERVICIOS / *OUR SERVICES*



DESCARGUE FÁCILMENTE TODA LA INFORMACIÓN ÚTIL SOBRE NUESTROS PRODUCTOS

DOWNLOAD EASILY ALL USEFUL INFORMATION ABOUT OUR PRODUCTS

PLANOS 3D
3D DRAWINGS

FOLLETOS, INSTRUCCIONES DE MONTAJE, HOMOLOGACIÓNES
LEAFLETS, ASSEMBLY INSTRUCTIONS, CERTIFICATES

CONSULTE LA DISPONIBILIDAD DE UN PRODUCTO Y SUS PRECIOS EN TIEMPO REAL EN CUALQUIER MOMENTO DEL DÍA

CHECK PRODUCT AVAILABILITY AND PRICES IN REAL TIME AT ANY TIME OF THE DAY



DISPONIBILIDAD
AVAILABILITY

PRECIOS
PRICES

UTILICE NUESTRA HERRAMIENTA DE PRE-PEDIDO PARA FACILITAR LA REALIZACIÓN DE SUS PEDIDOS

USE OUR PRE-ORDER SYSTEM TO SIMPLIFY YOUR ORDER PROCESS



PEDIDO ANTICIPADO
PRE-ORDER

CONFIGURE EL PRODUCTO QUE MEJOR SE ADAPTE A SUS NECESIDADES E IDENTIFIQUE LAS REFERENCIAS EXACTAS A PEDIR

CONFIGURE THE BEST PRODUCT FOR YOUR NEEDS AND IDENTIFY THE EXACT REFERENCES TO ORDER



NEMO

CONFIGURADOR DE PRODUCTOS
PRODUCT CONFIGURATOR

Sumario - *Summary*

ENGANCHES / *COUPLINGS* 27

ACCESORIOS Y REPUESTOS / *ACCESSORIES FOR COUPLINGS* 74
ANILLOS / *DRAWBAR EYES* 57
BARRAS DE REMOLQUE Y TRACCION / *TOWING BARS* 51
CABEZA DE LANZA / *DRAWBAR HEADS* 54
ENGANCHES CON HUSILLO / *BOLT COUPLING* 45
GANCHOS / *COUPLINGS* 34
GANCHOS DE ARRASTRE / *TOWING YOKES* 41
TRAVESAÑOS DE ENGANCHE / *TOW BAR* 70
TRAVESAÑOS PARA GANCHOS / *TOW BAR FOR HOOK* 62

PROTECCIÓN / *PROTECTION* 79

ACCESORIOS PARA BARRAS ANTIEMPOTRAMIENTO EU 2015 208 / *ACCESSORIES FOR EU 2015 208 UNDERRUN BAR* 94
ACCESORIOS PARA BARRAS ANTIEMPOTRAMIENTO R58-03 / *ACCESSORIES FOR R58-03 UNDERRUN BARS* 107
ACCESORIOS PARA PROTECCIONES LATERALES / *ACCESSORIES FOR SIDE GUARDS* 109
BARRA ANTI-EMPOTRAMIENTO EU 2015 208 PARA CUALQUIER CAMION / *EU 2015 208 UNDERRUN BAR FOR ALL GVWR TRUCKS* 80
BARRA ANTI-EMPOTRAMIENTO PARA CAMIONES 3,5 TN / *UNDERRUN BAR FOR 3.5 T TRUCKS* 92
BARRA ANTI-EMPOTRAMIENTO PARA CAMIONES 7,5 TN / *UNDERRUN BAR FOR 7.5 T TRUCKS* 93
BARRA ANTI-EMPOTRAMIENTO R58-03 PARA CUALQUIER CAMION / *R58-03 UNDERRUN BAR FOR ALL GVWR TRUCKS* 91
BUTROLL / *BUTROLL BUFFERS* 129
PERFILES Y DEFENSAS DE GOMA / *PROFILES AND RUBBER FENDERS* 135
PROTECCIONES LATERALES / *SIDE GUARDS* 109
S.ROLL / *S.ROLL BUFFERS* 127
SOPORTES ARTICULADOS / *TILTED SUPPORTS FOR SIDE GUARDS* 109
SOPORTES FIJOS / *FIXED SUPPORTS FOR SIDE GUARDS* 109
TOPES / *BUFFERS, BUMPERS* 132

FIJACIÓN / *FIXINGS* 139

ESTANTERÍAS Y ACCESORIOS / *SHELVES AND ACCESSORIES* 162
FIJACIONES INTERIOR CAJA / *BOX INSIDE* 144
FIJACIONES SOBRE CHASIS / *CHASSIS FIXATION* 140
SISTEMAS PARA TRANSPORTE DE CARNE / *MEAT HANGING SYSTEM* 165
SOPORTES PORTAHERRAMIENTAS / *TOOL STOWAGE CLAMP* 161
USO EXTERIOR / *OUTSIDE USING* 154

CERRAMIENTOS / *OPENINGS* 173

BISAGRA / *HINGES* 288
BISAGRAS CON PASAJUNTA / *HINGES WITH OVER SEAL SPACE* 306
BISAGRAS CONTINUAS / *CONTINUOUS HINGES* 327
BISAGRAS EMPOTRABLES / *RECESSED HINGES* 311
BISAGRAS PLANAS / *FLAT HINGES* 312
CIERRES / *FASTENERS* 174
CIERRES DE UN PUNTO / *1 POINT LOCKING SYSTEM* 214
CIERRES Y ACCESORIOS / *LOCKS AND ACCESSORIES* 359
CIERRES Y CERRADURAS DE CABINAS / *CABIN LOCKING SYSTEMS* 222
COMPONENTES PARA CARTOLAS / *DROPSIDES COMPONENTS* 372
EJES / *AXLES* 304
ELEVADORES DE TABIQUE MÓVIL / *LIFTING DEVICE* 410
FALLEBA CON VARILLAS / *ROD LOCK* 229
FALLEBA EMPOTRADA / *RECESSED LOCKING GEAR KIT* 242
FALLEBA EN APLIQUE / *EXTERNAL LOCKING GEAR* 234

CERRAMIENTOS / *OPENINGS* 173

FALLEBA PARA PUERTA SIN SALIENTES / *LOCKING GEAR KIT FOR FLUSH DOOR* 249
GOZNES / *LIFT-OFF HINGES* 330
MANETAS, CERRADURAS Y CERROJOS / *HANDLES, LOCKS AND LATCHES* 179
PERSIANA / *ROLLER SHUTTERS* 346
PUERTAS / *DOORS* 331
RETENEDORES DE PUERTAS / *DOOR RETAINERS* 348
SOPORTES BISAGRA / *HINGE BRACKETS* 295
TENSORES DE TOLDO / *CURTAIN TENSIONING* 398
TRAMPILLAS DE VENTILACION / *VENTILATION DOOR* 407

ILUMINACIÓN / *LIGHTING* 423

ILUMINACION INTERIOR / *INTERIOR LIGHTING* 424

ACCESORIOS BAJO CHASIS / *SUB-FRAME ACCESSORIES* 431

ACCESORIOS DE RUEDAS / *WHEEL ACCESSORIES* 491
CAJAS DE HERRAMIENTAS ACERO / *STEEL TOOLBOXES* 434
CAJAS DE HERRAMIENTAS DE PLÁSTICO / *PLASTIC TOOLBOXES* 438
CAJAS DE HERRAMIENTAS DIVERSAS Y ACCESORIOS / *VARIOUS TOOLBOXES AND ACCESSORIES* 454
CAJAS DE HERRAMIENTAS INOXIDABLES / *STAINLESS STEEL TOOLBOXES* 432
EXTINTORES / *EXTINGUISHERS* 453
FALDONES / *MUD-FLAPS* 486
GUARDABARROS / *MUDGUARDS* 463

COMPLEMENTOS CARROCERÍA / *ADDITIONAL BODYWORK ACCESSORIES* 501

ACCESO / *ACCESS* 611
ACCESORIOS DE TANQUE / *TANK ACCESSORIES* 505
ACCESORIOS PARA CAJAS MÓVILES Y CONTENEDORES / *CONTAINER ACCESSORIES* 604
ACCESORIOS PARA ENTOLDADO / *CURTAIN ACCESSORIES* 582
ACCESORIOS PARA TECHO CORREDERO / *SLIDING ROOF ACCESSORIES* 577
ACCESORIOS PARA VOLQUETES Y PLATAFORMAS / *ACCESSORIES FOR TIPPER AND FLATBED* 592
ASISTENCIA PARA LA ELEVACIÓN / *LIFTING ASSISTANCE* 559
DISPOSITIVOS AERODINÁMICOS / *AERODYNAMIC DEVICES* 504
JUNTAS / *SEALS* 508
PERFILES DE ALUMINIO EXTERIORES / *EXTERIOR ALUMINIUM PROFILES* 525
PERFILES DE ALUMINIO INTERIORES / *INTERIOR ALUMINIUM PROFILES* 520
PILARES CORREDEROS / *SLIDING PILLARS* 578
PUERTAS TRASERAS SECCIONALES / *MODULAR SECTIONAL REAR DOORS* 502
REVESTIMIENTOS DE SUELOS / *FLOOR COVERING* 551
SEGURIDAD / *SECURITY* 538
SEÑALIZACIÓN / *MARKING* 541
TECHO CORREDERO OPEN / *OPEN SLIDING ROOF* 572
VENTANILLAS / *WINDOWS* 557
VENTILACIÓN / *VENTILATION* 553

Descargue todos los documentos complementarios sobre nuestros productos en www.pommier.eu (instrucciones de montaje, planos 2D/3D, certificados de homologación, etc)

*Download all additional documents about our products on **www.pommier.eu** (fitting instructions, 2D/3D drawings, approval communication, etc.)*

1. ACEPTACION POR EL COMPRADOR
Cualquier pedido de materiales y/o mercancías (en adelante "productos") comporta de pleno derecho, la aceptación sin reservas por parte del comprador de todas las condiciones que figuran en el presente documento y su renuncia a cualquier estipulación de sus propias condiciones generales que sea contraria e incompatible con nuestras propias condiciones generales, excepto los acuerdos especiales y escritos aceptados formalmente por nuestra empresa.

2. ESTUDIOS, PROYECTOS Y DOCUMENTOS
Los proyectos, estudios y documentos de cualquier naturaleza recibidos o enviados por nuestra empresa quedarán siempre bajo nuestra plena propiedad. Nos deberán ser enviados bajo demanda. Una parte de los gastos de estudio y desplazamiento
podrán ser facturados. Conservaremos íntegramente la propiedad intelectual de nuestros proyectos, estudios y documentos que no podrán ser comunicados ni ejecutados sin nuestra autorización por escrito.

3. ACEPTACION DE PEDIDOS
Los pedidos del comprador no se considerarán definitivos hasta que hayan sido confirmados y aceptados por escrito por nosotros.

4. IMPORTE MINIMO POR PEDIDO
Ningún pedido proveniente de un comprador (con cuenta ya abierta en aquel momento en nuestra empresa) se podrá aceptar si su importe es inferior a 100 euros, impuestos excluidos y que el precio de la totalidad o parte de los productos a entregar sea al menos igual a 100 euros por entrega.
Por derogación de lo que precede, los productos que formen parte de un pedido mínimo de 100 euros, impuestos no incluidos, se podrán entregar en distintas entregas de importe inferior a 100 euros, impuestos no incluidos, en caso de indisponibilidad de alguno de los productos.
Por derogación de lo que precede, el precio de la totalidad o parte de los productos a entregar podrá ser inferior a 100 euros, impuestos no incluidos, en caso de no disponibilidad de parte de los productos a entregar de un mismo pedido.

5. PEDIDOS EMITIDOS POR NUEVOS COMPRADORES
Ningún pedido emitido por un nuevo comprador (que requiera por lo tanto una apertura de cuenta por parte de nuestra empresa en favor de este último) se podrá aceptar si (i) es de un importe inferior a 500 euros, impuestos no incluidos y (ii) se acompaña del anticipo de una suma igual a su importe, impuestos incluidos. En caso de rechazo de la aceptación del pedido por parte de nuestra empresa conforme a la facultad indicada en el artículo "ACEPTACION DE PEDIDOS" el importe adelantado será restituido inmediatamente.

6. PRESENTACION Y CONCEPCION DE LOS PRODUCTOS
Nuestros productos se entregan normalmente de acuerdo a las reproducciones y descripciones de nuestro catálogo, salvo especificaciones solicitadas por el cliente. No obstante nos reservamos la facultad de modificar en cualquier momento un modelo por razones de seguridad, técnicas, de fabricación o mejora. En caso de pedido en curso de algún modelo que sujeto a modificaciones se entregará el material según el nuevo modelo.
El comprador, en su calidad de profesional cualificado, se asegurará al pedirlos que los productos se adaptan al uso que les reserva o a consultarnos sobre cualquier duda que pudiera tener con el fin de permitirnos sugerir una adaptación del pedido en principio previsto. El comprador garantiza que, una vez que el pedido de productos es definitivo, la utilización de estos productos se efectuará de acuerdo con las prescripciones de utilización, mantenimiento y buenas prácticas.

7. PLAZOS DE ENTREGA
Los plazos de entrega previstos tendrán un carácter puramente informativo a contar desde el día de nuestra aceptación. Los retrasos no dan derecho al comprador de anular el pedido, de rechazar los productos ni a reclamar daños y perjuicios.

8. CASOS FORTUITOS Y FUERZA MAYOR
Es constitutivo de fuerza mayor o de caso fortuito según las presentes condiciones generales de venta cualquier evento, previsible o no, fuera del control de nuestra empresa tal como: catástrofes naturales, inundaciones, incendios, huelgas generales o parciales, lock-out, interrupción o retraso en el transporte, incumplimiento de un proveedor o subcontratista, interrupción en el suministro de energía, de materias primas o de piezas de recambio, averías en máquinas o cualquier accidente mayor en las instalaciones. En tales circunstancias nuestra empresa prevendrá al comprador por escrito, en el plazo más breve posible a partir de la aparición del evento. El contrato suscrito entre nuestra empresa y el comprador será entonces suspendido de pleno derecho sin indemnización, a contar desde la aparición del evento. Si el evento durase más de 30 días a contar desde su fecha de aparición, el pedido podrá ser rescindido por cualquiera de las partes sin que ninguna de las partes pretenda el otorgamiento de daños y perjuicios. Esta rescisión tendrá efecto a fecha de la primera presentación de la carta certificada con acuse de recibo rescindiendo dicho pedido. No obstante, las cantidades preparadas para la entrega en el momento del evento deberán ser aceptadas por el comprador.

9. ENTREGA - TRANSPORTE
La entrega se efectúa en nuestros almacenes, sea mediante la entrega directa de los productos al comprador, sea mediante su entrega a un expedidor o transportista. A pesar de la cláusula de reserva de propiedad estipulada en el artículo "RESERVA DE PROPIEDAD" de las presentes condiciones generales de venta, la transferencia de los riesgos y la transferencia de la guardia jurídica de los productos se opera a su entrega. De esto se desprende que los productos viajan a cuenta y riesgo del comprador, sea cual sea el modo de transporte o la forma de pago del precio del transporte. En caso de avería, de pérdidas o faltas corresponde al comprador ejercer cualquier reclamación y efectuar cualquier reserva contra el transportista.

10. PRECIO DE VENTA - FACTURA
Los productos se suministran al precio en vigor el día en que el pedido se convierte en definitivo, teniendo en cuenta el IVA aplicable a dicha fecha. Cualquier cambio de tasa podrá ser repercutido en el precio de los productos. Nuestros precios se establecen en función de las condiciones económicas (especialmente el coste de las materias primas) existentes el día en que el pedido es definitivo y son susceptibles de revisión teniendo en cuenta la variación de estas condiciones en el curso de ejecución del pedido. Lo mismo se aplica para las mercancías y materiales de importación en caso de modificación del valor de las divisas, de las tasas de los derechos de aduana y de tasas diversas. Por lo tanto nos reservamos el derecho de modificar nuestras tarifas en función de lo anterior. Ninguna reclamación relativa a nuestras facturas podrá ser admitida si se nos presenta en un plazo superior a 8 días después de su recepción. Nuestros precios se entienden para productos puestos a disposición del comprador en nuestros almacenes. Los gastos de embalaje, transporte y seguro no están incluidos.

11. FORMAS DE PAGO Y CADUCIDAD DEL VENCIMIENTO
1. Salvo estipulación contraria, las facturas son pagaderas en nuestra sede social, netas y sin descuento, a 30 días fin de mes, a contar desde la fecha de emisión de la factura.
Salvo acuerdo expreso y sin perjuicio de todos nuestros derechos o acciones, especialmente los definidos en los artículos "RESOLUCION" y "RESERVA DE PROPIEDAD" todo pago no efectuado en el vencimiento fijado será objeto de penalización por demora calculada a un interés de tres veces el interés legal a la que se añadirá una indemnización fija de 40 € por gastos de recobro. Estas penalizaciones e indemnizaciones serán cargadas de oficio en la cuenta del comprador. Si los gastos de recobro son superiores a la indemnización fija se podrá pedir una indemnización complementaria, previamente justificada. Además, los pedidos en curso serán suspendidos o anulados si lo estima conveniente nuestra empresa, sin perjuicio de proceder a otros recursos.
2. En caso de pagos escalonados, el no pago de uno solo hará exigible el resto del saldo.
3. Todos los gastos relativos a las transferencias bancarias internacionales serán a cargo del comprador.

12. RESOLUCION
La venta será resuelta de pleno derecho, si le parece conveniente a nuestra empresa, sin previo requerimiento ni citación ni renuncia a nuestro derecho a reclamar daños y perjuicios.
- si el comprador cancela su pedido antes de que sea lanzado desde nuestros almacenes o;
- si el comprador no recoge el pedido dentro del plazo establecido o;
- si alguna suma no se paga en la fecha de vencimiento.

En estos escenarios, el depósito pagado será retenido por nosotros como compensación.

13. RESERVA DE PROPIEDAD

Por acuerdo expreso, las mercancías y materiales entregados quedarán de nuestra propiedad hasta el día de su pago. A este efecto, no se considera un pago, en el sentido de la presente disposición, el envío de letras o cualquier tipo de efecto que cree una obligación de pagar.
De cualquier manera, el comprador podrá revender y transformar los productos solamente en las condiciones siguientes:
- El comprador está autorizado a revender las mercancías y materiales entregados, pero no los puede empeñar ni transferir su propiedad a título de garantía. No son embargables.
- El comprador también está autorizado a transformar las mercancías y materiales entregados, especialmente mediante su incorporación o integración en otros fabricados. En este caso, se compromete a pagar inmediatamente la cantidad adeudada o a cedernos la propiedad del objeto resultante de la transformación con el fin de garantizar nuestros derechos de vendedor anteriormente previstos. En caso de embargo o de intervención de un tercero, el comprador debe darnos aviso de inmediato.
- La autorización de reventa o de transformación será retirada automática e inmediatamente en caso de falta de pago por el comprador o retraso del mismo.
- A pesar de la aplicación de la presente cláusula de reserva de propiedad, el comprador soportara la carga de los riesgos a partir de la entrega, sobre todo en caso de pérdida, robo o destrucción. En consecuencia, suscribirá un seguro que garantice los riesgos surgidos a partir de la entrega de los productos.

14. GARANTIA

Nuestros productos están garantizados por un año a contar desde la fecha de entrega contra cualquier defecto de material o fabricación. Esta garantía se anulará automáticamente en el caso de que nuestros productos no se hubiesen montado adecuadamente o de acuerdo a las especificaciones conforme a las cuales sido diseñados y fabricados. Si se trata de productos de catálogo, estas especificaciones están indicadas en nuestro catálogo. Para productos específicos estas especificaciones son el resultado de las formuladas por el comprador.
Nuestra obligación a título de garantía está en todo caso limitada, a elección de nuestra empresa, a su reparación o a su reembolso nuestra empresa no estará obligada a reparar el daño causado por el defecto ni el resultante de la inmovilización del producto entregado o del conjunto en el cual se hubiese podido incorporar.
La garantía está excluida si (i) el defecto de fabricación o de diseño proviene de una mala realización o diseño impuesto por el comprador, (ii) el defecto proviene del material y/o de un producto suministrado por el comprador o de piezas o materiales especificados por el comprador.
Nuestra empresa se desentiende de cualquier obligación después del periodo de garantía o si la reclamación del comprador no le es enviada con el material defectuoso, a porte pagado, durante el periodo de 30 días después de constatar el defecto. Una intervención a título de garantía no tiene en ningún caso por efecto la prolongación de la misma. Lo precedente constituye la integralidad de la garantía de nuestra empresa y prevalece sobre cualquier otra garantía de cualquier naturaleza que sea.

15. NO CONFORMIDADES

- 15.1 El comprador debe verificar los productos cuando los reciba, esto incluye la calidad, cantidades, referencias de los productos y su correspondencia con el pedido. Ninguna reclamación, que deben ser informadas por escrito y deben especificar la naturaleza del incumplimiento, se tendrá en cuenta si nuestra empresa la recibe después de un período de 3 días hábiles posteriores a la fecha de entrega (en lo sucesivo, la "Reclamación»). Este procedimiento de inspección por parte del comprador, que se limita al plazo antes mencionado de 3 días hábiles, no aumentará la duración del período de pago ni cambiará su punto de inicio según lo establecido en el artículo «Condiciones de pago y fecha de vencimiento». Si el comprador tiene la intención de iniciar un proceso legal, este debe iniciarse como máximo en el plazo de un año desde la fecha entrega; y una vez que este plazo ha pasado, no se podrá tomar ninguna acción legal.
- 15.2 Nuestra empresa tendrá un período de 10 días hábiles desde la fecha de la reclamación para verificar si existe un problema de no conformidad con el producto o no. Nuestra empresa deberá indicar su reconocimiento de una no conformidad del producto mediante la emisión de un formulario de aceptación (en adelante, el «Formulario de aceptación»).
- 15.3 El Producto, que tendrá el Formulario de Aceptación adjunto, se devolverá en un plazo de 10 días hábiles después de que se haya emitido este Formulario de Aceptación, por el cual se especifica que esta devolución se realizará de acuerdo con los procedimientos descritos por nuestra compañía, que correrá con los gastos. Si el valor unitario del producto reconocido como no conforme es inferior o igual a € 40 (impuestos no incluidos), el producto no será devuelto a menos que nuestra compañía tome una decisión expresa que indique lo contrario.
- 15.4 Los productos para los cuales nuestra empresa ha emitido un Formulario de aceptación están sujetos, a discreción de nuestra empresa, a un reemplazo, reparación o abono, con exclusión de cualquier tipo de compensación. Nuestra empresa informará al comprador de los plazos para reemplazar o reparar el producto no conforme cuando se emita el Formulario de aceptación, especificando sin embargo que reemplazar un producto requiere que el producto no conforme haya sido recibido previamente por nuestra empresa, excepto si el producto no tiene que ser devuelto. La empresa emitirá un abono en un plazo de 3 días hábiles a partir de la recepción del producto no conforme o cuando se emitió el Formulario de aceptación, si el producto no tiene que ser devuelto.

16. DEVOLUCIÓN DE LOS PRODUCTOS EN CASO DE CANCELACIÓN COMPLETA O PARCIAL DE UNA ORDEN

Cualquier comprador que desee devolver un pedido completo o parte de un pedido debe enviar una solicitud de devolución a nuestra compañía dentro de un período máximo de 3 meses desde la fecha en que se emitió la factura relacionada con el pedido en cuestión, con el fin de obtener autorización por parte de nuestra compañía para devolver el (los) Producto (s) en cuestión. De hecho, cualquier devolución de un Producto por parte del comprador debe estar sujeta a un acuerdo formal y previo de nuestra compañía.
Quedan excluidos de este procedimiento de «devolución» los siguientes productos:
- Productos cuyo valor sea inferior o igual a € 100 excl. impuesto,
- Productos específicos (es decir, no se ofrece en el catálogo),
- Productos con fecha de caducidad.

A pesar del principio según el cual un Producto con un precio unitario inferior o igual a 100 €, impuestos no incluidos, no puede devolverse, nuestra empresa podrá aceptar, si lo considera oportuno, la devolución de varios Productos cuyo precio unitario sea menor o igual a € 100, impuestos no incluidos, sujeta a las siguientes condiciones:
- el precio total acumulado de los Productos devueltos sea superior a 100 €, impuestos no incluidos, y
- que la devolución de los Productos se realice en el marco de un solo envío, y
- que las demás condiciones aplicables al procedimiento de devolución (en particular, respeto del plazo de 3 meses y acuerdo de nuestra empresa) se respeten escrupulosamente.

Si nuestra empresa acepta devolver un producto, el comprador seguirá siendo responsable de los costes de embalaje y transporte cargados al comprador por nuestra empresa cuando se entregó el pedido. Los costes y riesgos relacionados con la devolución de un producto correrán a cargo del comprador. Finalmente, se facturarán al comprador 50€ en concepto de administración por devolución.
Sujeto al cumplimiento de los términos y condiciones mencionados anteriormente, nuestra empresa deberá indicar que acepta la devolución de un producto emitiendo una orden de devolución. El comprador devolverá el producto junto con la orden de devolución dentro de un plazo máximo de 15 días hábiles a partir de la fecha de emisión de la orden de devolución. Nuestra empresa debe inspeccionar el producto devuelto dentro de un período máximo de 10 días desde la fecha de su recepción. El objetivo de esta inspección es verificar que el producto sea aceptable y que esté en la condición en que nuestra empresa lo entregó al comprador.
Después de que el producto devuelto ha sido inspeccionado y nuestra empresa ha aceptado que retirará el producto, se producirá el abono correspondiente al producto devuelto dentro del período de 10 días a partir de su recepción después de que los honorarios de administración referidos anteriormente hayan sido deducidos.
Nuestra empresa no acepta devoluciones de productos que no cumplan con el procedimiento mencionado en este artículo 16 o con lo previsto en el artículo 15.

17. ATRIBUCION JURISDICCIONAL - DERECHO APLICABLE

Las partes acuerdan expresamente que cualquier disputa de cualquier tipo o por cualquier motivo, incluso en relación con el ejercicio de la garantía o con múltiples demandados, caerá bajo la jurisdicción exclusiva de los tribunales de la ciudad donde esté radicada la sede social de esta empresa, a pesar de cualquier disposición contraria invocada por el comprador. Sin perjuicio de las estipulaciones al lugar de pago real, ni nuestros giros bancarios ni la aceptación de la liquidación ni los envíos bajo ningún sistema constituirán una novación o renuncia a esta disposición de jurisdicción.
Cualquier problema relacionado con estas condiciones generales de venta o las ventas que rigen se regirá por la legislación francesa.
En el caso de que estas condiciones generales de venta se traduzcan a un idioma extranjero, solo prevalecerá la versión francesa.

1. PURCHASER'S ACCEPTANCE

Any order for goods and/or equipment (hereafter: the «products») automatically includes the unreserved acceptance by the purchaser (french or overseas) of all terms set forth in this document, and the waiver of all stipulations in its own terms and conditions, except for special written agreements formally accepted by our company.

2. PLANS, DESIGNS AND DOCUMENTS

We shall retain exclusive ownership of all plans, designs and documents of all kinds provided or sent by our company. They must be returned to us upon request. Financial contributions for design and travel costs may be invoiced. We retain all intellectual property rights attached to our plans, designs and documents. Communication of these plans, designs and documents shall not result in the transfer in any form of the attached intellectual property rights. These plans, designs and documents cannot be disclosed to anyone or used in any way by their recipient.

3. ACCEPTANCE OF ORDERS

Orders placed by the purchaser are only final when confirmed and accepted by our company in writing.

4. MINIMUM ORDER

Any order from a purchaser (for which an account has already been opened by our company) can only be accepted if the amount of the order is at least equal to 100 euro excluding taxes.

5. ORDER FROM A NEW PURCHASER

Any order from a new purchaser (requiring as such that an account has been opened by our company in its favour) can only be accepted if (i) the amount of the order is at least 500 euro excluding taxes and (ii) if it is accompanied by an advance payment to our company of an amount equal to the amount of this order excluding taxes. Should our company refuse to accept the order, in accordance with the faculty it is granted in application of the article above "Acceptance of Orders", the advance thus paid will be immediately returned by our company.

6. PRODUCT PRESENTATION AND DESIGN

Except for specifications requested by the purchaser, our Products are generally delivered in accordance with the reproductions and descriptions which appear in our catalogue. However, our company expressly reserves the right to change a model at any time, whether for reasons of safety, technical support and manufacturing or improvements. In the case of a purchase order in progress for a model which has been changed, our sole obligation is to deliver the ordered Product in accordance with the new model.

In its capacity as an experienced professional, at the time of its order the purchaser will ensure that the Products are suitable for their intended use or will ask our company any questions it may have on this issue, to enable us to suggest an adjustment to the initially planned order. Once the Product order is final, the purchaser guarantees that the Products will be used in accordance with the instructions for maintenance and use and with best practices.

7. DELIVERY DEADLINES

Stated or planned delivery deadlines, specifically at the time of the order, are always provided for information only. Any delays do not give the purchaser the right to cancel the sale, reject the Products, apply penalties or claim damages.

8. ACTS OF GOD AND FORCE MAJEURE

Any event, whether or not foreseeable, which is outside of our company's control during normal operations, which interfere in the performance of its obligations, including but not limited to natural disasters, fire, floods, total or partial strikes, lockouts, transport interruptions or delays, failure of a supplier or a subcontractor, interruption in the supply of energy, raw materials or spare parts, machinery breakdown and any major accidents at the facilities constitute force majeure or an act of God within the meaning of these general terms of sale. Under such circumstances, our company will inform the customer of the event in writing as soon as possible. The agreement binding our company and the purchaser shall be automatically suspended without compensation starting from the occurrence of the event. If the event lasts longer than 30 (thirty) days from the date it began, the order may be terminated by the first party to act, and neither party may claim damages. This termination will take effect on the date of the initial delivery of the registered letter with return receipt terminating such order. Nevertheless, quantities ready for delivery at the time of the event shall be accepted by the purchaser.

9. DELIVERY - TRANSPORT

Delivery takes place in our stores, either by directly providing the Products to the purchaser or delivering them to a shipper or transporter.

Notwithstanding the retention of title provision set forth in Article 11 of these general terms of sale, the transfer of risk and lawful possession of the Products occurs upon delivery. Accordingly, the Products travel at the purchaser's own risk, regardless of the transport method or the terms of payment for transport costs. In the case of damaged, lost or missing goods, the purchaser is responsible for exercising all remedies and making all necessary reserves against the transporter within the deadlines and according to the procedures set forth in Article L 133-3 of the French Commercial Code.

10. SALE PRICE - INVOICES

The Products are provided at the price in effect on the day the order becomes final, taking into account the applicable VAT as of that date. Any change in the rate may be recovered through the Product price. Our prices are established according to economic conditions (such as the cost of raw materials) as they exist on the day the order is final, and may be revised based on changes in these conditions during execution of the order. The same applies for imported goods and equipment in the event of modifications in foreign currency exchange rates and the rates of customs duties and other taxes. We therefore reserve the right to change our rates based on the foregoing. Any claim concerning our invoices will only be allowed if submitted within eight days following receipt. Our prices include «Products available to the purchaser in our stores». Additional charges apply to costs of packaging, transport and insurance

11. TERMS OF PAYMENT AND EXPIRY OF THE TERM

1. In the absence of provision to the contrary, our invoices are payable at our registered office, net and without discount, at thirty days from the end of the month starting from the date of issuing of the invoice.

By express agreement and without prejudice to all our other rights and actions and in particular those set forth at Articles 10 and 11 hereafter, any sum not paid at the due date shall form the subject of late payment penalties calculated at the rate of three times the statutory interest rate to which a lump sum compensatory payment for an amount of 40 € will be added for recovery costs. These penalties and compensation are automatically payable and shall be applied to the debit of the purchaser's account. When the recovery costs incurred are greater than the amount of that lump sum compensatory payment, additional compensation may be requested, upon justification. Furthermore, orders in progress shall be automatically suspended or cancelled if our company sees fir, without prejudice to any other remedies.

2. In the event of payment by agreed instalments, the non-payment of a single instalment shall make the balance due automatically.

3. All costs relative to international bank transfers are the responsibility of the purchaser.

12. CANCELLATION

The sale shall be automatically cancelled, in our company's discretion, without notice or summons and without prejudice to our right to seek damages:

- *if the buyer cancels their order before it is released from our stores or;*
- *if the buyer does not take delivery of it by the deadline set or;*
- *if any sum is not paid by the due date.*

In these scenarios, the deposit paid shall be retained by us as compensation.

13. RETENTION OF TITLE

By express agreement we retain ownerhsip of the supplied products until the date of full payment, in accordance with article I 624-16 paragraph 2 of the French commercial code. In this regard, the submission of bank drafts or any other instrument that creates an obligation to pay does not constitute a payment within the meaning of this provision.

Nevertheless, the purchaser may resell or alter the products, but only under the following conditions:

- Within the scope of normal operations of its business, the purchaser is authorised to resell the delivered products, but it may not pledge them as collateral or transfer ownership as a guarantee. Furthermore, they are not subject to seizure. In the event of resale, the purchaser agrees to immediately pay us the portion of the price remaining due or inform us immediately so we can potentially exercise our claims concerning the price against the third party purchaser.

- In the scope of its normal operations, the purchaser is also authorised to alter the delivered products, specifically by incorporating them into or adding them to other equipment. In this case, it agrees to immediately pay the portion of the price remaining due, or to transfer to us ownership of the item resulting from the alteration to guarantee our seller's rights as set forth above, in the event of seizure or other action by a third party the purchaser is required to inform us immediately.

- Authorisation to resell or alter is automatically and immediately withdrawn in the event the purchaser is unable to make payments or payment is late.

- Despite the application of this retention of title provision, the purchaser shall bear all risks from the time of delivery, specifically in the case of loss, theft or destruction. Accordingly, it will take out insurance covering risks which arise as from product delivery.

14. GUARANTEE

Our Products are guaranteed from one year as from delivery against any defects in materials, or manufacturing or design defects. This guarantee automatically ends in the event our Products are not assembled and used according to «best practices» or in accordance with the characteristics for which they were designed or manufactured. With regard to the Products in the catalogue, such characteristics are set forth in such catalogue. For special Products, these characteristics result from the specifications provided by the purchaser.

In any case, our obligations under the guarantee are limited, in our company's discretion, to the simple replacement of Products acknowledged as defective by our company, their repair or their reimbursement. Our company is in no way responsible for repairing damage caused by such defect, specifically damage resulting from downtime of either the delivered Product or the ensemble into which it was incorporated.

The guarantee is not applicable if (i) the manufacturing or design defect results from improper use or design imposed by the purchaser, (ii) the defect results from equipment and/or a product provided by the purchaser or arises from parts or equipment requested by the purchaser.

Our company is released from all obligations following the guarantee period, or if the purchaser's claim is not submitted to us along with the defective equipment «carriage paid» within 30 days after noting the defect. In no case shall exercise of the guarantee extend such guarantee. The foregoing constitutes the entirety of our company's guarantee and prevails over any other guarantee of any kind.

15. NON-CONFORMITIES

15.1 The buyer must check the products when they are delivered, and this should include the quality, quantities and references of the Products and their compliance with the order. No claim - which must be reported in writing and specify the nature of the non-conformity - shall be taken into account if our company receives it after a period of 3 working days following the date of delivery (hereafter the «Claim»). This inspection procedure by the buyer, which is restricted to the aforementioned deadline of 3 working days, shall neither increase the length of the payment period nor change its start point as provided for in the Article «Terms of payment and expiry date». If the buyer intends to initiate legal proceedings, this must be initiated within one year of delivery; and once this deadline has passed, no legal action may be taken.

15.2 Our company shall have a period of [10 working days] from the date of the Claim to check, when there is contact with the buyer, that there is a non-conformity issue with the Product or not. Our company shall indicate its acknowledgement of a Product non-conformity by issuing an acceptance form (hereafter the «Acceptance Form»).

15.3 The Product, which shall have the Acceptance Form attached to it, shall then be returned within [10 working days] after this Acceptance Form has been issued, it being hereby specified that this return shall be done in accordance with the procedures outlined by our company, which shall bear the costs. If the unit value of the Product acknowledged to be non-compliant is less than or equal to €40 excl. tax, the Product shall not be returned unless an express decision has been taken to the contrary by our company.

15.4 The Products for which our company has issued an Acceptance Form, are subject, at the discretion of our company, to replacement, repair or a credit note, to the exclusion of any compensation of any sort. Our company shall inform the buyer of the deadlines for replacing or repairing the non-compliant Product when the Acceptance Form is issued, it being specified however that replacing a Product requires that the non-compliant Product has been received beforehand by our company, except if the Product does not have to be returned. A credit note shall be issued by our company within 3 working days from receipt of the non-compliant Product or when the Acceptance Form was issued, if the Product does not have to be returned.

16. RETURN OF PRODUCTS IN THE EVENT THAT AN ORDER IS FULLY OR PARTIALLY CANCELLED

Any buyer who wishes to cancel all or part of a Product order must send his/her application to return one or more of these Products to our company within a maximum period of 3 months from the date that the invoice relating to the order in question was issued, in order to get the agreement of our company to return the Product(s) in question. Indeed, any return of a Product by the buyer must be subject to formal and prior agreement from our company.

It having been already specified that this "return" procedure may in no case be implemented for the following Products:

- Product whose unit price is less than or equal to €100 excl. tax,

- A specific Product (i.e. not offered in the catalogue),

- A Product with an expiry date.

By way of derogation to the principle that a Product with a unit price less than or equal to €100 excl. tax cannot be returned, our company could accept, of its own free will, the return of several Products with a unit price less than or equal to €100 excl. tax subject to:

- the total aggregate price of the returned Products is greater than €100 excl. tax, and

- the Products are returned in one single consignment, and

- that the other conditions that apply to the return procedure (in particular the 3 month maximum deadline and the agreement from our company) are stringently complied with.

If our company agrees to the return of one or more Products, the buyer shall remain liable for the packaging and transport costs charged to the buyer by our company when the order was delivered. The costs and risks related to the return of the Product(s) shall be borne by the buyer. Finally, the buyer shall be invoiced €50 excl. tax in administration fees per return order (such as this term is defined below).

Subject to compliance with the terms and conditions mentioned above, our company shall indicate that it agrees to the return of the Product(s) by issuing a return order listing the Product(s) for which the return has been authorized. The buyer shall then return the Product(s) concerned accompanied by the return order within a maximum period of 15 working days from the date on which the return order was issued and in one single consignment. Our company shall inspect the returned Product(s) within a maximum period of 10 days from the date of receipt. The purpose of this inspection is to check that each Product returned is definitely the one which is the subject of a return order and that it is in the condition in which our company delivered it to the buyer.

After each Product returned has been inspected and our company has accepted that it shall take back the Product, a credit note corresponding to the price of the returned Product(s) shall be produced within a period of 10 days from its receipt, after the administration fees referred to above have been deducted.

Our company does not accept any returns of Products which do not comply with the procedure referred to in this Article 16 or with that provided for in Article 15.

17. JURISDICTION - APPLICABLE LAW

The parties expressly agree that any disputes of any kind or for any reason, even concerning exercise of the guarantee or multiple defendants, falls under the exclusive jurisdiction of the commercial court which has the responsibility of our registered office, notwithstanding any contrary provision invoked by the purchaser.

Notwithstanding any stipulations to the actual place of payment, neither our bank drafts or acceptance of settlement nor shipments under any system whatsoever shall constitute a novation or waiver of this jurisdiction provision.

Any issue concerning these general terms of sale or the sales they govern shall be governed by French law.

In the case these general terms of sale are translated into a foreign language, only the French version shall prevail.

020910723 248
020910724 248
020910824 248
020910825 248
020910881 248
020911036 251
020911047 251
020911563 243
020911564 243
020911565 243
020911566 244
020911567 244
020911568 244
020911635 243
020911636 243
020911637 244
020911638 244
020911647 225
020911647 245
020911647 246
020911647 256
020911647 266
020911647 287
020911652 243
020911654 243
020911655 243
020911794 281
020911794 286
020911795 281
020911795 286
020911799 281
020911799 286
020911943 245
020911944 245
021603109 284
021603121 242
021603124 242
021603125 242
02160309L 284
02160309M 282
02160311A 238
02160311B 238
021603310 286
021603791 285
021610128 285
021610204 283
021610205 283
021610343 286
021610463 285
021610725 285
021610820 282
021610821 282
021610822 282
021610823 282
021610982 285
021611039 251
021611040 251
021611048 251
021611054 252
021611063 252
022111274 263
022510015 236
022511053 237
022911273 262
023111276 253
023111277 254
025703460 279
025703470 279
025703471 279
025703477 280
025703480 280
025703490 280
025703503 269
025703540 269
025703570 280
025704120 278
025704150 277
025704151 277
025704156 277
025704180 240
025704180 260
025704190 278
025704210 278
025704220 260
025704330 276
025704331 276
025704341 273
025704342 271
025704343 271
025704360 275
025704370 276
025704380 274
025704380 276
025704390 276
025704420 279
025704421 279
025704423 279
025704430 277
025704431 277
025704433 277
025710495 280
025710534 269
025710552 240
025710552 260
025710743 240
025710763 278
025710927 260
025710947 269
025711049 240
025711171 266
025711172 256
025711174 246
025711174 257
025711174 267
025711174 429
025711175 247
025711175 257
025711175 267
025711188 246
025711188 257
025711188 266
025711225 272
025711226 273
025711229 272
025711230 273
025711236 258
025711236 268
025711616 278
025711617 281
025711620 239
025711621 239
025711657 239
025711660 267
025711661 258
025711663 259
025711664 268
025711672 259
025711690 259
025711691 268
02610347B 275
026103541 270
026104153 275
026104184 241
026104184 261
026104332 274
026104351 273
026104352 271
026104361 274
026104371 274
026104391 274
026110026 275
026110029 275
026110537 270
026110553 241
026110553 261
026110929 261
026110949 270
026111050 241
027503130 193
027503140 193
027503830 A 192
027503830 C 192
027503832 A 192
027503832 B 192
027503833 193
027510444 192
027703160 215
027704110 214
027711149 409
027711239 220
027711240 220
027711241 221
027711242 221
027711414 221
0844888 209
0844889 209
0844892 569
0844894 569
0844894RE 569
0844897C 211
0844898 210
0844899 210
0844900 209

0844901 209
0844902 210
0844905 566
0844906 566
0844907 566
0844909 209
0844915DR 210
0844915GA 210
080605190 290
080605210 300
080605270 300
080605311 300
081005340 290
081005360 298
081005380 298
081005420 298
081105350 291
081105370 300
081105390 301
081105430 301
081505460 288
081505480 295
081505500 297
081505520 304
081505521 304
081605470 291
081605490 301
081605510 301
081605530 305
082005700 289
082005740 296
082005760 297
082005780 304
082005792 304
082010189 297
082010207 296
082105701 292
082105781 305
082105793 305
082110409 299
082110437 299
082500211 297
082505710 289
082505750 296
082505770 297
082505790 304
082510209 296
082605711 292
082605791 305
082610410 300
082610438 299
083005440 307
083005450 308
084011761 288
084011762 288
084011763 288
084011764 288
084011765 304
084011772 295
084011773 295
084011774 295
084011775 295
084011776 295
0903684 174
0903684IN 174
0903685 174
0904453 176
0904454 176
0936841 174
0937050 174
0944520IN 177
0944520ZI 177
0944521 177
0944522ZI 178
0944523 178
0944530 176
0944531 177
0944532 178
0944540 175
0944541 177
0944542 178
0944543 175
0944543IN 175
100243 473
100248 471
100256 471
100264 471
100271 471
100275 473
100277 473
100283 472
100284 472
100285 472
100286 472
100287 471
100298 471
100302 467
100316 478
100323 478
100326 478
100331 478
100334 478
100346 478
100359 470
100359 469
100360 470
100360 469
100363 480
100364 481
100366 480
100368 481
100369 473
100370 473
100383 479
100447 444
100780 488
100793 488
100795 488
100803 488
100812 488
100818 488
100831 488
100843 467
100857 466
100865 466
100924 466
100943 467
100946 467
100957 466
100974 466
100982 467
100986 467
100991 466
101003 466
101017 467
101038 467
101043 466
101047 466
101052 466
101077 466
101087 466
101110 466
101126 466
101137 466
101156 467
101161 466
101167 466
101175 466
101179 468
101190 468
101200 468
101204 468
101215 466
101222 466
101265 466
101273 467
101286 466
101290 466
101299 466
101311 466
101315 467
101320 466
101350 466
101353 466
101358 466
101378 466
101412 467
101422 466
101424 466
101431 467
101435 466
101442 466
101449 466
101453 466
101454 466
101463 466
101470 467
101479 466
101570 466
101608 467
101616 466
101678 467
101688 476

101691 476
101743 475
101775 475
101779 475
101805 476
101813 475
101866 476
101880 475
101882 475
101897 475
101934 476
101936 475
101940 475
101952 475
101961 476
101967 475
101976 475
101990 475
101999 466
102005 475
102012 476
102021 475
102036 475
102086 475
102104 475
102146 476
102151 475
102158 476
102165 475
102195 476
102196 476
102200 476
102206 475
102219 476
102230 475
102240 475
102287 475
102302 476
102305 475
102321 475
102666 468
102668 468
102669 468
102682 470
102682 469
102690 469
102690 470
102716 470
102724 470
102724 469
102726 469
102726 470
102746 490
102758 490
102759 490
102861 488
102907 490
103045 484
103051 484
103207 476
103208 476
1103198 515
1103199 510
1103222 517
1103223 517
1103225 517
1103243 B 517
1103243 C 517
1103243 K 517
1103300 517
1103305 517
1131741 517
1132190 515
1132191 515
1132216 508
1132225 508
1132235 509
1132240 509
1132245 509
1132302 515
1132343 515
1132350 514
1132372 513
1132374 508
1132375 508
1132375A 508
1132375B 508
1132376 508
1132377 510
1132378 510
1132379 510
1132383 508
1132383B 508
1132384 509
1132385 508
1132386 508
1132387 510
1132388 510
1132389 509
1132390 510
1132391 509
1132392 509
1132393 510
1132394 510
1132397 508
1132398 509
1132400 508
1132401 508
1132402 509
1132408 509
1132412 509
1132441EC 516
1132441ED 516
1132441FD 516
1132441FF 516
1132441HD 516
1132441HE 516
1132441HF 516
1132442BA 516
1132442BB 516
1132442CA 516
1132442CB 516
1132442CC 516
1132442CF 516
1132442CM 516
1132442DA 516
1132442DB 516
1132442DC 516
1132442DD 516
1132442DF 516
1132442DM 516
1132442EA 516
1132442EB 516
1132442EC 516
1132442FA 516
1132442FB 516
1132442FC 516
1132442HA 516
1132442LA 516
1132510 518
1132575 519
1132576 519
1132579 518
1132580 518
1132581 518
1132582 518
1132583 518
1132585 519
1132586 519
1132588 518
1132589 519
1132590 519
1132592 518
1132594 519
1132596 518
1132599BL 519
1132599GC 519
1132599NO 519
1132600 516
1132601 516
1145695 514
1203173 515
1203174 515
1203235 513
1203242 343
1203242 513
1203242CL 343
1203255 513
1203257 513
1232040 514
1232351 513
1232410 513
1232455 514
1232510 510
1232514 510
1232515NO 511
1232541 510
1232543 514
1232543 536
1232546 514
1232554 515
1232554CO 515
1232557 535

1232560 515
1232561 340
1232561 334
1232561 336
1232564 343
1232564CL 343
1232564CO 343
1232566 333
1232566 335
1232566 339
1232566CO 333
1232566CO 335
1232566CO 339
1232568 333
1232568 335
1232568 340
1232568CO 333
1232568CO 335
1232568CO 340
1232569 333
1232569 335
1232569 340
1232569CO 333
1232569CO 335
1232569CO 340
1503581 520
1503582 520
1503629 520
1503634 521
1503637 521
1636492 534
1636494 534
1636497 534
1636522NO 534
1636522RO 534
1636523NO 532
1636523NO 534
1636663AN 529
1636663AR 529
1636665AR 528
1636667AN 528
1636665AN 528
1636675AN 530
1636677AN 530
1636699 520
1636701AN 531
1636701AR 531
1636701EA 531
1636711AN 525
1636716 524
1636722 523
1636723AR 533
1636723BR 533
1636724AR 533
1636724BR 533
1636725AN 532
1636725AR 532
1636726 533
1636726 534
1636727 532
1636727 534
1636729 522
1636730 522
1636731 329
1636732 329
1636733VI 109
1636733VI 110
1636733VI 111
1636733VI 112
1636733VI 113
1636733VI 114
1636733VI 123
1636733VI 522
1636735AN 522
1636736 533
1636736E 533
1636737 533
1636737E 533
1636738 525
1636739 522
1636740 524
1636741VI 522
1636742 135
1636743 135
1636747 329
1636748 329
1636751 533
1636761 329
1636762 329
1636765DR 329
1636765GA 329
1636780AN 529
1636780AR 529
1636793NO 534
1636795NO 534
1636795RO 534
1636798GR 534
1637591 521
1637596 521
1637597 516
1637597 537
1637598 516
1637598 537
1804002 181
1804003 181
1804015 182
1804018 182
1804020 182
1804046 186
1804048 187
1804050 S 186
1804060 189
1804075 187
1804079 188
1839962 179
1840145 186
1840291 181
1841101CV 179
1841101MN 179
1904063 189
1904064 189
1940011 180
1940016 217
1940017 226
1940017JI 226
1940017JS 226
1940017MN 226
1940020 224
1940020M 224
1940670 187
1940670AN 187
2004389 571
2043800 570
2043802 570
2043810 570
2043820 570
2043912 A 560
2043912 B 560
2043912 D 560
2043913 D 560
2043913 F 560
2043913 H 560
2043914 C 560
2043914 D 560
2043914 H 560
2043914 K 560
2043915 F 560
2043915 G 560
2043915 J 560
2043916 J 560
2043916PI 560
2043917 F 562
2043917F 573
2043917 G 562
2043917G 574
2043917 J 562
2043918 F 561
2043918 H 561
2043918 J 561
2043918 K 561
2043919 D 562
2043919 F 562
2043919 H 562
2043920 E 561
2043920 G 561
2043920 I 561
2043920 J 561
2043921 K 561
2043921 M 561
2043921 P 561
2043921PI 560
2043921TI 560
2043921WI 560
2043922 D 560
2043922 F 560
2043922 H 560
2043922 J 561
2043922JI 560
2043922 M 561
2043922 P 561
2043922PI 560
2043922 S 561
2043922SI 560

2043922VI 560
2043922WI 560
2043923 F 560
2043923 J 560
2043923 M 561
2043923 P 561
2043923PI 560
2043923TI 560
2043924 D 561
2043924 F 561
2043924 H 561
2043924 J 561
2043924 M 561
2043924MI 561
2043924 P 561
2043924PI 561
2043924TI 561
2043924VI 561
2043926 564
2043927 564
2043928 564
2043929 565
2043930 565
2043931 565
2043932SO 563
2043933 563
2043934 563
2043935 563
2043936 564
2043937 564
2043938 563
2104253MN 188
2104261CV 188
2104262 189
2104263CV 188
2104304 218
2104325DR 190
2104325GA 190
2104325ID 190
2104325IG 190
2104333 190
2137623 215
2141199DR 223
2141199GA 223
2141200 196
2141200MN 196
2141201 196
2141201MN 196
2141203 197
2141203JO 198
2141204 198
2141205 198
2141205GA 199
2141205GA 223
2141205PR 199
2141205PR 223
2141210 194
2141211DR 195
2141211GA 195
2141212 195
2141213GA 223
2141213V1D 222
2141213V1G 222
2141213V2D 222
2141213V2G 222
2141213V3D 222
2141213V3G 222
2141218 199
2141218MN 199
2141220DR 194
2141220GA 194
2141230 212
2141231 212
2141234 212
2141235 212
2141236 212
2141238 197
2141239 197
2141310 200
2141311 200
2141410 211
2141865DR 216
2141865GA 216
2141865GS 216
2141990DR 204
2141990GA 204
2141991 204
2141992 219
2141995DR 213
2141995GA 213
2142000 213
2142001DR 213
2142001GA 213
2143281 191
2143281IN 191
2143282 191
2143282IN 191
2143283 191
2143321 190
2204354IN 207
2204354ZI 207
2243330 206
2243340 206
2243350 206
2243360 207
2243361 208
2243363 208
2243370 205
2243372 205
2243470CD 229
2243470CG 229
2243481PO 287
2243482FD 230
2243482FG 230
2243482MD 287
2243482MG 287
2243483FD 230
2243483FG 230
2243484FD 231
2243484FG 231
2243485FD 231
2243485FG 231
2243541 207
2304436BD 233
2304436BG 233
2304437BD 233
2304437BG 233
2304437CD 232
2304437CG 232
2311111-16 204
2311738-05 179
2312043-01 189
2312180-16 202
2312181-16 202
2314498-01 203
2314499-01 203
2315276-01 203
2316268-13 215
2318610-01 202
2318611-01 202
2319244-01 203
2320599-05 201
2322672-03 201
2344308PT 214
2344350 184
2344351CV 184
2344351MN 184
2344352 184
2344361CV 185
2344362 185
2344372 185
2344373 183
2344373BA 183
2344373MN 183
2344374 183
2344378 183
2344380 586
2344439 280
2344454BO 255
2344457 264
2344466GO 341
2344494AX 276
2344523VP 403
2344530GA 271
2344533PI 273
2344540 214
2344550BA 218
2344550CV 217
2344550GA 218
2344550MN 217
2344551 218
2344552 218
2344559PO 402
2344571BO 249
2344572BB 252
2344572BH 252
2344572BO 250
2344576S 249
2344576S 250
2344600 265
2344710CC 235
2380801 204
2380802 204

2403788 356
2437819 357
2437820 357
2437828 354
2437828BU 354
2437828CO 354
2437828MA 354
2537813 356
2537813BU 356
2537813MA 356
2537814 353
2537814BU 354
2537814CO 353
2537814MA 354
2537815 353
2537815MA 354
2537816 353
2537816MA 354
2537837 351
2537838 351
2537838IN 351
2537840 351
2537844 351
2537851 349
2537852 351
2537854 351
2537856 348
2537861DR 357
2537861GA 357
2537862DR 357
2537862GA 357
2537864 348
2537868 348
2537870 352
2537871 353
2537880 350
2537881 350
2537882 350
2537883 350
2603709 327
2603710 327
2603798FF 322
2603798FH 322
2603798FK 322
2603798HH 322
2603798HK 322
2603798HN 322
2603798JD 322
2603798JH 322
2603798JJ 322
2603798JK 322
2603798KK 322
2603798KN 322
2603798MK 322
2603798MM 322
2603799KK 322
2603799LS 322
2603799MM 322
2637120 327
2637131 327
2637132 327
2637133 327
2637134 327
2637135 327
2637136 327
2637136 339
2637598 317
2637603 318
2637993JJ 321
2637997M 330
2637997P 330
2637999 K 330
2637999 M 330
2644381ZI 316
2644382ZI 317
2644383ZI 317
2644414 596
2704423 302
2704430 326
2704432DR 326
2704432GA 326
2704441 299
2704446 593
2704448 303
2704449 302
2704450 293
2704452 299
2704454 293
2704454BL 293
2704465 294
2704466 302
2704470 293
2704472 302
2704474 298
2704477 294
2704478 302
2704479 303
2704506 313
2737989 323
2737998 323
2737999 323
2738000 323
2738001 323
2744389 324
2744394 324
2744398 325
2744399PF 324
2744400 328
2744401 328
2744402 328
2744411 328
2744412 328
2744418 596
2744424 328
2744425 328
2744428 328
2744429 328
2744500 323
2744501 326
2744501 326
2744503 326
2744504 326
2904463DR 77
2904463GA 77
2904464DR 77
2904464GA 77
2904466DR 77
2904466GA 77
2904467DR 77
2904467GA 77
2904469DR 77
2904469GA 77
2904470DR 77
2904470GA 77
2904620 76
2904626ZN 75
2904627ZN 75
2904636ZN 75
2904637ZN 75
2904638ZN 75
2904639ZN 75
2904641ZN 75
2904650 A 76
2904650BH 76
2904650EG 76
2904650 F 76
2904650GH 76
2904650GK 76
2905001 34
2905009 34
2905011 34
2905012 34
2905013 34
2905014 34
2905019 36
2905021 35
2905022 36
2905023 36
2905024 36
2905025 35
2905027 36
2905030 35
2905051 39
2905080 36
2905081 36
2905081 63
2905082 36
2905083 36
2905084 36
2905106 37
2905107 37
2905140 49
2905143 49
2905152L 70
2905152M 70
2905152X 70
2905153L 70
2905153L 71
2905153LMA 71
2905153LMABNA 71
2905153LMADIN 71
2905153LME 71
2905153LMEBNA 71

2905153LMEDIN 71
2905153M 70
2905153M 71
2905153MMA 71
2905153MMABNA 71
2905153MMADIN 71
2905153MME 71
2905153MMEBNA 71
2905153MMEDIN 71
2905153X 70
2905153X 71
2905153XMA 71
2905153XMABNA 71
2905153XMADIN 71
2905153XME 71
2905153XMEBNA 71
2905153XMEDIN 71
2905154L 70
2905154M 70
2905154X 70
2905155L 70
2905155L 71
2905155LIV 71
2905155LIVBNA 71
2905155LIVDIN 71
2905155LSC 71
2905155LSCBNA 71
2905155LSCDIN 71
2905155M 70
2905155M 71
2905155MIV 71
2905155MIVBNA 71
2905155MIVDIN 71
2905155MSC 71
2905155MSCBNA 71
2905155MSCDIN 71
2905155X 70
2905155X 71
2905155XIV 71
2905155XIVBNA 71
2905155XIVDIN 71
2905155XSC 71
2905155XSCBNA 71
2905155XSCDIN 71
2905156L 70
2905156L 71
2905156LDA 71
2905156LDABNA 71
2905156LDADIN 71
2905156M 70
2905156M 71
2905156MDA 71
2905156MDABNA 71
2905156MDADIN 71
2905156X 70
2905156X 71
2905156XDA 71
2905156XDABNA 71
2905156XDADIN 71
2905157L 70
2905157M 70
2905157X 70
2905158L 70
2905158L 71
2905158LIV 71
2905158LIVBNA 71
2905158LIVDIN 71
2905158LME 71
2905158LMEBNA 71
2905158LMEDIN 71
2905158LRE 71
2905158LREBNA 71
2905158LREDIN 71
2905158LVO 71
2905158LVOBNA 71
2905158LVODIN 71
2905158M 70
2905158M 71
2905158M 71
2905158MIV 71
2905158MIVBNA 71
2905158MIVDIN 71
2905158MME 71
2905158MMEBNA 71
2905158MMEDIN 71
2905158MRE 71
2905158MREBNA 71
2905158MREDIN 71
2905158MVO 71
2905158MVOBNA 71
2905158MVODIN 71
2905158X 70
2905158X 71
2905158XIV 71
2905158XIVBNA 71
2905158XIVDIN 71
2905158XME 71
2905158XMEBNA 71
2905158XMEDIN 71
2905158XRE 71
2905158XREBNA 71
2905158XREDIN 71
2905158XVO 71
2905158XVOBNA 71
2905158XVODIN 71
2905159L 70
2905159M 70
2905159X 70
2905160L 70
2905160L 71
2905160LMA 71
2905160LMABNA 71
2905160LMADIN 71
2905160M 70
2905160M 71
2905160MMA 71
2905160MMABNA 71
2905160MMADIN 71
2905160X 70
2905160X 71
2905160XMA 71
2905160XMABNA 71
2905160XMADIN 71
2905200 38
2905201 38
2905202 38
2905203 38
2905205 38
2905206 38
2905501 37
2905502 37
2905600 48
2905601 48
2905602 48
2905608 48
2905680 48
2905615 63
2905615 74
2905616 63
2905616 74
2905642CAPS 72
2905642LAPS 72
2905643CAPS 72
2905643CAPS 73
2905643CAPS 73
2905643CAPS 73
2905643CAPS 73
2905643CMA 73
2905643CMA 73
2905643CMABNA 73
2905643CMABNA 73
2905643CMADIN 73
2905643CME 73
2905643CMEBNA 73
2905643CMEDIN 73
2905643LAPS 72
2905643LAPS 73
2905643LMA 73
2905643LMABNA 73
2905643LMADIN 73
2905643LME 73
2905643LMEBNA 73
2905643LMEDIN 73
2905644CAPS 72
2905644LAPS 72
2905645CAPS 72
2905645CAPS 73
2905645CIV 73
2905645CIVBNA 73
2905645CIVDIN 73
2905645CSC 73
2905645CSCBNA 73
2905645CSCDIN 73
2905645LAPS 72
2905645LAPS 73
2905645LIV 73
2905645LIVBNA 73
2905645LIVDIN 73
2905645LSC 73
2905645LSCBNA 73
2905645LSCDIN 73
2905646CAPS 72
2905646CAPS 73

2905646CDA 73
2905646CDABNA 73
2905646CDADIN 73
2905646LAPS 72
2905646LAPS 73
2905646LDA 73
2905646LDABNA 73
2905646LDADIN 73
2905647CAPS 72
2905647LAPS 72
2905648CAPS 72
2905648CAPS 73
2905648CIV 73
2905648CIVBNA 73
2905648CIVDIN 73
2905648CME 73
2905648CMEBNA 73
2905648CMEDIN 73
2905648CRE 73
2905648CREBNA 73
2905648CREDIN 73
2905648CVO 73
2905648CVOBNA 73
2905648CVODIN 73
2905648LAPS 72
2905648LAPS 73
2905648LIV 73
2905648LIVBNA 73
2905648LIVDIN 73
2905648LME 73
2905648LMEBNA 73
2905648LMEDIN 73
2905648LRE 73
2905648LREBNA 73
2905648LREDIN 73
2905648LVO 73
2905648LVOBNA 73
2905648LVODIN 73
2905649CAPS 72
2905649LAPS 72
2905674CAPS 72
2905674CAPS 73
2905674CMA 73
2905674CMABNA 73
2905674CMADIN 73
2905674LAPS 72
2905674LAPS 73
2905674LMA 73
2905674LMABNA 73
2905674LMADIN 73
2905675 74
2905680 48
2905681 48
2905601 48
2905602 48
2905608 48
2905694POZC 64
2905694POZC 65
2905701 43
2905702 43
2905703 43
2905704 43
2905705 43
2905711 43
2905712 43
2905713 43
2905714 43
2905715 43
2905721 42
2905722 42
2905723 42
2905723 44
2905730 41
2905741 41
2905800 57
2905802 57
2905803 57
2905804 57
2905810 61
2905811 61
2905820 61
2905822 61
2905824 58
2905825 58
2905828 59
2905834 61
2905850 59
2905862 60
2905865 60
2905916 54
2905917 54
2905918 55
2905922 55
2905923 56
2905924 56
2905926 56
2905928 56
2905931 56
2906100 51
2906101 51
2906110 52
2906111 52
2906439 90
2906451 90
2907640 45
2907640L 45
2907640M 45
2907641 45
2907641V 45
2907642 45
2907642F 45
2907642L 45
2907642M 45
2907642P 47
2907642PF 47
2907642PM 47
2907643 45
2907643V 45
2907644 46
2907644L 46
2907644M 46
2907646 46
2907646F 46
2907646L 46
2907646M 46
2907650 45
2907650L 45
2907651 45
2907652 45
2907652L 45
2907652P 47
2907653 45
2907654 46
2907654L 46
2907656 46
2907656L 46
2909400 89
2909401 89
2909402 81
2909403 81
2909404 82
2909409 89
2909410 83
2909411 83
2909412 84
2909413 85
2909414 85
2909415 86
2909416 86
2909417 87
2909420 81
2909421 82
2909435 88
2909437 88
2909512 84
2911435 88
2911437 88
2944057 50
2944059 50
2944068 50
2944070 50
2944137 70
2944137 72
2944192 75
2944197 75
2944201 70
2944259 90
2944261 90
2944401 107
2944521 63
2944521 74
2944522 63
2944522 75
2944549 39
2944552 50
2944599 50
2944660 107
2944660 107
2944731 40
2944737 40
2944753 50
2944754 50
2944755 50

2944756 50
2944757 50
2944758 50
2944759 50
2944811 78
2944812 78
2944813 78
2944815 78
2944816 78
2953270G 63
2953270G 74
2953270S 63
2953270S 74
2953271D6 64
2953271G6 64
2953271KHI6 65
2953271KHI6-C 65
2953271SIG6 64
2953271U6 64
2953271V6 65
2953271V6-I 64
2953271V7 65
2953271Y6 64
2953271Z6-T 64
2953271Z6-T 65
2953272A6-C 65
2953272A6-I 64
2953272A6-L 65
2953272C6 64
2953272PI8 64
2953272SIG6 64
2953272Z7 64
2953273A6-C 65
2953273A6-L 65
2953273D6 64
2953273PI7 64
2953273SIG6 64
2953273V6 65
2953273V6-I 64
2953273V7 65
2953273Y6 64
2953273Z6 64
2953273Z6-T 64
2953273Z6-T 65
2953276C6 64
2953276DEL6 64
2953277V6 65
2953277V7 65
2953278C6 64
2953278C6 64
2953278I6 64
2953278KHI6 65
2953278KHI6-C 65
2953278LAM6PR 64
2953278PHI6 64
2953278SIG6 64
2953278SIG7 64
2953278V6-I 64
29532710D6 64
29532710SIG6 64
29532710SIG6 64
29532710SIG6 64
29532711SIG7 64
29544112C 97
29544112CS 98
29544115C 97
29544115CS 98
29544222A 103
29544222AD 103
29544222D 104
29544222DD 104
29544222E 105
29544222ED 105
29544222F 102
29544222FD 102
29544223A 103
29544223AD 103
29544223D 104
29544223DD 104
29544223E 105
29544223ED 105
29544223F 102
29544223FD 102
29544224A 103
29544224AD 103
29544224D 104
29544224DD 104
29544224E 105
29544224ED 105
29544224F 102
29544224FD 102
29544225A 103
29544225AD 103
29544225D 104
29544225DD 104
29544225E 105
29544225ED 105
29544225F 102
29544225FD 102
29545822B 100
29545822S 100
29545823B 100
29545823S 100
29546100A 95
29546100C 94
29546100D 94
29546100E 94
29546101A 95
29547001A 96
29547001AE 96
29547100C 106
29547100D 106
29547100E 106
29547221L 99
29547221M 99
29547221P 99
29547221R 99
29549412A 101
29549413A 101
29549414A 101
29549415A 101
29558601 53
29558602 53
3004075 540
3004096 540
3004097 540
3004101 538
3004102 539
3004103 539
3004105 538
3004106 538
3004108 538
3004111 539
3004112 539
3037610 538
3109051 119
3109051BR 119
3109054 121
3109056BR 121
3109056GA 121
3109056KSB 111
3109056KSB 114
3109056KSB 119
3109056KSG 111
3109056KSG 114
3109056KSG 119
3109060GA 121
3109060KSB 111
3109060KSB 114
3109060KSB 120
3109060KSG 111
3109060KSG 114
3109060KSG 120
3110021BA 578
3110064 573
3110064 574
3110065 575
3110065TE 573
3110072DR/GA 573
3110072DR/GA 574
3110073DR/GA 573
3110073DR/GA 574
3110075DR/GA 573
3110075DR/GA 574
3110080 573
3110080 574
3110080AX 573
3110080AX 574
3110081 573
3110081 574
3110121AM 574
3110125AM 573
3110128AM 573
3110175GA 110
3110175GA 112
3110175GA 116
3110177 123
3110177K 109
3110177K 110
3110177K 111
3110177K 112
3110177K 113
3110177K 114

3110177K 123
3110178 110
3110178 112
3110178 116
3110180GA 111
3110180GA 113
3110180GA 116
3110200 536
3110201 535
3110202 536
3110203 535
3110205 536
3110206AN 535
3110207 535
3110208AN 535
3110209AN 536
3110211 558
3110212 558
3110213 558
3110216AN 527
3110217 527
3110218 527
3110220 526
3110220 527
3110225 577
3110227 577
3110232 577
3110233 577
3110234DR 400
3110234GA 400
3110235 577
3110238DR 400
3110238GA 400
3110239 400
3110240 400
3110245 403
3110246 577
3110247 404
3110250 573
3110250 574
3110250 575
3110259 573
3110259 574
3110259 575
3110263 577
3110270 403
3110272 403
3110273 404
3110273 576
3110275DR 399
3110275GA 399
3110286AX 402
3110288SU 402
3110318AN 390
3110341 526
3110342 526
3110343 A 526
3110344 A 526
3110345 526
3110345 A 526
3110348 526
3110359EX 573
3110359EX 574
3110364DR 573
3110364DR 574
3110364GA 573
3110364GA 574
3110365 573
3110365 574
3110366DR 573
3110366DR 574
3110366GA 573
3110366GA 574
3110367 573
3110367 574
3110367 575
3110367AX 573
3110367AX 574
3110367AX 575
3110368 573
3110368 574
3110369 573
3110369 574
3110370 574
3110370AX 573
3110370AX 574
3110370EN 574
3110371 574
3110374 576
3110375 573
3110375 574
3110378 573
3110378 574
3110380DR/GA 573
3110380DR/GA 574
3110381 573
3110381 574
3110382DR 573
3110382GA 573
3110383EM 573
3110384EM 160
3110384EM 574
3110384TE 573
3110384TE 574
3110385 576
3110388 S 576
3110389 575
3110397 576
3110399 125
3110403 109
3110403 110
3110403 111
3110403 112
3110403 113
3110403 114
3110403 123
3110404KS 113
3110404KS 117
3110404KV 117
3110423GA 110
3110423GA 112
3110423GA 116
3110452 572
3110452TA 572
3110453 572
3110453TA 572
3110454 572
3110454TA 572
3110455 572
3110455TA 572
3110456 572
3110456TA 572
3110457 572
3110457TA 572
3110458 572
3110458TA 572
3110465 572
3110465FT 573
3110465FT 574
3110465KV 573
3110465KV 574
3110465TA 572
3110470 109
3110470 116
3110471 109
3110471 116
3110474 126
3110475 126
3110476 126
3110476K 125
3110522 572
3110523 572
3110524 572
3110525 572
3110526 572
3110527 572
3110528 572
3110535 572
3110731 334
3110731 336
3110731 340
3110731 343
3110732 334
3110732 336
3110732 340
3110732 343
3110733JO 252
3110733PL 252
3110750BA 343
3110750GZ 343
3110750PZ 343
3110755 343
3110755AN 343
3110759BI 343
3110759BS 343
3110802 342
3110802AN 342
3110803 342
3110803AN 342
3110854 401
3110860 401
3110861 401
3110862 401

3110863 401
3110864 406
3110866 406
3110875 398
3110876 398
3110877 398
3110878 398
3110879BA 403
3110879GO 405
3110893 399
3110894 399
3110925 406
3110927 405
3110927CS 405
3110928 405
3110928CS 405
3110932 404
3110937 404
3110950 338
3110950 / 950AN 333
3110950 / 950AN 333
3110950 / 950AN 335
3110950AN 338
3110951AN 333
3110951AN 335
3110951AN 338
3110952AN 333
3110952AN 335
3110952AN 338
3110954 338
3110954 / 954AN 333
3110954AN 338
3110955AN 333
3110955AN 338
3110957 338
3110957 / 957AN 333
3110957AN 338
3110958AN 333
3110958AN 338
3110960AN 334
3110960BR 334
3110960CA 337
3110960CH 337
3110960CH / 960CA 333
3110961AN 334
3110961BR 334
3110961CA 337
3110961CH 337
3110961CH / 961CA 333
3110962AN 334
3110962AX 341
3110962BR 334
3110962CA 337
3110962CH 337
3110962CH / 962CA 333
3110964 333
3110964 335
3110964 339
3110965AN 336
3110965BR 336
3110965CA 337
3110965CH 337
3110965CH / 965CA 335
3110966AN 336
3110966BR 336
3110966CA 337
3110966CH 337
3110966CH / 966CA 335
3110967AN 336
3110967BR 336
3110967CA 337
3110967CH 337
3110967CH / 967CA 335
3110969AN 333
3110969AN 335
3110969AN 339
3110970AN 333
3110970AN 335
3110970AN 339
3110971SC 334
3110971SC 336
3110972SC 334
3110972SC 336
3110972SU 341
3110973SA 341
3110973SC 334
3110973SC 336
3110973SU 341
3110976 338
3110976EQ 334
3110976EQ 336
3110976KB 334
3110976KB 336
3110977CA 333
3110977CA 337
3110978CA 337
3110978CH 337
3110978CH / 978CA 335
3110978SA 341
3110979AN 336
3110979BR 336
3120276 109
3120276 110
3120276 111
3120276 112
3120276 112
3120276 113
3120276 114
3120276 122
3120277 109
3120277 110
3120277 111
3120277 112
3120277 113
3120277 114
3120277 122
3120278 109
3120278 110
3120278 111
3120278 112
3120278 113
3120278 114
3120278 122
3120280AN 109
3120280AN 110
3120280AN 111
3120280AN 112
3120280AN 113
3120280AN 114
3120280AN 122
3120281AN 109
3120281AN 110
3120281AN 111
3120281AN 112
3120281AN 113
3120281AN 114
3120281AN 122
3120282 109
3120282 110
3120282 111
3120282 112
3120282 113
3120282 114
3120282 122
3120282AN 109
3120282AN 110
3120282AN 110
3120282AN 111
3120282AN 112
3120282AN 113
3120282AN 114
3120282AN 122
3120284AN 109
3120284AN 110
3120284AN 111
3120284AN 112
3120284AN 113
3120284AN 114
3120284AN 122
3120286 125
3120286KD 110
3120286KD 111
3120286KD 124
3120286KS 109
3120286KS 124
3120288KD 110
3120288KD 111
3120288KD 124
3120288KS 109
3120288KS 124
3120290KD 112
3120290KD 113
3120290KD 114
3120290KD 125
3130010 504
3130020 504
3204379DR 359
3204379GA 359
3243660 S 362
3243664 363
3243666DR 366
3243666GA 366
3243680 360

3243681 360
3243685 360
3243687 360
3243688 360
3243689 360
3243794DR 359
3243794GA 359
3243801 360
3343623 369
3343631 368
3343633 368
3343634 368
3343635 368
3343637 369
3343657 361
3343657CR 363
3343658 361
3343659 361
3343663 364
3343663FS 364
3343663GA 364
3343665 364
3343669 364
3343676DR 366
3343676GA 366
3343677DR 366
3343677GA 366
3343680 365
3343681SC 365
3343682 362
3343682CR 363
3343683 362
3343690 365
3343690CR 365
3343720DR 359
3343720GA 359
3343796DR 359
3343796GA 359
3368250DE 367
3404408 596
3444000 593
3444005 593
3444010 593
3444020 593
3444031 594
3444036 397
3444036PE 397
3444036SU 397
3444037 592
3444039 593
3444041 397
3444060DR 595
3444060GA 595
3444061 596
3444065 596
3444066 596
3444071 596
3444072 595
3444104SJ 595
3444105SJ 595
3444114 592
3444115 592
3444116 593
3444117 594
3444134 594
3444135 596
3444400 592
3543500 161
3543563 598
3543569 599
3543570 599
3543578 397
3543589 598
3543591 598
3543594 597
3543595 597
3543596 597
3543598 600
3543599 601
3543600 601
3543607 S 597
3543608 600
3543609 599
3543610 599
3543612 600
3543612BU 600
3543612MA 600
3543615DR 597
3543615GA 597
3543616 396
3543616AR 396
3543616SU 396
3543617 395
3543617GO 395
3543617SU 395
3543618 396
3543620 395
3543621 S 395
3543625 396
3543626 396
3543630 597
3543640 393
3543640GO 393
3543640RA 393
3543641 393
3543641GO 393
3543641RA 393
3543642 394
3543642GO 394
3543642RA 394
3543644 394
3543644GO 394
3543644RA 394
3543646 599
3543647 582
3543647GU 582
3543647SU 582
3543649 582
3543652 582
3543653 599
3543654 582
3543656BA 395
3543658 395
3543658GO 395
3543658SU 395
3543663 599
3543664 599
3544005 581
3544016 581
3544030GA 578
3544031 578
3544036 579
3544050GA 581
3544051 581
3544100GA 580
3544101 580
3544102VS 580
3544104 580
3643740 148
3643788 157
3643788AB 157
3643788AG 157
3643788SU 157
3643789VI 157
3643794AB 155
3643794AG 155
3643794SO 155
3643798 154
3643798AG 154
3643799 153
3643813 141
3643814 140
3643818 140
3643819 140
3643828 153
3643828BR 153
3643829 153
3643830 142
3643833 140
3643835 140
3643837 153
3643838 151
3643841 143
3643842 143
3643843 143
3643846 141
3643848 141
3643902 158
3643903 158
3643904 158
3643905 158
3643906 158
3643907 155
3643908 156
3643908AB 156
3643908AG 156
3643908SO 155
3643909 156
3643909VI 156
3643910 158
3643920 154
3643921 154
3643930 152

3643931 152
3643932 152
3643933 152
3643934 152
3643935 152
3643936 152
3644224BL 607
3644224BR 607
3644224TL 607
3644224TR 607
3644229VE 609
3644230 S 607
3644234 606
3644240 608
3644241 S 610
3644242 S 610
3644243DS 609
3644243GS 609
3644243VS 609
3644244 S 610
3644245 S 608
3644246 S 608
3644247 S 606
3644248 S 606
3644252 S 604
3644253 S 607
3644254 605
3644255 605
3644258 604
3644259 604
3644260 604
3644265 498
3644266S 159
3644268 159
3644269 159
3644275 497
3644280 K 587
3644280 M 587
3644283 148
3644287 496
3644288 497
3644289 497
3644291 498
3644294 499
3644295 496
3644296 496
3644297 498
3644300 S 605
3644302 S 605
3644303 606
3644305 609
3644320 499
3644327 499
3644327DO 500
3644332 499
3644332DO 500
3655030 584
3655032 584
3655033 584
3655038 584
3655039 583
3655050 583
3655051 583
3655052 583
3655054 583
3655066 149
3655068 149
3655070 151
3655072 149
3655086 146
3655089 146
3655089 150
3655090 146
3655090 150
3655096 149
3655097 148
3655098 148
3655099 147
3655101 147
3655105 147
3655107 145
3655111 145
3655112S 145
3655115 144
3655116 145
3655120 145
3655121 145
3655125 146
3655130EM 147
3655130RO 144
3655140 144
3655141 144
3744470 162
3744470SB 162
3744472 162
3744472SB 162
3744474 162
3744474SB 162
3744481 164
3744483 164
3744490 162
3744491 162
3744492 163
3744493 163
3744494 164
3744495 164
3744496 164
3744507 170
3744508 170
3744515 165
3744516 165
3744591CR 585
3744597AN 164
3744610 171
3805105 541
3805106 541
3805109 541
3805110 544
3805111 544
3805113 543
3805130 457
3805132 457
3805133 457
3805138 549
3805141 546
3805142 546
3805143 547
3805144 550
3805155A 548
3805157 550
3805157A 548
3805158 548
3805159 548
3805160 P 548
3805185 549
3805188 549
3805189 549
3805191 547
3805200 542
3805201 542
3805202 542
3805203 543
3805204 543
3805205 543
3805370 544
3805371 544
3805374 544
3805375 545
3805376 545
3805389 545
3805390 545
3805391 544
3805450 546
3805451 546
3805700 457
3805710 457
3851370 J 546
3851370 L 546
3851370 M 546
3851370 N 546
3943948 613
3943951GA 613
3943952 614
3943955 612
3943956 612
3943957 611
3943958 611
3950101 160
3950108 160
3950116 160
3950249GA 129
3950250BU 131
3950250GA 129
3950251GA 129
3950252GA 130
3950253GA 130
3950254BU 131
3950255BU 131
3950255GA 129
3950256GA 129
3950257 131
3950258GA 130
3950259GA 130

3950269 137
3950270 S 132
3950292 135
3950294 132
3950296 160
3950297 160
3950298 160
3950299 160
3950300 160
3950302 132
3950303 132
3950304 487
3950305 487
3950306 132
3950307 132
3950308 132
3950309 132
3950310 487
3950311 487
3950312 487
3950313 136
3950313BS 136
3950313RS 136
3950317 132
3950318 487
3950330ET 487
3950331 487
3950332 488
3950345 487
3950346 487
3950347 487
3950349 487
3950350 487
3950355 487
3950361 488
3950362 488
3950363 488
3950364 488
3950367SU 489
3950368SU 489
3950375 489
3950375JU 489
3950376JU 489
3950377 489
3950385 469
3950388 474
3950390 474
3950391 474
3950392 474
3950393 474
3950426 E 472
3950427 E 472
3950443 471
3950446 471
3950450 474
3950452 474
3950500 484
3950500BR 484
3950501 485
3950501TG 477
3950502 485
3950503 485
3950505 S 483
3950506 483
3950506CO 483
3950506ET 483
3950507 480
3950507IN 480
3950508 483
3950511 477
3950512 483
3950514 S 483
3950591 445
3950591KC 451
3950592 445
3950592KC 451
3950593 446
3950593KC 452
3950594 446
3950594KC 452
3950594SH 447
3950594SU 447
3950595 445
3950595KC 451
3950595KS 449
3950595KSE 449
3950596 448
3950596KC 452
3950596KSE 450
3950600SE 453
3950603KS 449
3950603KSE 450
3950606EI 446
3950606KC 452
3950615 453
3950616 453
3950617 453
3950618 453
3950628 438
3950628SF 438
3950629 438
3950629SF 438
3950629SU 454
3950634 438
3950634SF 438
3950634SU 454
3950635 439
3950635SF 439
3950636 439
3950636SF 439
3950637 439
3950637SF 439
3950638 440
3950638EN 456
3950638SF 440
3950639 441
3950639SF 441
3950639SU 456
3950645 440
3950645SF 440
3950646 440
3950646SF 440
3950658 479
3950659 479
3950661 477
3950663 477
3950665 477
3950666 477
3950669 477
3950670 478
3950671 478
3950679SH 455
3950680 441
3950680SF 441
3950680SU 447
3950680SU 454
3950681 441
3950681SF 441
3950682 442
3950682SF 442
3950683 442
3950683SF 442
3950683SU 455
3950684 442
3950684SF 442
3950684SH 456
3950685 443
3950685SF 443
3950686 443
3950686SF 443
3950687 443
3950687SF 443
3950689 444
3950689SF 444
3950801 127
3950802 127
3950806 127
3950811 127
3950812 127
3950816 128
3950821 128
3951284GA 493
3951286GA 493
3951288GA 493
3951289GA 495
3951305 495
3951307GA 495
3951450 493
3951451 493
3951452 493
3951458 493
3951460 495
3951462 495
3951465 493
3951466 494
3951474 494
3951475 494
3951477 494
3951478 494
3951500 491
3951501 491
3951510 491
3951511 491

3951520 491
3951521 491
3951531 491
3951620 492
3951621 492
3951630 492
3951631 492
3951635 492
3951636 492
3952000 458
3952001 458
3952010 458
3952011 458
3952012 459
3952013 459
3952016 459
3952017 459
3952020 458
3952022 459
3952023 459
3952024 461
3952030 460
3952031 460
3952032 460
3952032 461
3952033 460
3952033 461
3953001 505
3953002 506
3953003 506
3953011 505
3953012 506
3953013 506
3953021 507
3953022 507
3953023 507
3953031 507
3953045 505
3953046 505
3953100 505
3953101 505
3953111 505
3953145 505
3953146 505
3953201 505
3953202 506
3953203 506
3953211 505
3953212 506
3953213 506
3953221 507
3953222 507
3953223 507
3953231 507
3953245 505
3953246 505
398Z1000 432
398Z1010 432
398Z1020 432
398Z1021 432
398Z1040 432
398Z1043 432
398Z1060 432
398Z1063 432
398Z1080 432
398Z1090 432
398Z1200 432
398Z1210 432
398Z1220 432
398Z1221 432
398Z1240 433
398Z1243 433
398Z1260 433
398Z1263 433
398Z1280 433
398Z1290 433
398Z1300 433
398Z1310 433
398Z1320 433
398Z1340 433
398Z1360 433
398Z3000 434
398Z3002 434
398Z3010 434
398Z3020 434
398Z3021 434
398Z3040 434
398Z3043 434
398Z3060 434
398Z3063 434
398Z3080 434
398Z3090 434
398Z3100 434
398Z3110 434
398Z3120 434
398Z3140 435
398Z3160 435
398Z4200 435
398Z4210 435
398Z4220 435
398Z4221 435
398Z4240 435
398Z4243 435
398Z4260 435
398Z4263 435
398Z4280 435
398Z4290 435
398Z8000 437
398Z8010 437
398Z8020 437
398Z8030 437
398Z8031 437
398Z8040 437
398Z8050 437
398Z8060 437
398Z8061 437
398Z8420 436
398Z8440 436
398Z8620 436
398Z8640 436
398Z3020006 434
398Z3020007 434
3943ES1A 614
3943ES2A 614
3943ES3A 614
3943ES4A 614
4051912R 428
4051913 428
4051916 428
4051918 428
4051925 428
4051933 429
4052226 429
4052240OP 424
4052250OB 426
4052280 427
4052300 424
4052310 424
4052320 426
4052330 425
4052335 426
4052350 425
4052360 425
4052370 425
4052380 425
4052400 426
4052450 427
4052455 427
4052460 427
4052500 424
4052510 424
4104658 556
4104659 556
4104660 556
4104661 557
4104662GR 556
4104668 555
4104672IN 555
4104678 556
4104683 554
4104684 554
4104685 554
4104686 554
4104688 553
4104691 553
4104691BL 553
4104692 553
4104693 553
4104695 553
4104710 554
4104711 554
4104712 554
4104713 554
4137275FD 555
4137275FF 555
4137275HF 555
4137275JG 555
4137275TY 555
4137275VV 555
4137320 555
4144312BO 228
4144312BU 227
4144313 228

4144315 227
4144315PO 227
4144315SS 227
4144316 227
4144316PO 227
4144317 228
4144317AV 228
4144317VE 228
4146710 555
4147412 557
4147413 557
4147414 557
4147415 557
4147416 557
4272110 D 589
4272112 589
4272113 590
4272114 590
4272117ED 591
4272117JD 591
4272118 591
4272119 586
4272120 586
4272122 587
4272124 587
4272125 586
4272126 586
4272127 586
4272130BL 590
4272130NB 590
4272130NO 590
4272130NV 590
4272130RO 590
4272131 B 590
4272131 K 590
4272131 M 590
4272153 591
4272162 589
4272165 586
4300850 513
4471817 551
4471818 551
4471819 551
4471820 551
4471821 551
4471822 551
4471825 551
4471826 551
4471827 551
4471828 551
4471829 551
4471840 551
4471849 551
4471850 551
4471851 551
4471852 551
4471853 551
4471854 551
4471856 552
4503494 552
4503498PC 552
5000440 585
5000448 584
5000448IN 584
5000449 585
5000450 584
5000451BR 584
5000451ZI 584
5000453 585
5000454 S 585
5000457 590
5000514 589
5000541 S 588
5000825 S 588
5000831 S 587
5000842 S 587
5000850 588
5000851 S 588
5000885 S 588
5000887 S 588
5039214 479
5039216 479
5052700 430
5052710 430
5102522 161
5103318 133
5103337SC 133
5103340 430
5103345 133
5103346 133
5103347 133
5103348 133
5103349 134
5103350 430
5103351 430
5103353 430
5103355 134
5132690 133
5132691 134
5133407 430
5133533 430
5133535 430
5133537 430
5133541 430
5403007GR 304
5403007GV 304
5403007GW 304
5501108FH 123
5501108FH 137
5814151SE 573
5814151SE 574
5871261HA 339
5871261VA 581
6051000JU 141
10050613A 306
10050613B 308
10090614A 309
10090614B 309
10150619A 312
10150619B 314
10180620A 318
10180620B 319
13100335A 352
13100337A 352
13210336A 352
13210338A 352
13310339A 352
80110743A 167
80110848A 166
80110849A 167
100506120 311
100506130 308
100506270 311
100506290 306
100510188 306
100510482 311
100511073 315
100511075 314
100906140 309
100906300 310
100911074 321
100911076 320
101506190 314
101506350 312
101806200 318
101806360 319
102006150 307
102006160 310
102006170 313
102006180 320
102006310 307
102006320 310
102006330 313
102006331 312
102006340 319
102006341 320
102106230 315
102110378 316
102110379 315
102110380 321
102510376 316
131003173 355
131003174 355
131003175 355
131003180 355
131003181 356
131010481 349
131011142 349
131011434 352
131011658 358
131011659 358
131011674 358
131011711 352
131011800 348
131011816 349
131011857 349
131011882 348
131011965 349
132103850 349
133110261 353
190503330 186
190510265 186
190803323 187

190810263 188
190810264 187
240511758 407
240511759 409
240511796 407
240511895 408
294544111 97
294544112 97
294544220 107
294544221 107
294545821 107
294545860 107
294547222 107
294547260 107
300511878 331
300511879 331
300511880 331
300511881 331
350507311 142
350507321 142
350507331 143
350510245 142
350510761 142
352110647 615
352110710 615
400510419 133
510510554 410
510510554 412
510510555 410
510510555 412
510510555A 410
510510555A 412
510510555T300 410
510510555T300 412
510510556 410
510510556 412
510510556 417
510510556 417
510510925 414
510510925 422
510511016 410
510511279 415
510511279 419
510511427 417
510511428 417
510511429 417
510511462 417
510511463 417
510511464 420
510511465 420
510511467 419
510511469 417
510511587 419
510511598 417
510511643 410
510511689 416
510511689 421
510511821 414
510511823 410
510511823 410
510511824N1500 410
510511824N1500 411
510511824N2000 410
510511824N2000 411
510511824N2500 410
510511824N2500 411
510511824N3000 410
510511824N3000 411
510511825 410
510511826 410
510511850 410
510511851 410
510511852 410
510511853 410
510511854 411
510511867 410
510511868 411
510511952 412
510511953 412
510511954 412
510511955 413
510511956 413
580610497 516
580610498 516
580611207 511
580611208 511
580611209 511
580611210 511
580611211 511
600010795 512
600011412 512
600011413 512
605011957 410
605011957 410
710511283 414
710511283 422
740510817 414
741209031 516
741211058 415
741211058 422
800500034 168
800500034 168
800500052 168
800507246 170
800507246 411
800507246 412
800507246T300 170
800507247 170
800507247 411
800507247 412
800507247T300 411
800507247T300 412
800507247T350 170
800507251 170
800507260 169
800507270 169
800507280 169
800507282 169
800508362 168
800508362 168
800508530 168
800508530 168
800510218 168
800510218 168
800510246 168
801100044 166
801107427 167
801108480 166
801108490 167
801108500 166
801110476 166
801110477 165
801110882 167
801110883 165
801111420 165
801111948 172
801111949 172
801607350 171
801607360 171
801607370 171
801607371 171
3110802CA 343
3110803CA 343
3110803CH 343
2905600 48
K011010 388
K011011-80 388
K011011-120 388
K012142 391
K012155 391
K012158 388
K012159 388
K012160 388
K012161-02 389
K012161-05 389
K012174-02 389
K012174-05 389
K012181 388
K012182 388
K012380-07 391
K032138 371
K032138 388
K032143 391
K032144 390
K032145 390
K032151 371
K032151 391
K032239 390
K0121760-02 389
K0121760-05 389
K204001 373
K204002 373
K204003 373
K204201 372
K204202 372
K204203 372
K204301-B 372
K204302-B 372
K204303-B 372
K204401-B 372
K204402-B 372
K204403-B 372
K204701 373

K204702 373
K204703 373
K204801 373
K204802 373
K204803 373
K204901 373
K204902 373
K204903 373
K205001 375
K205002 375
K205003 375
K205201 374
K205202 374
K205203 374
K205231 374
K205232 374
K205233 374
K205301-B 374
K205302-B 374
K205303-B 374
K205401-B 374
K205402-B 374
K205403-B 374
K205701 375
K205702 375
K205703 375
K205801 375
K205802 375
K205803 375
K205901 375
K205902 375
K205903 375
K206001 377
K206002 377
K206003 377
K206201 376
K206202 376
K206203 376
K206231 376
K206232 376
K206233 376
K206301-B 376
K206302-B 376
K206303-B 376
K206401-B 376
K206402-B 376
K206403-B 376
K206701 377
K206702 377
K206703 377
K206801 377
K206802 377
K206803 377
K206901 377
K206902 377
K206903 377
K208001 379
K208002 379
K208003 379
K208041 381
K208042 381
K208043 381
K208201 378
K208202 378
K208203 378
K208231 378
K208232 378
K208233 378
K208241 380
K208242 380
K208243 380
K208251 380
K208252 380
K208253 380
K208301-B 378
K208302-B 378
K208303-B 378
K208341-B 380
K208342-B 380
K208343-B 380
K208401-B 378
K208402-B 378
K208403-B 378
K208441-B 380
K208442-B 380
K208443-B 380
K208701 379
K208702 379
K208703 379
K208741 381
K208742 381
K208743 381
K208801 379
K208802 379
K208803 379
K208841 381
K208842 381
K208843 381
K208901 379
K208902 379
K208903 379
K208941 381
K208942 381
K208943 381
K210001 383
K210002 383
K210003 383
K210201 382
K210202 382
K210203 382
K210231 382
K210232 382
K210233 382
K210301-B 382
K210302-B 382
K210303-B 382
K210401-B 382
K210402-B 382
K210403-B 382
K210701 383
K210702 383
K210703 383
K210801 383
K210802 383
K210803 383
K210901 383
K210902 383
K210903 383
K211001 385
K211002 385
K211003 385
K211201 384
K211202 384
K211203 384
K211231 384
K211232 384
K211233 384
K211301-B 384
K211302-B 384
K211303-B 384
K211401-B 384
K211402-B 384
K211403-B 384
K211701 385
K211702 385
K211703 385
K211801 385
K211802 385
K211803 385
K211901 385
K211902 385
K211903 385
K212001 387
K212002 387
K212003 387
K212201 386
K212202 386
K212203 386
K212231 386
K212232 386
K212233 386
K212301-B 386
K212302-B 386
K212303-B 386
K212401-B 386
K212402-B 386
K212403-B 386
K212701 387
K212702 387
K212703 387
K212801 387
K212802 387
K212803 387
K212901 387
K212902 387
K212903 387
S01117022 224
S10313010 193
S20313004 193

ENGANCHES
COUPLINGS

ACCESORIOS Y REPUESTOS / *ACCESSORIES FOR COUPLINGS*	74
ANILLOS / *DRAWBAR EYES*	57
BARRAS DE REMOLQUE Y TRACCION / *TOWING BARS*	51
CABEZA DE LANZA / *DRAWBAR HEADS*	54
ENGANCHES CON HUSILLO / *BOLT COUPLING*	45
GANCHOS / *COUPLINGS*	34
GANCHOS DE ARRASTRE / *TOWING YOKES*	41
TRAVESAÑOS DE ENGANCHE / *TOW BAR*	70
TRAVESAÑOS PARA GANCHOS / *TOW BAR FOR HOOK*	62



Recomendaciones para enganches (ganchos, anillos y lanzas)

Un dispositivo de enganche que constituye la interfaz entre el vehículo tractor y el remolque es un elemento de seguridad. Así pues, es necesario tener en cuenta, respetando el orden, cada criterio de selección para estar seguro y elegir el dispositivo más conveniente. Para ayudarle en su elección, hemos considerado necesario agrupar en el glosario que figura a continuación la terminología utilizada normalmente para definir la elección del dispositivo que corresponda a una función y a un pliego de condiciones determinado.

PTR (t) : Peso Total remolque cargado.
PTRA (t) : Peso Total tractor + remolque cargados.
PTAC (t) : Peso Total tractor cargado.
D (KN) : Esfuerzo dinámico horizontal máximo generado por un convoy con lanza articulada (figura 1).
Dc (KN) : Esfuerzo dinámico horizontal máximo generado para un convoy con eje o ejes centrales (figura 3).
T (t) : PTAC del vehículo tractor.
R (t) : PTR del remolque con flecha articulada.
C (t) : PTR del remolque con eje o ejes centrales.
V (KN) : Esfuerzo dinámico máximo admisible generado por un convoy con un remolque con eje o ejes centrales.
S (Kg) : Carga estática vertical.
X (m) : Longitud de la plataforma de un remolque con eje o ejes centrales.
L (m) : Longitud del anillo en el centro de los ejes.
a : Coeficiente igual a 2,4 para un vehículo tractor con una suspensión mecánica.
Coeficiente igual a 1,8 para un vehículo tractor con una suspensión neumática.
U (t) : Carga vertical aplicada en el cabezal.

Convoy con lanza articulada



Figura 1



Figura 2

Convoy con eje central



Figura 3



Figura 4

ESFUERZOS Y CARGAS:
Las evaluaciones que figuran a continuación deben realizarse considerando los valores en orden de marcha, es decir con el vehículo tractor y el remolque cargados. El criterio utilizado es el Peso Total Remolcado (R ó C), pero no es suficiente; hay que añadir, en función de la configuración del convoy, los siguientes indicadores:

1er caso: remolque con lanza articulada: (figuras 1 y 2).
Evaluar el esfuerzo dinámico D generado por el convoy

$$D = \frac{T \times R}{T + R} \times 9{,}81$$

En este caso se considera que no hay componente vertical de esfuerzo, lo que corresponde a una fuerza horizontal, paralela al suelo. Si éste no fuera el caso, intentar obtener esta horizontalidad ajustando el anillo o el gancho para no limitar las oscilaciones angulares.

2º caso: Remolque con eje o ejes centrales: (figuras 3 y 4).
Evaluar los siguientes esfuerzos dinámicos generados por el convoy:

$$Dc = \frac{T \times C}{T + C} \times 9{,}81 \quad \text{y} \quad V = \frac{X \times X \times C \times a}{L \times L}$$

y buscar la carga estática: S

Los valores D, Dc, V y S que figuran en este catálogo corresponden a las capacidades máximas de los productos presentados. El cliente debe elegir, en función del convoy que quiere equipar, el o los productos que presentan una capacidad superior a los esfuerzos generados por el convoy.

GEOMETRIA DEL TRAVESAÑO:
La mayoría de los travesaños han sido taladrados de origen y diseñados para remolcar una carga máxima determinada. Asimismo, las normas NFR 17110 (BNA 787), ISO 3853 y 3584, así como DIN74051, definen las geometrías de taladrado. El siguiente cuadro agrupa los principales esquemas utilizados:

TALADRADO	Ø C (mm)	A (mm)	B (mm)	Ø D (mm)	E (mm)	Código Pommier	Código DIN
2 taladros	17	-	-	-	90	P4	-
4 taladros	17	90	40	-	-	P5	-
4 taladros	17	90	50	-	-	P6	-
4 taladros	10,5	83	56	55	-	P0	U o G125
4 taladros	13	85,7	44,5	-	-	PUS	-
4 taladros	15	120	55	75	-	P1	U o G135
4 taladros	17	140	80	85	-	P2	U o G145
4 taladros	21	160	100	95	-	P3	U o G150
6 taladros	21	260	100	85	180	G260	-

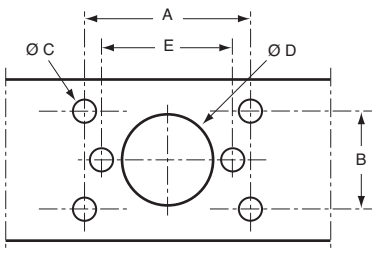

Para cualquier otra dimensión: consúltenos.

Recomendaciones para enganches (ganchos, anillos y lanzas)

COMPATIBILIDAD:

En ciertos casos puede ocurrir que ya se haya elegido el anillo o el enganche y que sea necesario determinar el elemento complementario; entonces es necesario tener en cuenta la COMPATIBILIDAD de los productos entre sí. El siguiente cuadro indica en la zona sombreada la compatibilidad de los diferentes anillos.

		ANILLOS								
		18x28	20x40	30x50,6	36x56	BNA 42x68	DEFA 42x76	Cabezales de enganche Rótulas 50 mm	DIN40	DIN50
ENGANCHES	Ganchos de arrastre 90				✓	✓	✓			
	Ganchos de arrastre 93A			✓	✓	✓	✓			
	Ganchos de arrastre 93R			✓	✓	✓	✓	✓		
	Ganchos de arrastre 98					✓	✓			
	Ganchos de arrastre 98 bola					✓	✓	✓		
	Ganchos de arrastre 99A					✓	✓			
	Ganchos 03		✓							
	Ganchos 25C	✓	✓		✓	✓	✓			
	Ganchos 41A				✓	✓	✓			
	Ganchos 45					✓	✓			
	Ganchos 57					✓	✓			
	Ganchos 64					✓	✓			
	Ganchos 70C					✓	✓	✓		
	Ganchos 77					✓	✓			
	Ganchos A500								✓	
	Ganchos COMPACT 40								✓	
	Ganchos EUROTRACT									✓
	Ganchos INTEGRAL					✓	✓			
	Ganchos KONEXO					✓	✓			
	Ganchos MINITRACT								✓	
	Ganchos MULTIS					✓	✓	✓		
	Rótulas							✓		

En todos los casos presentados, teniendo en cuenta las normas NFR 411.01 y 02 (BNA 263 y 264) y la especificación técnica DEFA STAC 1814 (militar) y para evitar todo peligro:
- para una utilización civil, la Oficina Nacional del Automóvil preconiza un gancho bloqueado en rotación en torno a su eje longitudinal, acoplado a su anillo (o cabeza de lanza) que pueda girar en torno a su eje longitudinal,
- por lo que se refiere a la aplicación militar, el gancho es giratorio y el anillo (42 x 76) fijo,
- lo mismo ocurre en las versiones civiles de los enganches que hay que acoplar con los anillos DIN anillados de 40 y 50 mm según las normas DIN 74051, 74053, 74054 e ISO que las contemplan.

PARAMETROS DE MONTAJE:

Todos los aparatos, salvo especificación contraria, han sido previstos para ser atornillados. Los tornillos de fijación deben ser de clase 8,8 como mínimo (salvo especificaciones contrarias), las tuercas de seguridad o equipadas de una arandela grower son de una clase asociada a la calidad del tornillo. Los pares de apriete preconizados, en función de los diámetros, figuran en el siguiente cuadro:
** Tolerancia de par de apriete según el estándar NFE 25-030 Clase de precisión C20 ±20%*

	Tornilleria clase	M10 x1,5	M12 x1,75	M14 x2	M16 x2	M20 x2,5	M10 x1,25	M12 x1,25	M14 x1,5	M16 x1,5	M20 x1,5
Ma (Nm) μ=0,14	8,8	49	85	135	210	425	52	93	145	225	475
	10,9	72	125	200	310	610	76	135	215	330	680
	12,9	84	145	235	365	710	90	160	255	390	790

MANTENIMIENTO SEGURIDAD:

¡No lo olvide!
Su enganche es una pieza de seguridad. Por ello, debe controlarlo y efectuar su mantenimiento regularmente cada 10.000 km, o todos los meses si no llega a este kilometraje.
Lubricar frecuentemente, por medio de los engrasadores o accediendo directamente a las piezas móviles, al menos cada 10.000 km o todos los meses.
Comprobar al mismo tiempo que los desgastes y hendiduras no son superiores a 0,5 mm.

PIEZAS DE RECAMBIO:

Consúltenos y le aconsejaremos según sus necesidades.
En caso de desmontaje, cambiar los pasadores y los accesorios «consumibles».

ESTUDIOS DE ASESORAMIENTO:

Estamos a su disposición para responder a todas sus necesidades específicas y puntuales de asesoramiento, estudios y fabricación.
Nos reservamos el derecho de efectuar cualquier modificación a todas las piezas que constituyen nuestros aparatos, con objeto de mejorarlas. Todas las dimensiones que figuran en este catálogo se proporcionan a título indicativo y pueden ser modificadas sin previo aviso por nuestra parte.

Ejemplos de cálculos

Utilización de una cabeza de lanza en remolque con lanza articulada

Búsqueda del **D'** (kN)

Fórmula: $D = \frac{T \times R}{T + R} \times 9{,}81$

Se trata de encontrar una cabeza de lanza en el catálogo general que tenga un valor D superior o igual al valor D' del convoy.

P.T.R.A.	75
P.T.R. remolque: R	38
P.T.A.C. portador: T	37

Ejemplo numérico:

$D' = \frac{37 \times 38}{37 + 38} \times 9{,}81$

D' = 183,9 kN

Obtenemos un valor D' = 183,9 kN para este convoy. A partir de este valor D', buscar el valor D superior que figura en el catálogo.
Por ejemplo: las cabezas de lanza referenciadas a continuación pueden responder a este caso de utilización:
Ref. **2905922**
NOTA: en un remolque con flecha articulada, los valores V (kN) y S (kg) son ínfimos. No serán tenidos en cuenta para el cálculo, en la medida en que la flecha es horizontal y paralela al suelo.

Utilización de la cabeza de lanza en remolque de eje(s) central(es)

Búsqueda de **V'** (kN) y **Dc** (kN)

Fórmula: $V = \frac{C \times X \times X \times a}{L \times L}$ $\quad Dc = \frac{T \times C}{T + C} \times 9{,}81$

Se trata de encontrar una cabeza de lanza en el catálogo general que tenga a la vez un valor D y un valor V superior o igual al valor **V'** y **DC'** del convoy.
Ejemplo numérico: X = 6500 ; L = 5030 ; a = 1,80 (suspensión neumática)

P.T.R.A.	44
P.T.R. remolque: C	19
P.T.A.C. portador: T	25

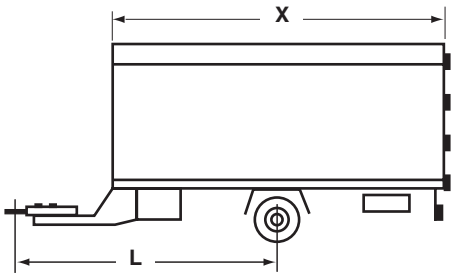

$V' = \frac{19 \times 6500 \times 6500 \times 1{,}80}{5030 \times 5030}$ $\quad Dc' = \frac{25 \times 19}{25 + 19} \times 9{,}81$

V' = 57,11 kN

Para el convoy citado, el valor D'c es de 105,90 kN.
Obtenemos un valor V' = 57,11 kN y D'c = 105,90 kN para este convoy. A partir de estos dos valores, buscar los valores V y Dc superiores que figuran en el catálogo.
Por ejemplo: las cabezas de lanza referenciadas a continuación pueden responder a este caso de utilización.
Ref. **2905917**

Recomendación: para controlar el valor de S (kg) (carga estática máxima admisible), aconsejamos medirlo en extremo de la lanza del remolque una vez que esté en orden de marcha (carga uniformemente repartida en su interior).

Recommendations for couplings *(couplings, drawbar eyes and drawbars heads)*

A trailer coupling, as the interface between a tractor and trailer, is an essential SAFETY item. Each selection criterion must be reviewed in sequence to be sure of selecting the best equipment for the trailer. In order to provide guidance for selecting the right coupling, we have compiled the following glossary of the terms commonly used to determine a coupling for a given function and to meet given specifications.

TTW	***(t):***	*Total Trailer Load*
TTWA	***(t):***	*Authorised Total Trailer Load*
GVWR	***(t):***	*Gross vehicle weight rating*
D	***(kN):***	*Maximum Horizontal Dynamic Force produced by an articulated drawbar trailer (Figure 1)*
Dc	***(kN):***	*Maximum Horizontal Dynamic Force produced by a central axle(s) trailer (Figure 3)*
T	***(t):***	*TTW of the tractor*
R	***(t):***	*TTW of the articulated drawbar trailer*
C	***(t):***	*TTW of the central axle trailer*
V	***(kN):***	*Maximum Acceptable Vertical Dynamic Force produced by a central axle trailer*
S	***(kg):***	*Vertical static load*
X	***(m):***	*Length of the loading platform of a central axle trailer*
L	***(m):***	*Length of the drawbar at the centre of the axle*
a:		*Coefficient of 2.4 for a tractor with mechanical suspension* *Coefficient of 1.8 for a tractor with pneumatic suspension*
U	***(t):***	*Vertical load applied to the fifth wheel*

Articulated drawbar trailer



Figure 1



Figure 2

Central axle trailer



Figure 3



Figure 4

FORCES AND LOADS:
The following evaluations should be made assuming values encountered during services, i. e. with the tractor and trailer loaded. The criteria used is the Total Trailer Load (R or C), however, this is not sufficient. The characteristics values indicators must also be incorporated to reflect the configuration of the truck:

Case 1: trailer with articulated drawbar: *(figures 1 and 2).*
Evaluate dynamic loads generated by the truck

$$D = \frac{T \times R}{T + R} \times 9{,}81$$

In this case, it is assumed that there is no vertical load component; this corresponds to a horizontal drawbar which is parallel to the ground. If this is not the case, attempt to achieve horizontality by adjustment of the coupling or the drawbar without restricting angular displacement.

Case 2: trailer with central axle(s): *(figures 3 and 4).*
Evaluate the following dynamic loads generated by the truck:

$$Dc = \frac{T \times C}{T + C} \times 9{,}81 \quad \textit{and} \quad V = \frac{X \times X \times C \times a}{L \times L}$$

Find the static load, S.

The D, Dc, V and S values given in this catalogue are the maximum capabilities of the products presented. In the respect of the highway code in force, the buyer is responsible for selecting a product (or products) with capabilities greater than the forces generated in a given truck.

UNDER BAR GEOMETRY:
Most under bar geometry are pre-drilled and designed to tract a predetermined maximum load. Standards NFR 17110 (BNA 787), ISO 3853 and DIN 74051 establish hole geometries. The table below gives the principal mounting dimensions and holes we use:

HOLE	*Ø C (mm)*	*A (mm)*	*B (mm)*	*Ø D (mm)*	*E (mm)*	*Code Pommier*	*Code DIN*
2 holes	17	-	-	-	90	P4	-
4 holes	17	90	40	-	-	P5	-
4 holes	17	90	50	-	-	P6	-
4 holes	10,5	83	56	55	-	P0	U or G125
4 holes	13	85,7	44,5	-	-	PUS	-
4 holes	15	120	55	75	-	P1	U or G135
4 holes	17	140	80	85	-	P2	U or G145
4 holes	21	160	100	95	-	P3	U or G150
6 holes	21	260	100	85	180	G260	-

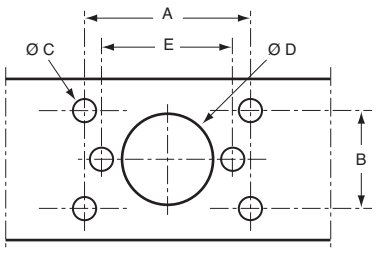

For other dimensions, consult us.

Recommendations for couplings *(couplings, drawbar eyes and drawbars heads)*

COMPATIBILITY:
In some cases, the coupling or drawbar eyes selection may already be made and additional hardware must be provided. In such cases, COMPATIBILITY of products is important. The shaded areas of the following table indicate compatible combinations.

		DRAWBAR EYES								
		18x28	20x40	30x50,6	36x56	BNA 42x68	DEFA 42x76	Coupling head towing ball 50 mm	DIN40	DIN50
COUPLINGS	Towing yoke 90				✓	✓	✓			
	Towing yoke 93A			✓	✓	✓	✓			
	Towing yoke 93R			✓	✓	✓	✓	✓		
	Towing yoke 98					✓	✓			
	Towing yoke 98 ball					✓	✓	✓		
	Towing yoke 99A					✓	✓			
	Coupling 03		✓							
	Coupling 25C	✓	✓		✓	✓	✓			
	Coupling 41A				✓	✓	✓			
	Coupling 45					✓	✓			
	Coupling 57					✓	✓			
	Coupling 64					✓	✓			
	Coupling 70C					✓	✓	✓		
	Coupling 77					✓	✓			
	Coupling A500								✓	
	Coupling COMPACT 40								✓	
	Coupling EUROTRACT									✓
	Coupling INTEGRAL					✓	✓			
	Coupling KONEXO					✓	✓			
	Coupling MINITRACT								✓	
	Coupling MULTIS					✓	✓	✓		
	Towing ball							✓		

In all cases, given specifications NFR 411.01 and 02 (BNA 263 and 264) and the DEFA STAC (military) technical specification and to eliminate risks:
- for non-military applications, the French «National Automotive Bureau» specifies that the coupling should be fixed to prevent rotation around its longitudinal axis and coupled to a ring (or drawbar) which is free to rotate around its longitudinal axis.
- for military applications, the hook must be free to rotate and the drawbar (42 x 76) fixed.
- the same applies to civil versions or drawbar to be coupled to DIN drawbar with 40 or 50 mm supports as per DIN standards 74051, 74053, and 74054 and applicable ISO standards.

ASSEMBLY PARAMETERS:
Excepted opposite otherwise mentioned in the technical notice, all drawbar devices are designed to be bolted. The bolt fastener must be minimum at least class 8.8, the locknuts or nuts with split lock washers should be of a class commensurate with the bolt used. Tightening torques as a function of diameter are tabulated below.
** Tolerance of the following tightening torque normalizes NFE 25-030 Classe precision C20 ±20%*

	Screw grade	M10 x1,5	M12 x1,75	M14 x2	M16 x2	M20 x2,5	M10 x1,25	M12 x1,25	M14 x1,5	M16 x1,5	M20 x1,5
Ma (Nm) μ=0,14	8,8	49	85	135	210	425	52	93	145	225	475
	10,9	72	125	200	310	610	76	135	215	330	680
	12,9	84	145	235	365	710	90	160	255	390	790

SAFETY MAINTENANCE:
Do not neglect safety maintenance.
Your drawbar is an important safety item. As such, it should be maintained and inspected regularly every 10,000 km, or every month, whichever comes first.
Lubricate drawbar frequently, either using lubricators or by directly accessing mobile components. Lubricate every 10,000 km, or every month.
When lubricating, check that wear or peening depth does not exceed 0,5 mm.

SPARE PARTS:
Consult us. We will advise you based on your needs.
If the equipment is disassembled, reassemble using new pins and consumables.

DESIGN SERVICES:
We are available to help with any of your specific requirements in the fields of consulting, design and manufacturing.
We reserve the right to modify any component of our product to help improve them. All dimensions given in this catalogue are given for information only and may be modified at any time without prior notice.

Examples of calculations

Using a drawbar on a trailer with articulate drawbar

*Find **D'** (kN)*

Formula: $D = \frac{T \times R}{T + R} \times 9{,}81$

This calculation is performed to identify a drawbar in the catalogue with a D value greater than or equal to D'.

T.T.W.A.	75
T.T.W. Trailer : R	38
T.T.W. Tractor : T	37

Illustration:

$D' = \frac{37 \times 38}{37 + 38} \times 9{,}81$

D' = 183,9 kN

This gives D' = 183.9 kN for this particular truck. Use the calculated D' value and find drawbar in our catalogue with a D value just above this value. Example: the drawbar references below are suitable for this case.

Ref. ***2905922***

Note: On a trailer with an articulated drawbar, the V (kN) and S (kg) values are negligible. They can be ignored in the calculation if the boom is horizontal and parallel to the ground

Using a drawbar on a trailer a central axle(s) trailer

*Find **V'** (kN) and **Dc** (kN)*

Formula: $V = \frac{C \times X \times X \times a}{L \times L}$ $Dc = \frac{T \times C}{T + C} \times 9{,}81$

This calculation is performed to identify a trailer in the catalogue with a V value greater than or equal to the V' value for the truck.

Illustration: *X = 6,500; L = 5,030; a = 1.80 (with pneumatic suspension)*

T.T.W.A.	44
T.T.W. Trailer : C	19
T.T.W. Tractor : T	25

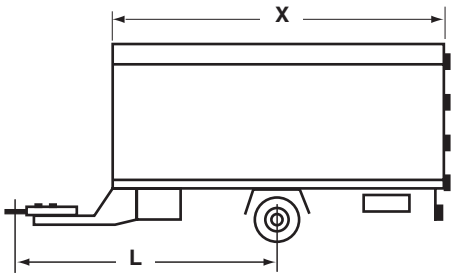

$V' = \frac{19 \times 6500 \times 6500 \times 1{,}80}{5030 \times 5030}$ $Dc' = \frac{25 \times 19}{25 + 19} \times 9{,}81$

V' = 57,11 kN

For the above truck, the value of D'c is 105.90 kN.

We obtain V' = 57.11 kN and D'c = 105.90 for this particular truck. Now find a model in the catalogue with V and Dc values greater the minimum calculated.

Example: the drawbar head references below are suitable for this case.

Ref. ***2905917***

Suggestion: *to check the value of maximum admissible static loads, S (kg), we recommend you measure it at the end of the trailer drawbar once the trailer is in working condition (loads uniformly distributed on the trailer).*

Ganchos fijos / *Fixed couplings*



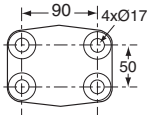

2905009

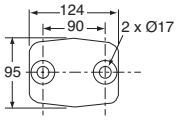

2905011

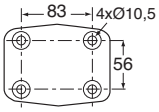

2905012

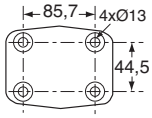

2905013

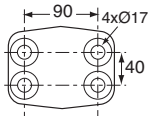

2905014

25 C

Gancho.
Coupling.

ECE R55

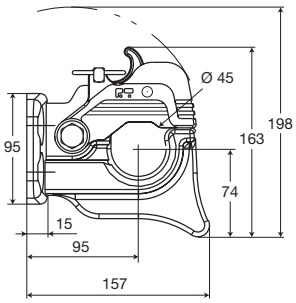

Referencia *Reference*	Kg	D (kN)	(t) maxi	(t) maxi	Dc (kN)	S (kg)	(t) maxi	(t) maxi
2905009	3,2	20	8,5	3,5	20	120	8,5	3,5
2905011	3,2	20	8,5	3,5	20	120	8,5	3,5
2905012	3,2	20	8,5	3,5	20	120	8,5	3,5
2905013	3,2	20	8,5	3,5	20	120	8,5	3,5
2905014	3,2	20	8,5	3,5	20	120	8,5	3,5



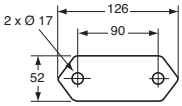

2905001

03

Ganchos fijos (para uso en parque privado).
Fixed coupling (for private park using).

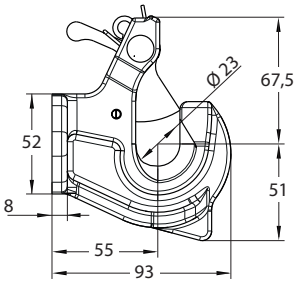

Referencia *Reference*	Kg	D (kN)	(t) maxi	(t) maxi	Dc (kN)	S (kg)	(t) maxi	(t) maxi
2905001	1,2	11	4,5	2	11	120	4,5	2

Ganchos fijos / *Fixed couplings*



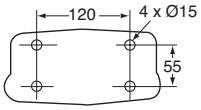

2905021

57 B

Gancho (*R55, **para uso en parque privado).
*Coupling (*R55, **for private park using).*

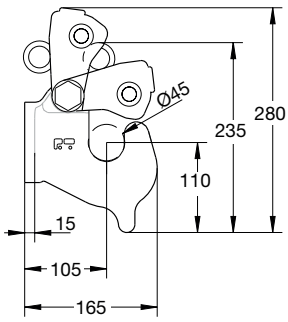

Referencia *Reference*	Kg	D (kN)	(t) maxi	(t) maxi	Dc (kN)	S (kg)	V (kN)	(t) maxi	(t) maxi	Tipo *Type*
2905021	8,5	40	44	3,5	40	1000	-	44	3,5	*
		70	28,5	14	50	650	18	40	6,5	**



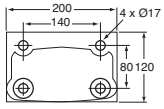

2905025

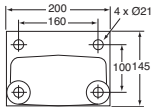

2905030

57 BC / BD

Gancho (*R55, **para uso en parque privado).
*Coupling (*R55, ** for private park using).*

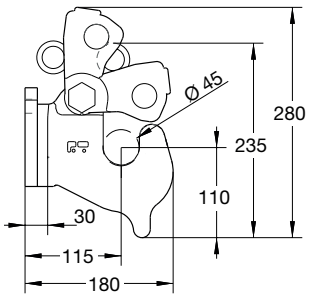

Referencia *Reference*	Kg	D (kN)	(t) maxi	(t) maxi	Dc (kN)	S (kg)	V (kN)	(t) maxi	(t) maxi	Tipo *Type*
2905025	11,22	40	44	3,5	40	1000	-	44	3,5	*
		100	44	20	70	900	25	44	9	**
2905030	11,75	40	44	3,5	40	1000	-	44	3,5	*
		130	44	25	90	1000	35	44	13	**

Ganchos mixto / *Mixed couplings*



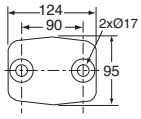

2905019

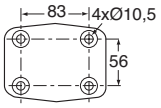

2905022

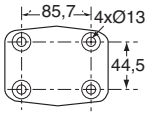

2905023

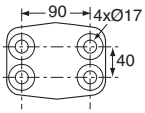

2905024

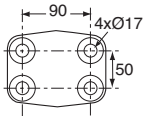

2905027

70C

Gancho de bola.
Mixed ball couplings.

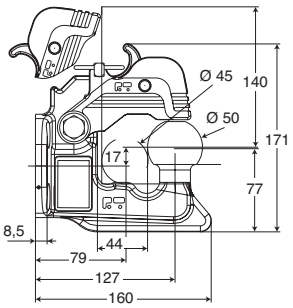

Referencia *Reference*	Kg	D (kN)	(t) maxi	(t) maxi	S (kg)	(t) maxi	(t) maxi
2905019	4,4	31	35,5	3,5	375	35,5	3,5
2905022	4,4	31	35,5	3,5	375	35,5	3,5
2905023	4,4	31	35,5	3,5	375	35,5	3,5
2905024	4,4	31	35,5	3,5	375	35,5	3,5
2905027	4,4	31	35,5	3,5	375	35,5	3,5

Enganches Pommier no se pueden utilizar con portabicicletas.
Pommier couplings cannot be used with bike racks.



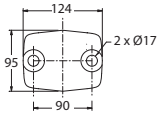

2905080

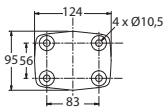

2905081

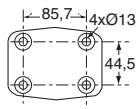

2905082

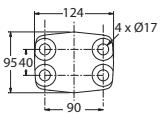

2905083

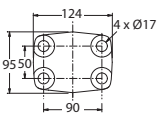

2905084

MULTIS

Gancho mixto.
Mixed ball couplings.

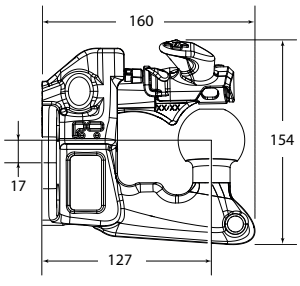

Referencia *Reference*	Kg	D (kN)	(t) maxi	(t) maxi	S (kg)	(t) maxi	(t) maxi
2905080	4,2	31	35,5	3,5	375	35,5	3,5
2905081	4,2	31	35,5	3,5	375	35,5	3,5
2905082	4,2	31	35,5	3,5	375	35,5	3,5
2905083	4,2	31	35,5	3,5	375	35,5	3,5
2905084	4,2	31	35,5	3,5	375	35,5	3,5

Enganches Pommier no se pueden utilizar con portabicicletas.
Pommier couplings cannot be used with bike racks.

Ganchos fijos o giratorios / *Fixed or swivelling couplings*



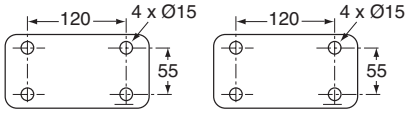

2905106 **2905107**

41 A

Gancho (*R55, **para uso en parque privado, ***para aplicaciones militares).
*Coupling (*R55, **for private park using, ***for military application).*

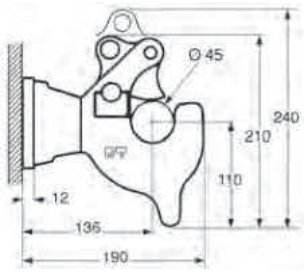

Referencia *Reference*	Kg	D (kN)	(t) maxi	(t) maxi	Dc (kN)	S (kg)	V (kN)	(t) maxi	(t) maxi	Tipo *Type*
2905106	6	31 50	35,5 20	3,5 8	31 27	375 650	- 14	35,5 11	3,5 5	Fijo* Fijo** Fixed* Fixed**
2905107	6	31 50	35,5 20	3,5 8	31 27	375 650	- 14	35,5 11	3,5 5	Giratorio* Giratorio*** Rotating* Rotating***



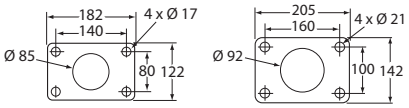

2905501 **2905502**

64 EP2

Gancho (para uso en parque privado).
Coupling (for private park using).

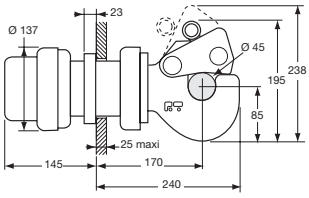

Referencia *Reference*	Kg	D (kN)	(t) maxi	(t) maxi	Dc (kN)	S (kg)	V (kN)	(t) maxi	(t) maxi	Tipo *Type*
2905501	18,5	100	40	20	70	900	25	44	9	Fijo amortiguación *Fixed shock absorber*
2905502	18,5	120	44	30	90	1000	35	44	13	Fijo amortiguación *Fixed shock absorber*

Ganchos fijos o giratorios / *Fixed or swivelling couplings*



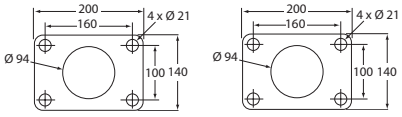

2905205 **2905206**

64 D

Gancho (*para uso en parque privado, **para aplicaciones militares).
*Coupling (*for private park using, **for military application).*

Referencia *Reference*	Kg	D (kN)	(t) maxi	(t) maxi	Dc (kN)	S (kg)	V (kN)	(t) maxi	(t) maxi	Tipo *Type*
2905205	19	120	50	30	100	1000	45	44	17	Fijo* *Fixed**
2905206	19	120	50	30	100	1000	45	44	17	Giratorio** *Rotating***

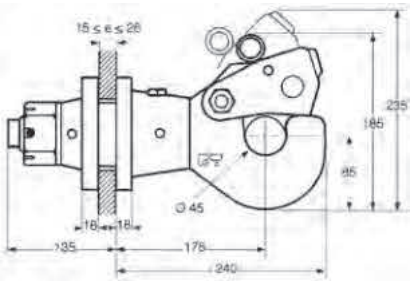



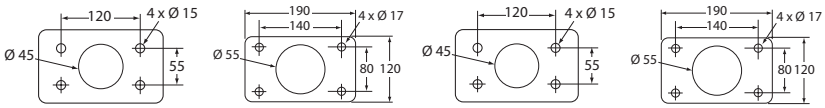

2905200 **2905201** **2905202** **2905203**

64 C

Gancho (*para uso en parque privado, **para aplicaciones militares).
*Coupling (*for private park using, **for military application).*

Referencia *Reference*	Kg	D (kN)	(t) maxi	(t) maxi	Dc (kN)	S (kg)	V (kN)	(t) maxi	(t) maxi	Tipo *Type*
2905200	15	70	28,5	16	50	650	18	40	6,5	Fijo* *Fixed**
2905201	15	100	40	20	70	900	25	44	9	Fijo* *Fixed**
2905202	15	70	28,5	16	50	650	18	40	6,5	Giratorio** *Rotating***
2905203	15	100	40	20	70	900	25	44	9	Giratorio** *Rotating***

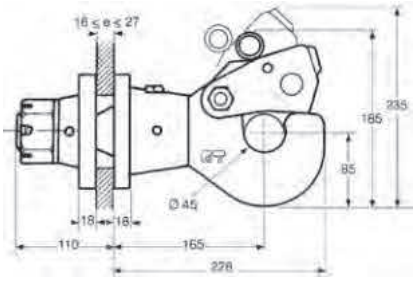

Ganchos fijos o giratorios / *Fixed or swivelling couplings*



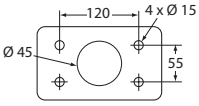

2905051

45

Gancho (para aplicaciones militares).**
*Coupling (**for military application).*

Referencia *Reference*	Kg	D (kN)	(t) maxi	(t) maxi	Dc (kN)	S (kg)	V (kN)	(t) maxi	(t) maxi	Tipo *Type*
2905051		70	28,5	16	50	650	18	40	6,5	Giratorio** *Rotating**

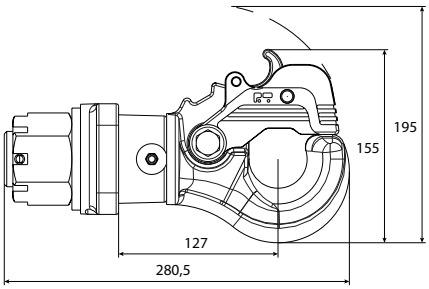

Rótulas / *Towing balls*



Bola de enganche, 2 taladros Ø 17.
Towing ball, 2 holes Ø 17.

Referencia *Reference*	Kg	D (kN)	S (kg)	(t) maxi	(t) maxi
2944549	2	18	220	7	3,5

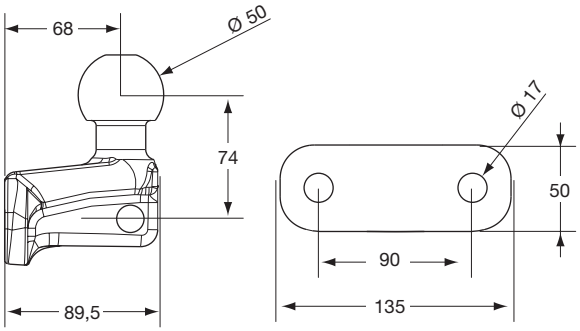

Enganches Pommier no se pueden utilizar con portabicicletas.
Pommier couplings cannot be used with bike racks.

Rótulas / *Towing balls*



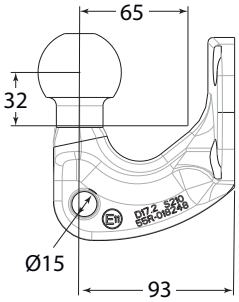

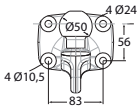

2944737

ASOX

Rótula.
Towing ball.

Referencia *Reference*	Kg	D (kN)	S (kg)	(t) maxi	(t) maxi	(t) maxi
2944737	2	17,2	210	3.5	7	3,5

Enganches Pommier no se pueden utilizar con portabicicletas.
Pommier couplings cannot be used with bike racks.



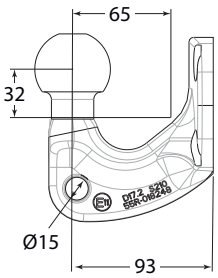

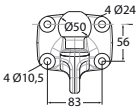

2944731

ASOX

Rótula.
Towing ball.

Referencia *Reference*	Kg	D (kN)	S (kg)	(t) maxi	(t) maxi	(t) maxi
2944731	2	31	375	3.5	36	3,5

Enganches Pommier no se pueden utilizar con portabicicletas.
Pommier couplings cannot be used with bike racks.

Ganchos de arrastre simple / *Simple towing yokes*



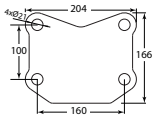

2905741

99 A

Gancho para remolcar con husillo de Ø 35.
Towing jaw, pin Ø 35.

1005/2010

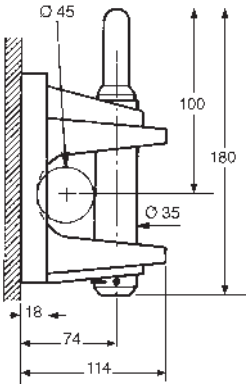

Referencia *Reference*	Kg	D (kN)	(t) maxi	(t) maxi
2905741	7,4	110	46	25



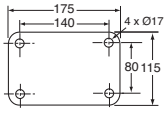

2905730

98 K

Gancho para remolcar con husillo de Ø 35.
Towing jaw, pin Ø 35.

1005/2010

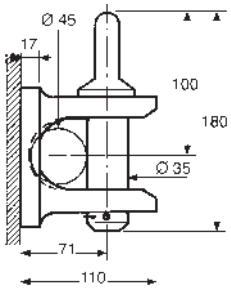

Referencia *Reference*	Kg	D (kN)	(t) maxi	(t) maxi
2905730	4,7	77	30	15

Ganchos de arrastre simple / *Simple towing yokes*



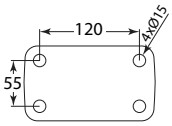

2905721

90

Gancho para remolcar con husillo de Ø 25 (para uso en parque privado).
Towing jaw with pin Ø 25 (for private park using).

Referencia *Reference*	Kg	D (kN)	(t) maxi	(t) maxi	Dc (kN)	S (kg)	V (kN)	(t) maxi	(t) maxi
2905721	3,1	50	22	8	50	250	15	22	6,5

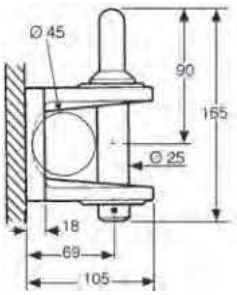



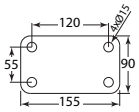

2905722

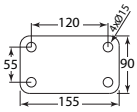

2905723

98

Gancho para remolcar con husillo de Ø 35 (para uso en parque privado).
Towing jaw with pin Ø 35 (for private park using).

1005/2010

Referencia *Reference*	Kg	D (kN)	(t) maxi	(t) maxi
2905722	3,7	77	28,5	15
2905723	3,7	77	28,5	15

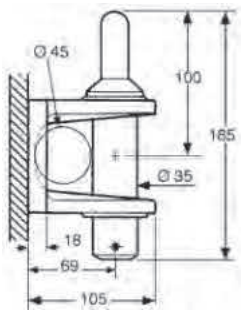

Ganchos de arrastre simple / *Simple towing yokes*



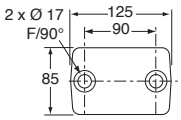

2905701

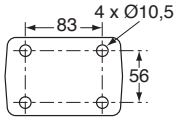

2905702

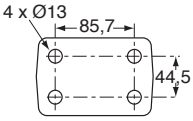

2905703

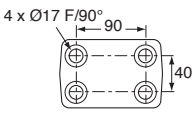

2905704

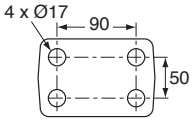

2905705

93 A

Gancho de arrastre con husillo de Ø 25.
Towing jaw, pin Ø 25.

ECE R 55

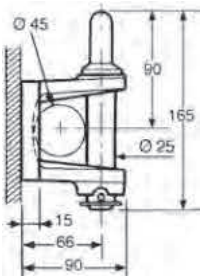

Referencia *Reference*	Kg	D (kN)	S (kg)	(t) maxi	(t) maxi
2905701	2,2	20	120	8,5	3,5
2905702	2,2	20	120	8,5	3,5
2905703	2,2	20	120	8,5	3,5
2905704	2,2	20	120	8,5	3,5
2905705	2,2	20	120	8,5	3,5

Ganchos de arrastre mixto / *Mixed towing yokes*



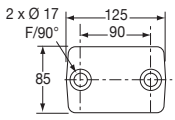

2905711

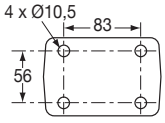

2905712

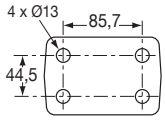

2905713

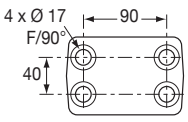

2905714

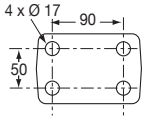

2905715

93 R

Gancho de arrastre, con husillo de Ø 25, con tornillería (*).
Towing jaw Ø 25, delivered with bolt (*).

ECE R 55

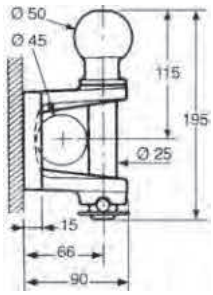

Referencia *Reference*	Kg	D (kN)	S (kg)	(t) maxi	(t) maxi	Ø Pernos / clase *Bolt Ø / grade*	Tipo *Type*
2905711	2,7	12 20	120 120	5 8,5	1.5 3,5	*	Bola Pasador *Ball / Pin*
2905712	2,7	12 20	120 120	5 8,5	1,5 3,5	M10 / 10.9	Bola Pasador *Ball / Pin*
2905713	2,7	12 20	120 120	5 8,5	1.5 3,5	M12/8.8	Bola Pasador *Ball / Pin*
2905714	2,7	12 20	120 120	5 8,5	1.5 3,5	*	Bola Pasador *Ball / Pin*
2905715	2,7	12 20	120 120	5 8,5	1,5 3,5	M16/8.8	Bola Pasador *Ball / Pin*

Enganches Pommier no se pueden utilizar con portabicicletas.
Pommier couplings cannot be used with bike racks.

Ganchos de arrastre mixto / *Mixed towing yokes*



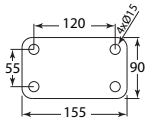

2905723

98

Gancho de arrastre con husillo de Ø 35.
Towing jaw with pin Ø 35.

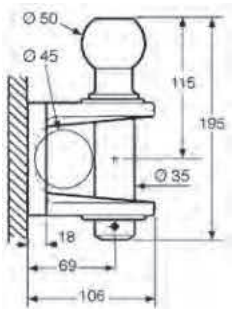

Referencia *Reference*	Kg	D (kN)	(t) maxi	(t) maxi	Dc (kN)	S (kg)	(t) maxi	(t) maxi	Tipo *Type*
2905723	4	21,1 31	34,3-7 35,5	2,3-3,5 3,5	21,1 31	250 375	34,3-7 35,5	2,3-3,5 3,5	Bola Pasador *Ball / Pin*

Enganches Pommier no se pueden utilizar con portabicicletas.
Pommier couplings cannot be used with bike racks.

Enganches con husillo BNA / *BNA Bolt coupling*

POMMIER



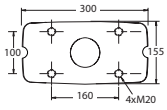

G150

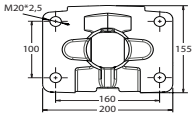

G150M

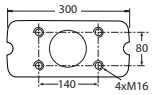

G145

KONEXO

Enganche.
Coupling.

ECE R 55

Referencia *Reference*	Kg	D (kN)	(t) maxi	(t) maxi	Dc (kN)	S (kg)	V (kN)	(t) maxi	(t) maxi	Ø Pernos / clase *Bolt Ø / grade*	Tipo *Type*	Amortiguador de choque *Shock absorber*	Manetas *Handle*
2907640	35	200	103	50	160	1000	140	96	40	M20	G150		D
2907640M	35	200	103	50	160	1000	140	96	40	M20	G150M		D
2907640L	35	200	103	50	160	1000	140	96	40	M20	G150		L
2907641	35	200	103	50	160	1000	140	96	40	M20	G150		G
2907641V	35	200	103	50	160	1000	140	96	40	M20	G150		V
2907642	46	200	103	50	160	1000	140	96	40	M20	G150	AirConfort	D
2907642M	46	200	103	50	160	1000	140	96	40	M20	G150M	AirConfort	D
2907642L	46	200	103	50	160	1000	140	96	40	M20	G150	AirConfort	L
2907642F*	46	200	103	50	160	1000	140	96	40	M20	G150	Oleopneumatique	D
2907643	46	200	103	50	160	1000	140	96	40	M20	G150	AirConfort	G
2907643V	46	200	103	50	160	1000	140	96	40	M20	G150	AirConfort	V
2907650	35	120	90	30	95	1000	36	87	24	M16	G145		D
2907650L	35	120	90	30	95	1000	36	87	24	M16	G145		L
2907651	35	120	90	30	95	1000	36	87	24	M16	G145		G
2907652	46	120	90	30	95	1000	36	87	24	M16	G145	AirConfort	D
2907652L	46	120	90	30	95	1000	36	87	24	M16	G145	AirConfort	L
2907653	46	120	90	30	95	1000	36	87	24	M16	G145	AirConfort	G





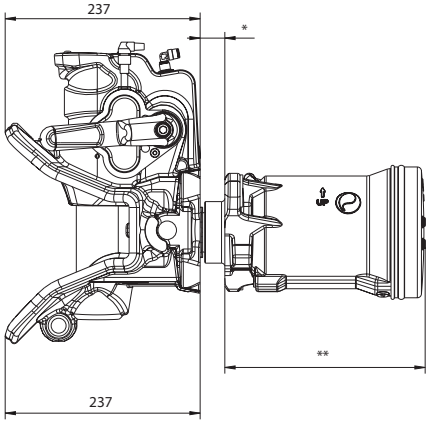

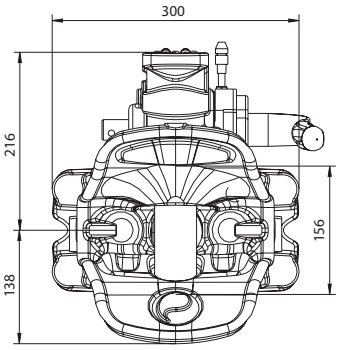

	*	**
G150(M)	10 - 36 mm	244 mm
G145	8 - 36 mm	324 mm

Para los miembros de extremo del chasis MAN, MERCEDES y IVECO (STRALIS X-WAY), solicite versiones M : 2907640M, 2907642M, 2907644M, 2907646M, 2907642PM
For MAN, MERCEDES and IVECO (STRALIS X-WAY) chassis end members, order versions M : 2907640M,2907642M, 2907644M, 2907646M, 2907642PM

***Para aplicaciones de alto tonelaje, solicite versiones F : 2907642F, 2907646F, 2907642PF**
**For heavy applications, order versions F : 2907642F, 2907646F et 2907642PF*

Enganches con husillo BNA / *BNA Bolt coupling*



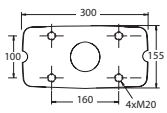

G150

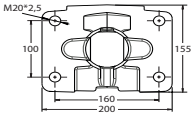

G150M

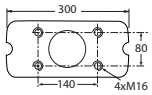

G145

KONEXO

Enganche con rampa de guía.
Coupling with guiding ramp.

ECE R 55

Referencia *Reference*	Kg	D (kN)	(t) maxi	(t) maxi	Dc (kN)	S (kg)	V (kN)	(t) maxi	(t) maxi	Ø Pernos / clase *Bolt Ø / grade*	Tipo *Type*	Amortiguador de choque *Shock absorber*	Manetas *Handle*
2907644	63	200	103	50	160	1000	140	96	40	M20	G150		D
2907644M	63	200	103	50	160	1000	140	96	40	M20	G150M		D
2907644L	63	200	103	50	160	1000	140	96	40	M20	G150		L
2907646	74	200	103	50	160	1000	140	96	40	M20	G150	AirConfort	D
2907646M	74	200	103	50	160	1000	140	96	40	M20	G150M	AirConfort	D
2907646L	74	200	103	50	160	1000	140	96	40	M20	G150	AirConfort	L
2907646F*	74	200	103	50	160	1000	140	96	40	M20	G150	Oleopneumatique	D
2907654	63	120	90	30	95	1000	36	87	24	M16	G145		D
2907654L	63	120	90	30	95	1000	36	87	24	M16	G145		L
2907656	74	120	90	30	95	1000	36	87	24	M16	G145	AirConfort	D
2907656L	74	120	90	30	95	1000	36	87	24	M16	G145	AirConfort	L



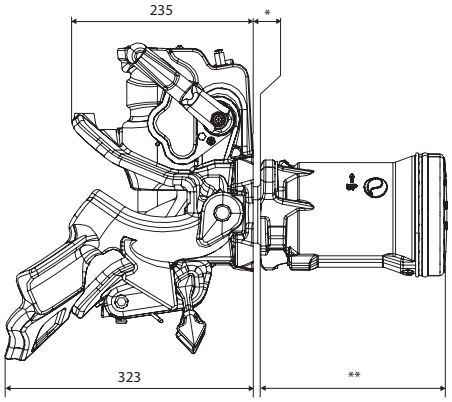

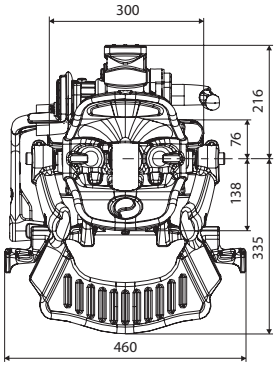

	*	**
G150(M)	10 - 36 mm	244 mm
G145	8 - 36 mm	324 mm

Para los miembros de extremo del chasis MAN, MERCEDES y IVECO (STRALIS X-WAY), solicite versiones M : 2907640M, 2907642M, 2907644M, 2907646M, 2907642PM
For MAN, MERCEDES and IVECO (STRALIS X-WAY) chassis end members, order versions M : 2907640M,2907642M, 2907644M, 2907646M, 2907642PM

***Para aplicaciones de alto tonelaje, solicite versiones F : 2907642F, 2907646F, 2907642PF**
**For heavy applications, order versions F : 2907642F, 2907646F et 2907642PF*

Enganches con husillo BNA / *BNA Bolt coupling*



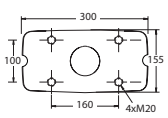

G150

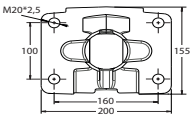

G150M

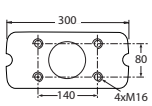

G145

KONEXO

Enganche con mando neumático.
Coupling with pneumatic command.

ECE R55

Referencia *Reference*	Kg	D (kN)	(t) maxi	(t) maxi	Dc (kN)	S (kg)	V (kN)	(t) maxi	(t) maxi	Ø Pernos / clase *Bolt Ø / grade*	Tipo *Type*	Amortiguador de choque *Shock absorber*	Manetas *Handle*
2907642P	59	200	103	50	160	1000	140	96	40	M20	G150	AirConfort	D
2907642PM	59	200	103	50	160	1000	140	96	40	M20	G150M	AirConfort	D
2907642PF*	59	200	103	50	160	1000	140	96	40	M20	G150	Oleopneumatique	D
2907652P	59	120	103	50	95	1000	36	96	40	M16	G145	AirConfort	D





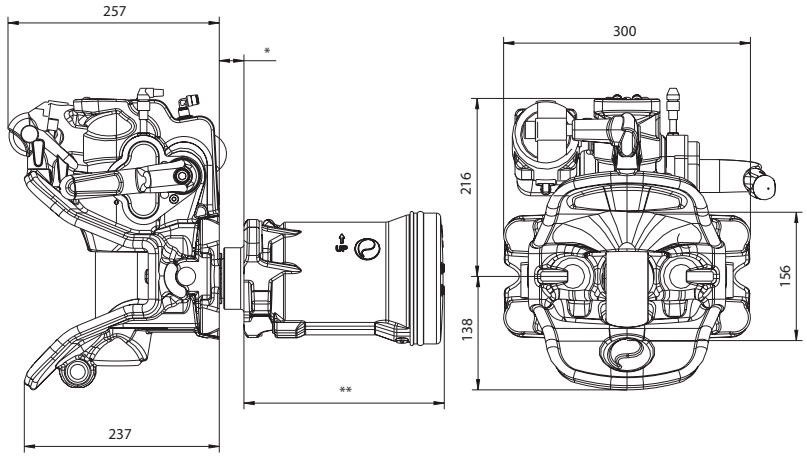

	*	**
G150(M)	10 - 36 mm	244 mm
G145	8 - 36 mm	324 mm

Para los miembros de extremo del chasis MAN, MERCEDES y IVECO (STRALIS X-WAY), solicite versiones M : 2907640M, 2907642M, 2907644M, 2907646M, 2907642PM
For MAN, MERCEDES and IVECO (STRALIS X-WAY) chassis end members, order versions M : 2907640M,2907642M, 2907644M, 2907646M, 2907642PM

***Para aplicaciones de alto tonelaje, solicite versiones F : 2907642F, 2907646F, 2907642PF**
**For heavy applications, order versions F : 2907642F, 2907646F et 2907642PF*

Enganches con husillo DIN40 / *DIN40 Bolt coupling*



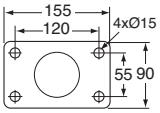

2905600

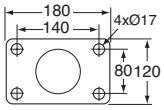

2905601

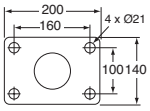

2905602

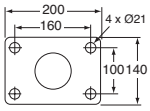

2905608

A500

Enganche (Los tornilla no incluida).
Coupling (Screws not supplied).

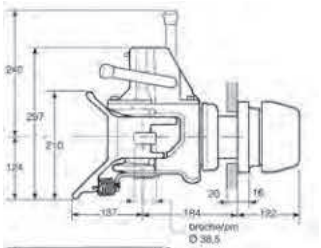

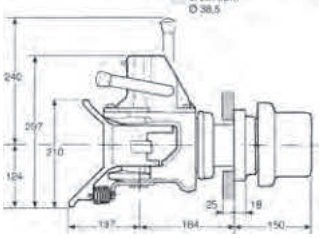

Referencia *Reference*	Kg	D (kN)	(t) maxi	(t) maxi	Dc (kN)	S (kg)	V (kN)	(t) maxi	(t) maxi	Tipo *Type*
2905600	36	70	28,5	14,5	54	700	18	40	6,5	G135
2905601	41	100	40	19	70	950	23	44	9	G145
2905602	41	120	44	25	72	950	24	44	9,5	G150
2905608	41	120	44	30	91	1000	33	44	13	EC13



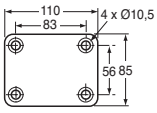

2905680

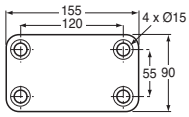

2905681

MINITRACT

Enganche manual fijo.
Manual fixing.

Referencia *Reference*	Kg	D (kN)	(t) maxi	(t) maxi	Dc (kN)	S (kg)	V (kN)	(t) maxi	(t) maxi
2905680	5,5	31	35,5	3,5	31	375	-	35,5	3,5
2905681	5,5	31	35,5-16,7	3,5-4,2	31	375	12	35,5-16,7	3,5-4,2

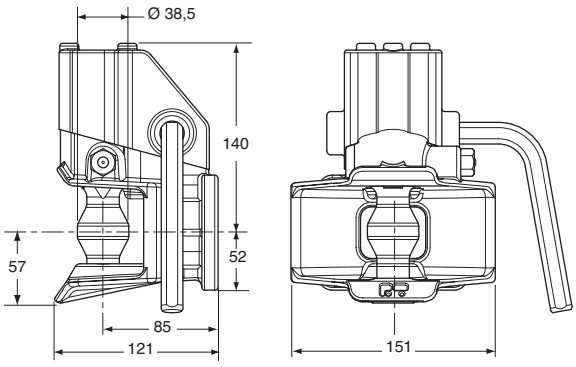

Enganches con husillo DIN50 / *DIN50 Bolt coupling*

POMMIER



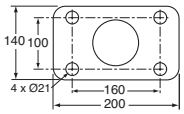

2905143

EUROTRACT

Enganche manual giratorio.
Rotating manual.

ECE R 55

Referencia *Reference*	Kg	D (kN)	(t) maxi	(t) maxi	Dc (kN)	S (kg)	V (kN)	(t) maxi	(t) maxi
2905143	53	190	76	38	135	1000	72,5	52	26

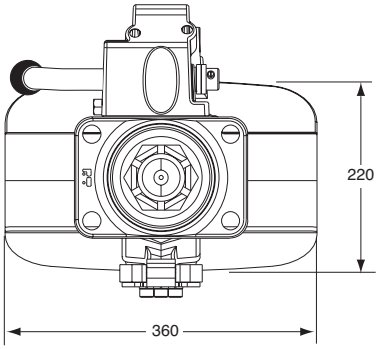

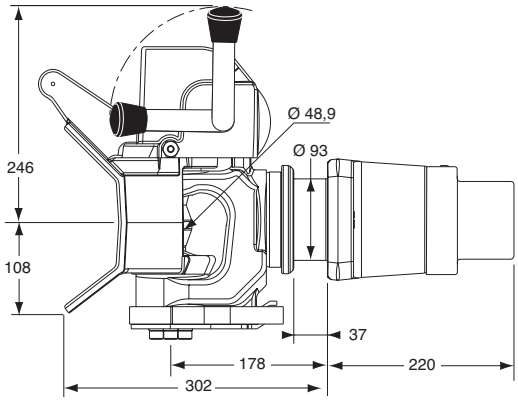



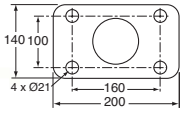

2905140

EUROTRACT

Enganche servocontrolado giratorio.
Rotating servo.

ECE R 55

Referencia *Reference*	Kg	D (kN)	(t) maxi	(t) maxi	Dc (kN)	S (kg)	V (kN)	(t) maxi	(t) maxi
2905140	56,5	190	76	38	135	1000	72,5	52	26

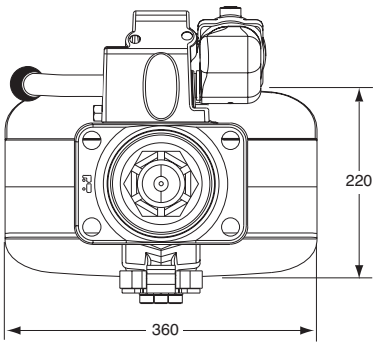

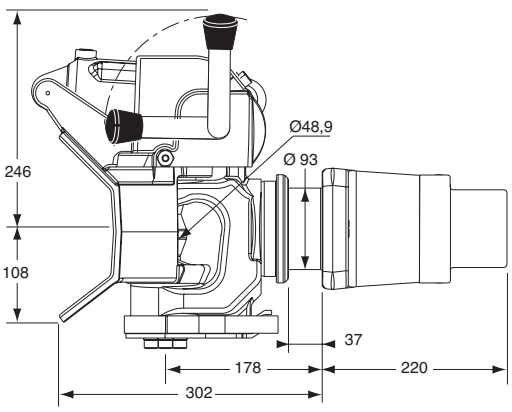

Accesorios para enganches con husillo / *Accessories for Bolt coupling*



Kit detector (sensores + cable 10 m incluidos).
Cabin display kit (sensors + cable 10 m included).

Referencia *Reference*	Kg	Para *For*
2944552	1	EUROTRACT
2944599	1	KONEXO



Cámara de marcha atrás estanca sola para KONEXO, resolución 2.5 Megapixels con visión nocturna.
Cable de 20 m incluido.
Back-up camera for KONEXO, resolution 250 000 px with night vision.
20m cable supplied.

Referencia *Reference*	Kg	Para *For*
2944068	1	KONEXO



Soporte de montaje de la cámara en el gancho KONEXO.
Camera mounting bracket on KONEXO bolt coupling.

Referencia *Reference*	Kg	Para *For*
2944059	0,50	KONEXO



Cable de 5 m para cámara de marcha atrás.
5 m wire for back-up camera.

Referencia *Reference*	Kg	Para *For*
2944070	1	2944068



Kit de cámara con pantalla para KONEXO.
Back-up camera kit with monitor for KONEXO.

Referencia *Reference*	Kg	Para *For*
2944057	2,00	KONEXO

Kit cámara + conexiones para sistema multimedia del constructor.
Camera + adapter kits for truck manufacturer multimedia system.

Constructor *Truck manufacturer*	Preajustes del constructor *Manufacturer presetting*	Kit cámara + cable conexión monitor *Camera + monitor wire kit*	Referencia *Reference*
IVECO	IVECONNECT 2910		2944753
VOLVO	SID HIGH BUPMON		2944754
	J9J VIDEO PREPARATION (J1C / J2D)		2944755
MAN	MMT 2 MTA 351 MA, MC, ME / MF		2944756
SCANIA	HSD		2944757
DAF	TNR		2944758
RENAULT TRUCKS	SID HIGH BUPMON		2944759

Barras de remolque y tracción / *Towing bars*

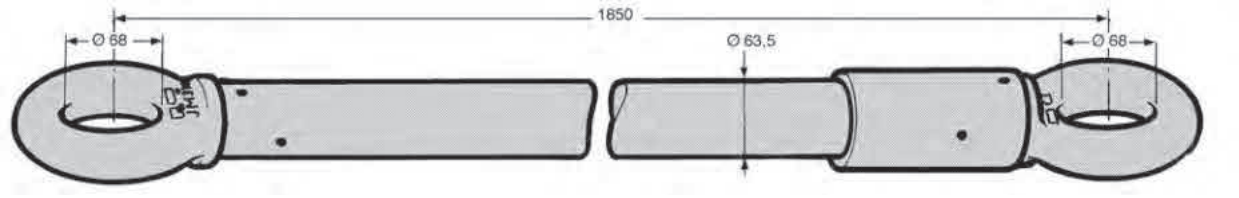

Barra de remolque con anillo giratorio BNA/BNA.
Towing bar with rotating ring BNA/BNA.

Referencia *Reference*	Kg	P.T.R *T.T.W*
2906100	27	25 t



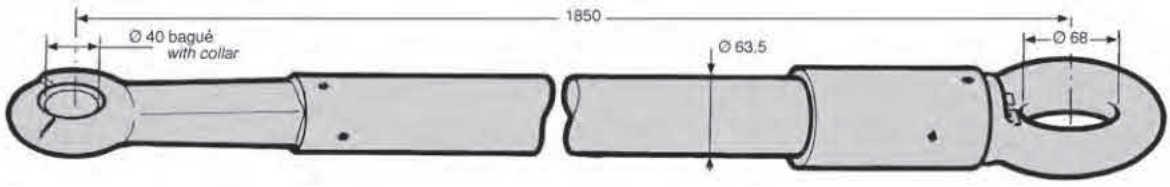

Barra de remolque con anillo giratorio DIN/BNA.
Towing bar with rotating ring DIN/BNA.

Referencia *Reference*	Kg	P.T.R *T.T.W*
2906101	28	25 t



Barras de remolque y tracción / *Towing bars*

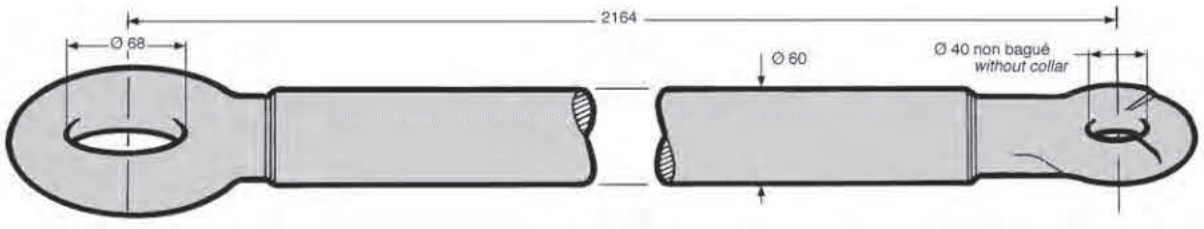

Barra de tracción con anillos BNA/DIN fijos. No pueden ser utilizadas como barras de remolque en carretera.
Towing bar with BNA/DIN fixed rings. Can't be used for towing vehicle on road.

Referencia *Reference*	Kg	P.T.R *T.T.W*
2906110	21	20 t



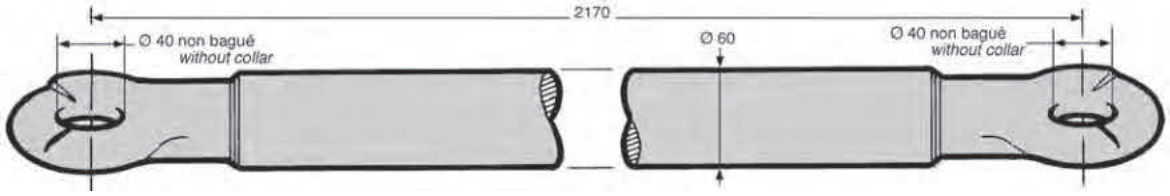

Barra de tracción con anillos DIN/DIN fijos. No pueden ser utilizadas como barras de remolque en carretera.
Towing bar with DIN/DIN fixed rings. Can't be used for towing vehicle on road.

Referencia *Reference*	Kg	P.T.R *T.T.W*
2906111	19	20 t



Barras de remolque y tracción / *Towing bars*

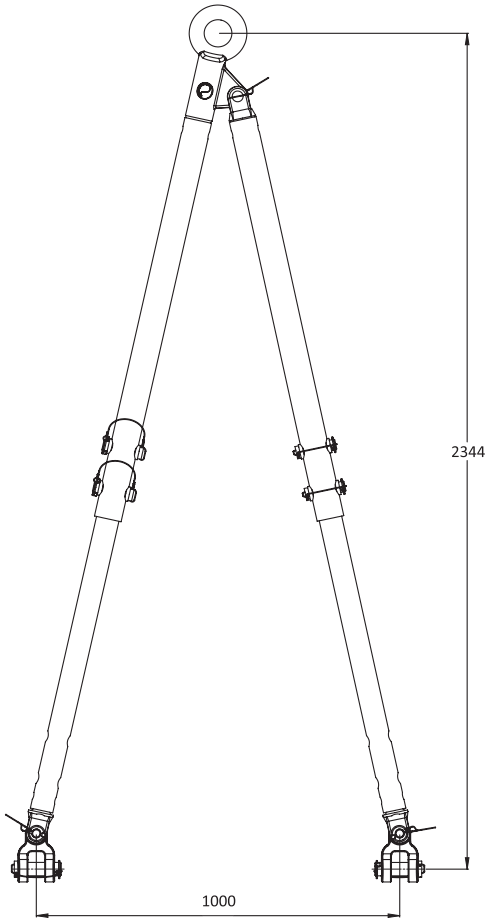

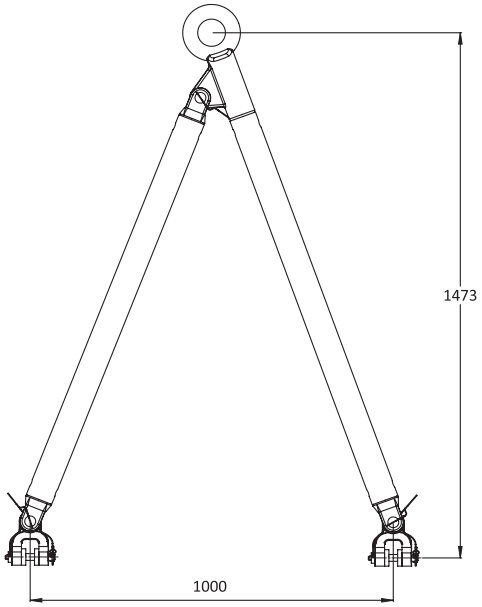

V-SCOP

Triángulo de remolque cataforesis con pintura negra.
Towing bar KTL with black paint finishing.

Referencia *Reference*	Kg	Longitud *Length*	Tipo *Type*	Carrera *Stroke*	Capacidad *Capacity*
29558601	48	1473	Sencillo *Simple*	-	35t
29558602	73	2344	Telescópico *Telescopic*	871	35t



Cabeza de lanza BNA / *BNA Coupling heads*



Anillo giratorio BNA con platina, suministrado con 8 tornillos CHC M20 x 65 y arandelas.
Rotating BNA drawbar eye with plate supplied with 8 x CHC M20 x 65 screws and washers.

Referencia *Reference*	Kg	D (kN)	(t) maxi	(t) maxi	Dc (kN)	S (kg)	V (kN)	(t) maxi	(t) maxi
2905917	25	180	72	36	125	1000	90	51	26

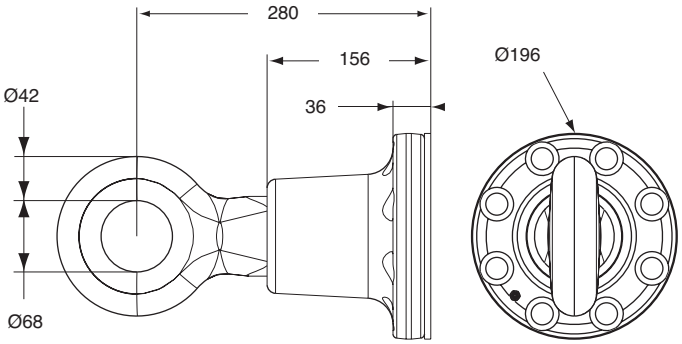



Anillo giratorio BNA con platina, suministrado con 6 tornillos CHC M16 x 55 y arandelas.
Rotating BNA drawbar eye with plate supplied with 6 x CHC M16 x 55 screws and washers.

Referencia *Reference*	Kg	D (kN)	(t) maxi	(t) maxi	Dc (kN)	S (kg)	V (kN)	(t) maxi	(t) maxi
2905916	13	110	44	18	90	1000	45	40	14

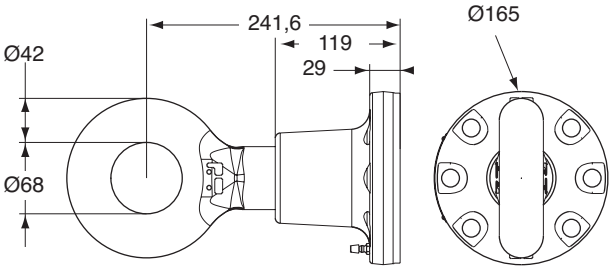

Cabeza de lanza BNA / *BNA Coupling heads*



Anillo giratorio BNA, soldable.
Drawbar head BNA, to weld.

ECE R 55

Referencia *Reference*	Kg	D (kN)	(t) maxi	(t) maxi	
2905918	15	120	50	30	80

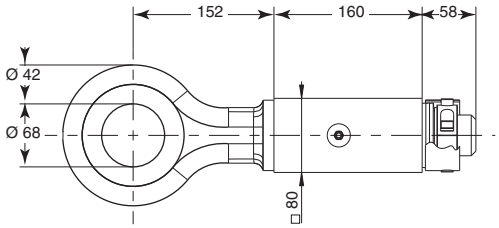



Anillo giratorio BNA, soldable.
Drawbar head BNA, to weld.

ECE R 55

Referencia *Reference*	Kg	D (kN)	(t) maxi	(t) maxi	Dc (kN)	S (kg)	V (kN)	(t) maxi	(t) maxi	
2905922	20	200	81	42	91	1000	34	44	13	90

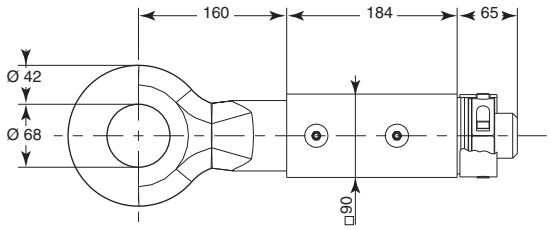

Placas soporte / *Support plate*



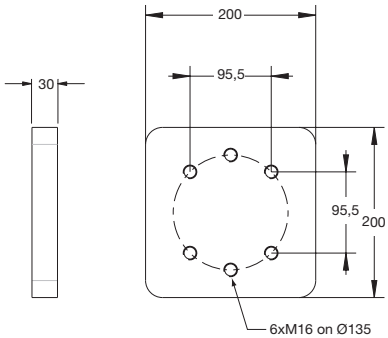

Placa soporte para anillo giratorio BNA 2905916.
Plate support for drawbar head BNA 2905916.

Referencia *Reference*	Kg
2905931	7



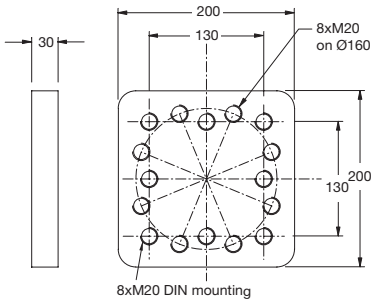

Placa soporte mixta soldable para anillo giratorio 2905917.
Welded mixed support plate for drawbar head 2905917.

Referencia *Reference*	Kg
2905924	8



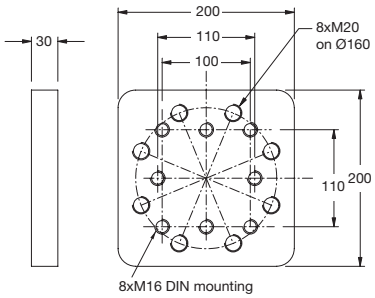

Placa soporte mixta soldable para 2905917, 2905850 y 2905862.
Welded mixed support plate for 2905917, 2905850 and 2905862.

Referencia *Reference*	Kg
2905926	8,5



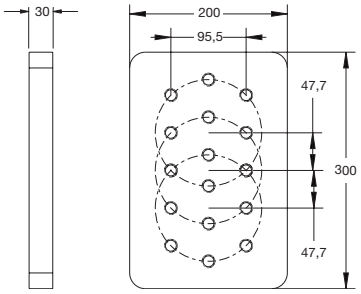

Placa soporte 3 posiciones para anillo giratorio BNA 2905916.
Three position plate support for drawbar head BNA 2905916.

Referencia *Reference*	Kg
2905923	10,4



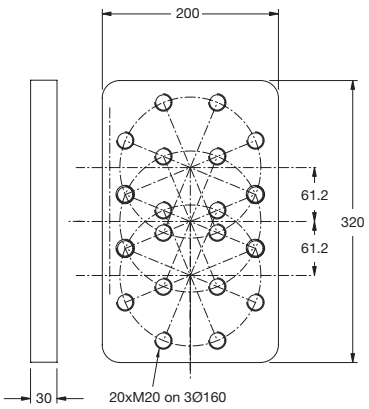

Placa soporte 3 posiciones para anillo giratorio BNA 2905917.
Three positions plate support for drawbar head BNA 2905917.

Referencia *Reference*	Kg
2905928	12,5

Anillos BNA / *BNA drawbar eyes*



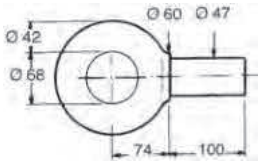

Anillo bruto BNA corto, soldable. Rm : 470 Mpa mini.
Short drawbar eye BNA, can be welded.
Rm : 470 Mpa mini.

Referencia *Reference*	Kg
2905803	5,1



Anillo bruto BNA. Rm : 850 Mpa mini.
Drawbar eye BNA. Rm : 850 Mpa mini.

Referencia *Reference*	Kg
2905804	8,4

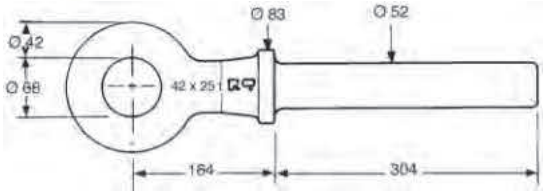



Anillo bruto BNA 310 A. Rm : 640 Mpa mini.
Drawbar eye BNA 310 A. Rm : 640 Mpa mini.

Referencia *Reference*	Kg
2905800	8,5

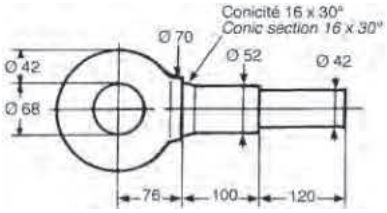



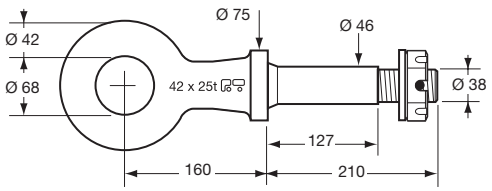

Anillo mecanizado BNA.
Machined BNA drawbar eye.

Referencia *Reference*	Kg	D (kN)	(t) maxi	(t) maxi	Dc (kN)	S (kg)	V (kN)	(t) maxi	(t) maxi
2905802	8,7	110	44	25	25	650	10	23	3

Anillos DIN40 / *DIN40 drawbar eyes*



Anillo bruto con casquillo DIN 3 (74054-40A), soldable.
Drawbar eye DIN 3 (74054-40A, 60 x 55) with collar, to weld.

Referencia *Reference*	Kg	D (kN)	(t) maxi	(t) maxi	Dc (kN)	S (kg)	V (kN)	(t) maxi	(t) maxi
2905824	6,9	95	44	30	58	700	17	40	6,5

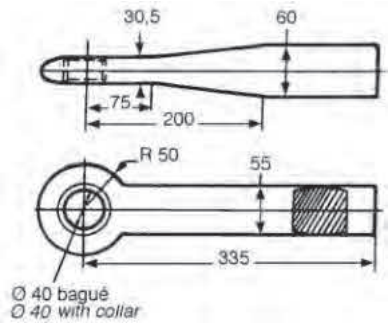



Anillo bruto con casquillo DIN 6 (74054-40A), soldable.
Drawbar eye DIN 6 (74054-40A, 65 x 55) with collar, to weld.

Referencia *Reference*	Kg	D (kN)	(t) maxi	(t) maxi	Dc (kN)	S (kg)	V (kN)	(t) maxi	(t) maxi
2905825	5,4	125	44	30	66	900	20	40	8

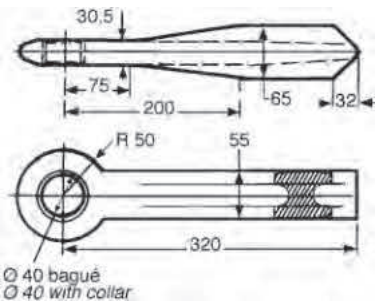

Anillos DIN40 / *DIN40 drawbar eyes*



Anillo DIN corto, sin casquillo.
Short DIN drawbar eye, without collar, to weld.

Referencia *Reference*	Kg	D (kN)	(t) maxi	(t) maxi
2905828	2,5	80	44	16

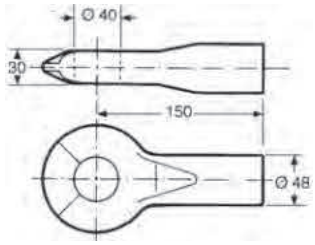



Anillo con platina forma D (norma DIN 74054-40D), con casquillo.
D-shape drawbar eye (DIN 74054-40D) with collar.

ECE R 55

Referencia *Reference*	Kg	D (kN)	(t) maxi	(t) maxi	Dc (kN)	S (kg)	V (kN)	(t) maxi	(t) maxi
2905850	10	125	44	30	100	1000	36	44	13,5

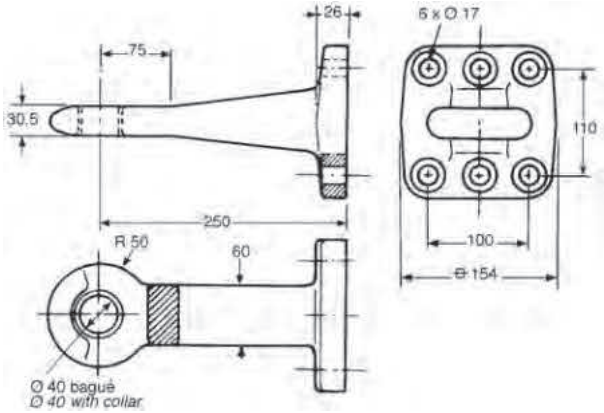

Anillos DIN50 / *DIN50 drawbar eyes*



Anillo DIN 50 con platina, se entrega con 8 tornillos CHC M16 x 55 y 8 arandelas W16.
DIN 50 drawbar eye with flange, supplied with 8 CHC M16 x 55 screws and 8 x W16 washers.

Referencia *Reference*	Kg	D (kN)	(t) maxi	(t) maxi	Dc (kN)	S (kg)	V (kN)	(t) maxi	(t) maxi	Tipo *Type*
2905862	11	190	76	38	120	1000	50	52	19	DIN-50

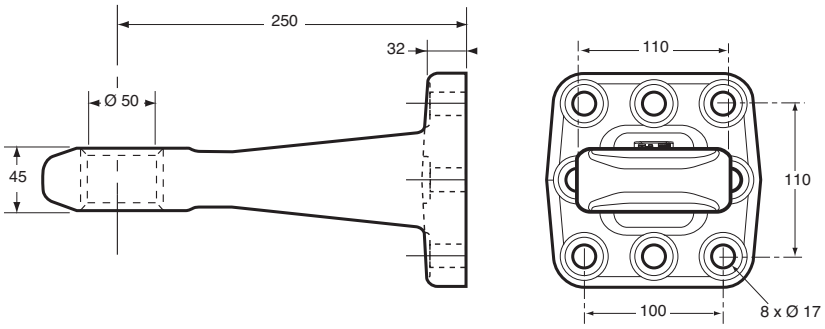



Anillo DIN 50 soldable sobre lanza.
Weld-in type for towing bar.

Referencia *Reference*	Kg	D (kN)	(t) maxi	(t) maxi	Dc (kN)	S (kg)	V (kN)	(t) maxi	(t) maxi	Tipo *Type*
2905865	10,7	130	44	30	90	1000	30	44	12	D50-A

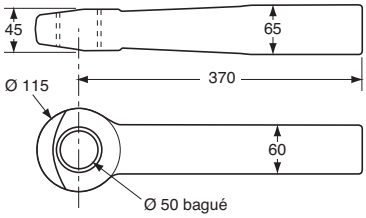

Varios anillos / *Various drawbar eyes*



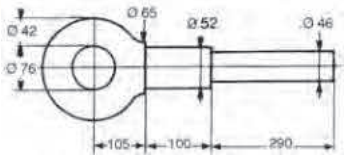

Anillo DEFA 411. Rm : 700 Mpa mini.
DEFA 411 drawbar eye. Rm : 700 Mpa mini.

Referencia *Reference*	Kg
2905811	10,1



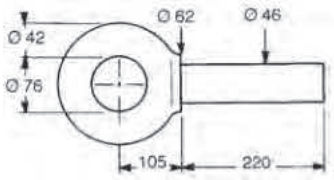

Anillo DEFA 400. Rm : 540 Mpa mini.
DEFA 400 drawbar eye. Rm : 540 Mpa mini.

Referencia *Reference*	Kg
2905810	7,7



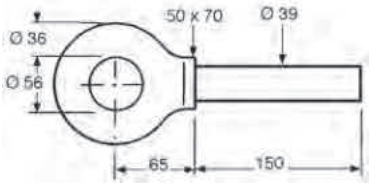

Anillo 200 bruto no soldable. Rm : 440 Mpa mini.
Drawbar eye 200, not for welding. Rm : 440 Mpa mini.

Referencia *Reference*	Kg
2905820	4



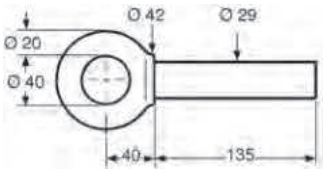

Anillo 100 bruto no soldable. Rm : 440 Mpa mini.
Drawbar eye 100, non weldable. Rm : 440 Mpa mini.

Referencia *Reference*	Kg
2905822	1,2



Anillo agrario bruto soldable, normas DIN 9678, NF U 14022, ISO 5692.
Weld-on agricultural drawbar eye, norms DIN 9678, NF U 14022, ISO 5692.

Referencia *Reference*	Kg	D (kN)	(t) maxi	(t) maxi	Dc (kN)	S (kg)	V (kN)	(t) maxi	(t) maxi
2905834	5,8	70	38,5	30	53	3000	45	38,5	22

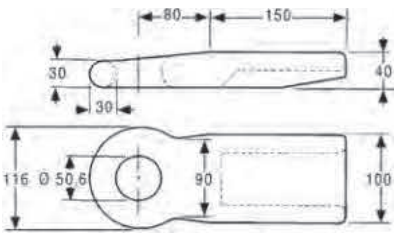

Configure este producto en nuestro configurador online NEMO en www.pommier.eu
Configure this product in our NEMO online configurator at www.pommier.eu

Travesaños / *Tow bars*





El travesaño de enganche se configura como una solución simple y homologada para montar un enganche en un furgón o una caja cabina.

- **Pre-agujerado para adaptarse perfectamente con la caja del vehículo**
- **Acepta varios agujerados de enganches 83x56, 90x40, 2xØ17**
- **Acabado KTL**
- **Posibilidad de fijar el parachoques inicial del vehículo (en función de los modelos)**
- **Viene con un kit tornillería**

The tow bar is a simple and homologated solution to fix a coupling on a van or a chassis cab.

- *Pre-drilled for a perfect chassis adaption*
- *Accept several coupling drilling 83 x 56, 90 x 40, 2 x Ø 17*
- *KTL finish*
- *Possibility to fix the original truck bumper (depending of the model)*
- *Screw kit included*

Travesaños + parachoques / *Tow bars + bumper*





PACK ACIER

- **Pre-agujerado para adaptarse perfectamente con la caja del vehículo**
- **Parachoques de acero con terminal de protección de plástico**
- **Acabado KTL**
- **Viene con un kit tornillería**
- **Optiones : soporte de luces y matrícula (capítulo ACCESSORIOS Y REPUESTOS)**

PACK ACIER

- *Pre-drilled for a perfect chassis adaption*
- *Steel bumper with plastic protection caps*
- *KTL finish*
- *Screw kit included*
- *Option : light and plate supports (section ACCESSORIES FOR COUPLINGS)*

Accesorios para travesaños / *Accessories for tow bars*

Personaliza tus barras de remolque + parachoques con los diversos accesorios disponibles :

Customize your tow bars + bumpers thanks to the different accessories available:

Soporte para placa de matrícula.
Support for license plate.

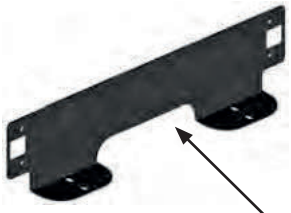

2905616

Soporte para pilotos.
Light support.



2905615

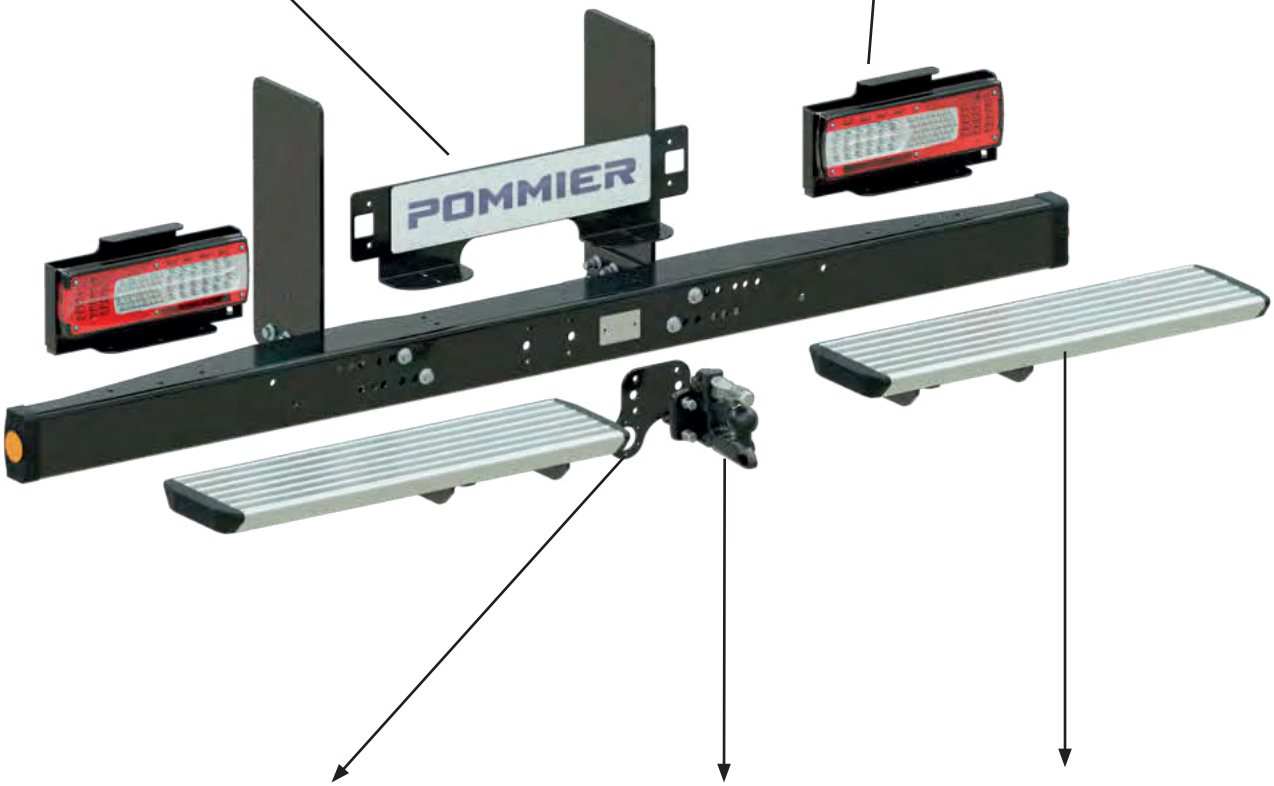

Cableado multiplex 7 + 13 hilos.
Universal electrical kit, 7 and 13 pins.



2944521



2944522

Gancho mixto MULTIS (83 x 56).
Coupling MULTIS (83 x 56).



2905081

Estribo.
Runningboard.



2953270S



2953270G

Travesaños específicos / *Specific Tow bar*

Para modelos más antiguos y para furgonetas MERCEDES e IVECO, consultenos.
For older models and MERCEDES, IVECO vans, please contact us.

Marca *Brand*	Modelo *Model*	Tipo *Type*	Año *Vintage*	Chasis de cabina *Chassis Cab*	Lg	Orificios Ganchos *Coupling drilling*	TRAVESAÑO *TOW BAR* Referencia *Reference*	Peso *Weight*	PACK ACIER R58-03 Referencia *Reference*	Peso *Weight*
FUSO	Canter TF	3S	>2021	✓	700	83x56 2xØ17	2953278C6		2953276C6	
		3C	>2021	✓	750	83x56 2xØ17	2953278C6		2953272C6	
		6C	>2021	✓	750	83x56 2xØ17	2953271Y6		2953273Y6	
		6S	>2021	✓	700	83x56 2xØ17	2953271D6		29532710D6	
		7C	>2021	✓	750/850	83x56 2xØ17	2953271D6		2953273D6	
Ford	Transit	3,5-4,7 t	>2006	✓	810*	83x56 2xØ17	2953271G6			
ISUZU	D-Max	N60	>2020	-	1510	83x56 2xØ17	2953278PHI6			
		TITAN	>2020	✓	1460	83x56 2xØ17			2953276DEL6	
	Série M21	M21 (NLR87)	>2020	✓	700	83x56 2xØ17	2953278SIG7		29532711SIG7	
		M21 (NLR87)	>2020	✓	700	83x56 2xØ17	2953278SIG6		29532710SIG6	
	Série N	L35 (NLR85/88)	>2020	✓	700	83x56 2xØ17	2953278SIG6		29532710SIG6	
		N35 (NNR85/88)	>2020	✓	750	83x56 2xØ17	2953278SIG6		2953272SIG6	
		M55 (NMR88)	>2020	✓	850	83x56 2xØ17	2953271SIG6		29532710SIG6	
		P65-P75 (NPR88/75)	>2020	✓	850	83x56 2xØ17	2953271SIG6		2953273SIG6	
IVECO	Daily	33S-35S	>2019	✓	860	83x56 2xØ17	2953278LAM6PR		2953272PI8	
		35C	>2019	✓	860	83x56 2xØ17	2953278V6-I		2953272A6-I	
		40C-45C-50C	>2019	✓	860	83x56 2xØ17	2953271V6-I		2953273PI7	
		35C>50C option Helper (6094)	>2019	✓	860	83x56 2xØ17	2953271V6-I		2953273V6-I	
		60C-65C-70C	>2019	✓	860	83x56 2xØ17	2953271V6-I		2953273V6-I	
MAN	TGE	3100-3140-3180	>2017	✓	925	83x56 2xØ17	2953271Z6-T		2953273Z6-T	
	Sprinter	Série 200-300	>2019	✓	837	83x56 2xØ17	2953278I6		295327227	
		Série 400-500	>2019	✓	810	83x56 2xØ17	2953271U6		2953273Z6	
		Série 400-500 (3,5t)	>2019	✓	837	83x56 2xØ17			2953273Z6	
	Classe X	Type 470	>2018	-	1040	83x56	2905694POZC			

Año *Vintage* · **Chasis de cabina** *Chassis Cab* · **Eje rueda simple** *Single-wheel axle* · **Orificios Ganchos** *Coupling drilling* · **Peso** *Weight*

Travesaños específicos / *Specific Tow bar*

POMMIER

Marca *Brand*	Modelo *Model*	Tipo *Type*			Lg		TRAVESAÑO *TOW BAR* Referencia *Reference*	Kg	PACK ACIER R58-03 Referencia *Reference*	Kg
	NP300/Navara	D23/D40	>2018	-	1040	83x56	2905694POZC			
NISSAN	NV400/ Interstar	3,5 t	>2019	✓	836*	83x56 2xØ17	2953278KHI6-C		2953272A6-C	
		❶ >3,5 t	>2019	✓	836*	83x56 2xØ17	2953271KHI6-C		2953273A6-C	
		3,5 t	>2019	✓	678*	83x56 2xØ17	2953278KHI6		2953272A6-L	
		❷ >3,5 t	>2019	✓	678*	83x56 2xØ17	2953271KHI6		2953273A6-L	
OPEL	MOVANO	3,5 t	>2010	✓	836*	83x56 2xØ17	2953278KHI6-C		2953272A6-C	
		❶ >3,5 t	>2010	✓	836*	83x56 2xØ17	2953271KHI6-C		2953273A6-C	
		3,5 t	>2010	✓	678*	83x56 2xØ17	2953278KHI6		2953272A6-L	
		❷ >3,5 t	>2010	✓	678*	83x56 2xØ17	2953271KHI6		2953273A6-L	
	ALASKAN	M9T	>2018	-	1040	83x56	2905694POZC			
RENAULT	MASTER III	3,5 t	>2019	✓	836*	83x56 2xØ17	2953278KHI6-C		2953272A6-C	
		❶ >3,5 t	>2019	✓	836*	83x56 2xØ17	2953271KHI6-C		2953273A6-C	
		3,5 t	>2019	✓	678*	83x56 2xØ17	2953278KHI6		2953272A6-L	
		❷ >3,5 t	>2019	✓	678*	83x56 2xØ17	2953271KHI6		2953273A6-L	
VW	Crafter	35-50 3,5t	>2017	✓	925*	83x56 2xØ17	2953271Z6-T		2953273Z6-T	
TODOS VEHICULOS/ ALL *VEHICLES*		Ancho de las ruedas traseras / *Width of the rear wheels < 2175 mm* (dimensión A máxima / *dimension A maxi*: 325 mm)				83x56 2xØ17	2953271V6		2953273V6	
		Ancho de las ruedas traseras / *Width of the rear wheels < 2290 mm* (dimensión A máxima / *dimension A maxi*: 325 mm)				83x56 2xØ17	2953271V6		2953277V6	
		Ancho de las ruedas traseras / *Width of the rear wheels < 2175 mm* (dimensión A máxima / *dimension A maxi*: 355 mm)				83x56 2xØ17	2953271V7		2953273V7	
		Ancho de las ruedas traseras / *Width of the rear wheels < 2290 mm* (dimensión A máxima / *dimension A maxi*: 355 mm)				83x56 2xØ17	2953271V7		2953277V7	

Lg Lg **Ancho del chasis** *Chassis width*

Lg* Lg **Ancho del chasis** *Chassis width*

❶ **Voladizo corto** *Short Overhang*

❷ **Voladizo largo** *Long Overhang*

Travesaños universales / *Universal Tow bars*

3 pasos para definir la referencia del travesaño universal
3 steps to define you universal tow bar

2915770 P0 B0

ECE R55

D = 31 kN maxi
S = 375 Kg maxi

1 Indicar la anchura exterior del chasis del vehículo (quitar 6 mm a cada lado para seleccionar la anchura de tubo necesaria, ver tabla)
Indicate the width of the frame at the rear of your vehicle (remove 6 mm on both sides to have the tube length necessary - chart below)

2915 770 P0 B0

Ex 1 :

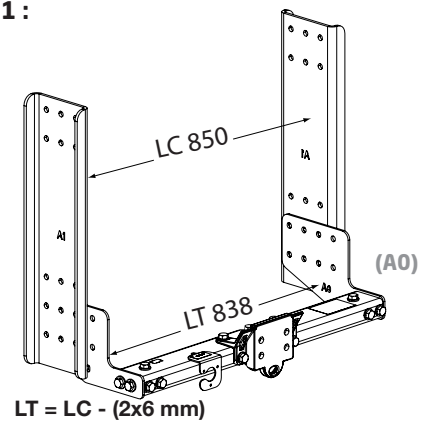

LT = LC - (2x6 mm)

LT : Longitud del tubo *Tube length* (± 2,5 mm)
662
700
729
734
751
757
762
770
790
802
810
820
837
844
852
860
895

Ex 2 :

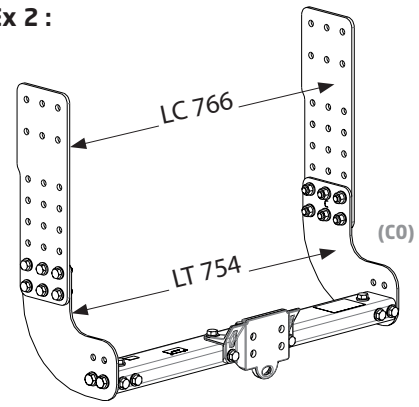

LT = LC - (2x6 mm)

Se puede montar con nuestras barras antiempotramiento R58-03 P610, P611 y P94.
Can be assembled with our underrun bars R58-03 P610, P611 and P94.

P610

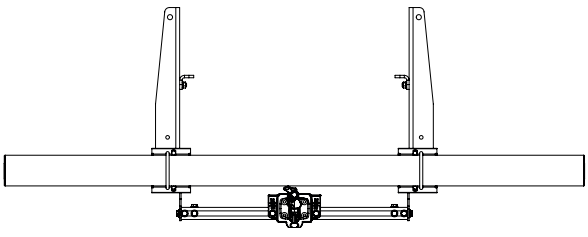

P611

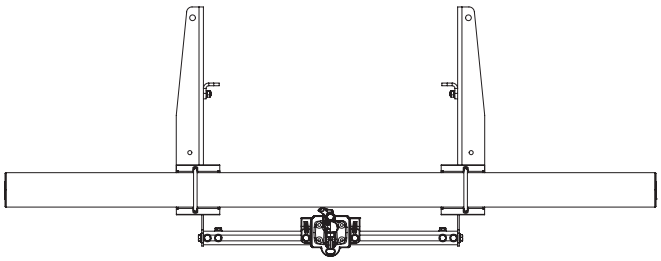

P94

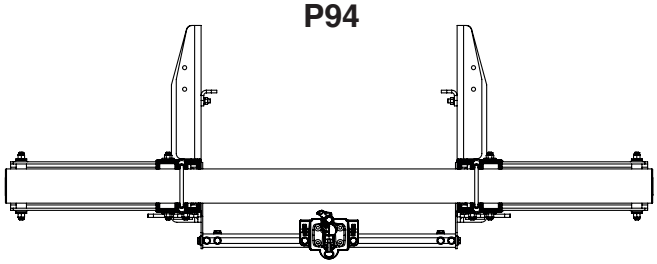

Travesaños universales / *Universal Tow bars*

2 Indicar el taladrado del enganche elegido
Choose the mounting holes of the coupling selected

2915 770 P0 B0

Orificios
Drilling

	A	B	Ø C
P0	83	56	11
P4	90		17
P5	90	40	17

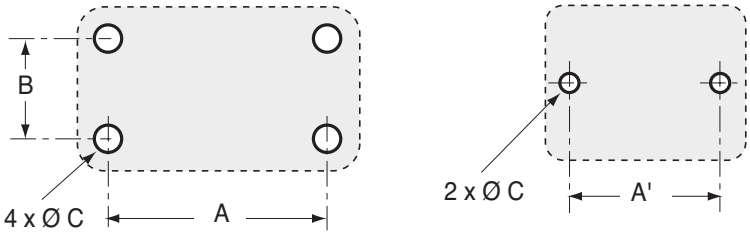

3 Elegir el kit de soportes necesario en función de la configuración del vehículo (el montaje deberá respetar las limitaciones de altura del enganche impuestas por el reglamento R55).
Depending of the configuration of the vehicle, select the bracket kit necessary (further to the R55 regulation, you will have to respect the ball coupling height on the tow bar from 350 to 420 mm from the ground level).

2915 770 P0 B0

Compatible R58-02
Compatible R58-02

“ R0 “

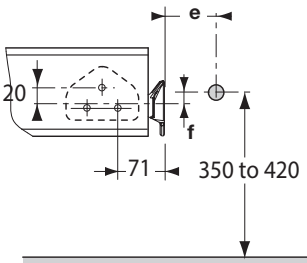

“ H0 “

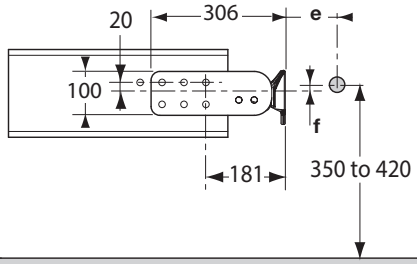

“ C0 “

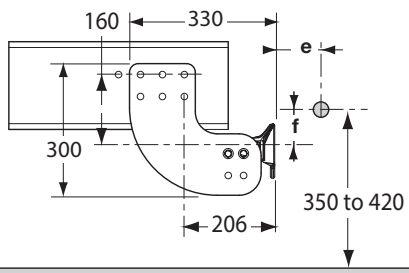

Travesaños universales / *Universal Tow bars*

Compatible R58-02
Compatible R58-02

“ C0 “

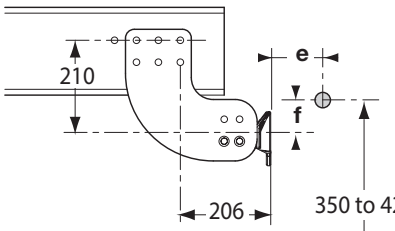

“ M0 “

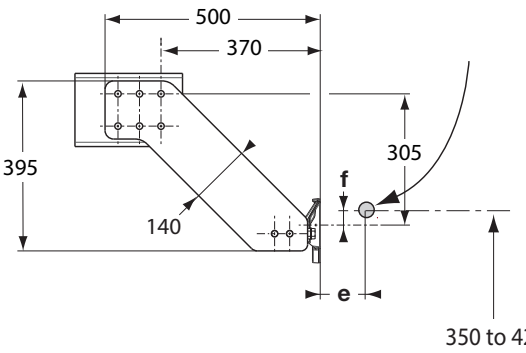

“ L0 “

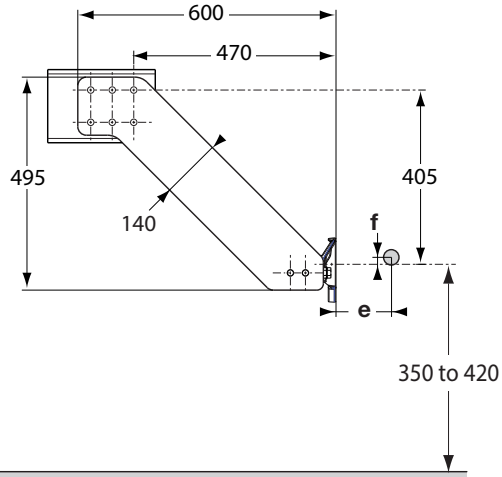

“ A0 “

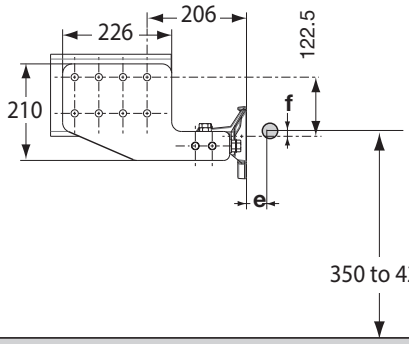

“ B0 “

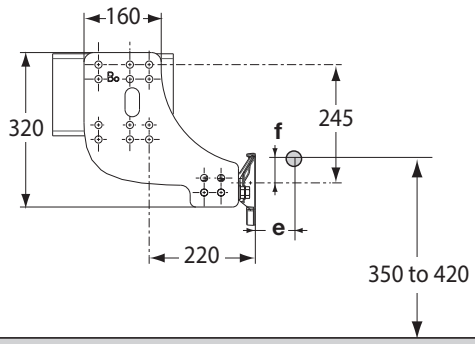

“ A1 “

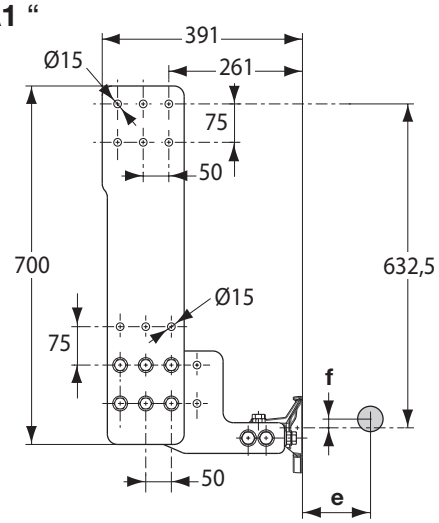

“ C1 “

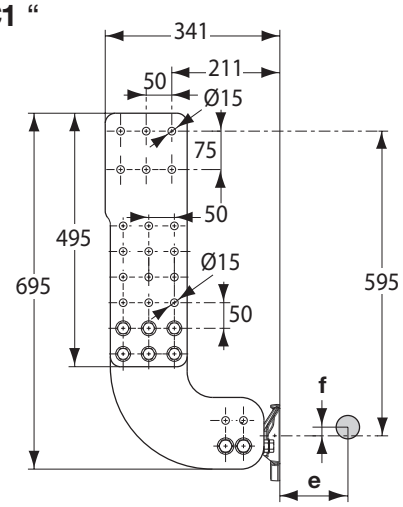

Travesaños universales / *Universal Tow bars*

Compatible R58-03
Compatible R58-03

T0

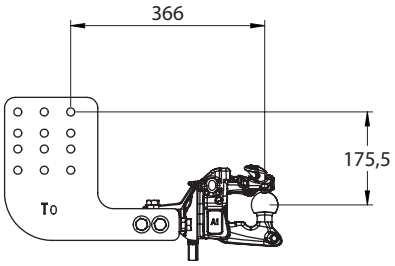

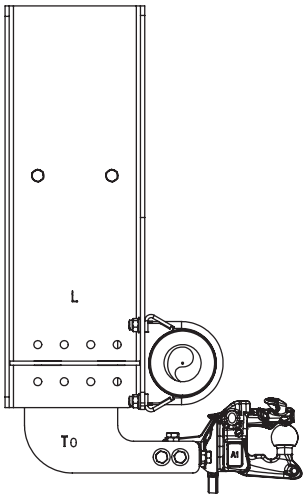

Compatible P610
Compatible P610

29546100A
29546100C
29546100D
29546100AE

T1

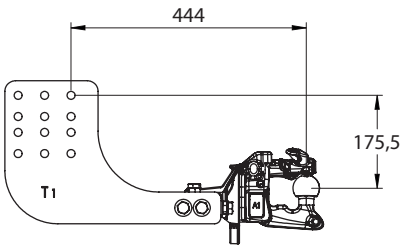

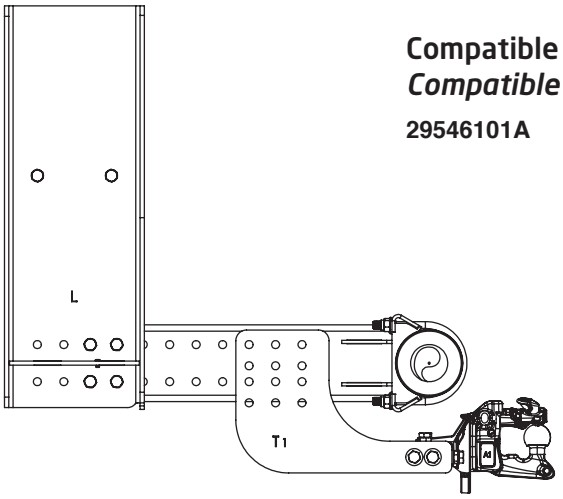

Compatible P611
Compatible P611

29546101A

T4

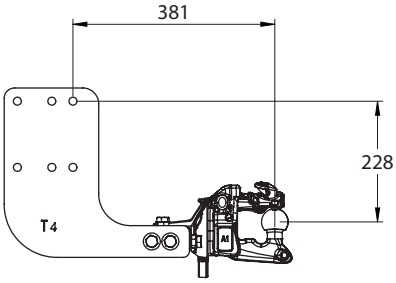

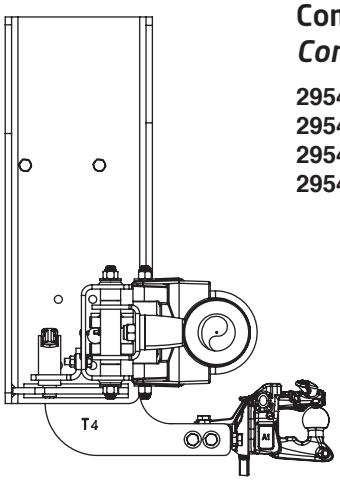

Compatible P94
Compatible P94

29549412A
29549413A
29549414A
29549415A

Travesaños 19T / *19T tow bar*



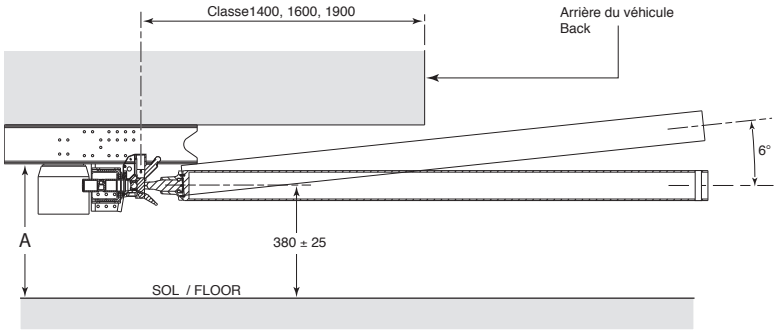

Tambien disponible :
Also available :

Travesaños pretaladrado constructor + Premontaje del travesaño y del enganche
Truck manufacturer drilled tow bar + Tow bar and bolt coupling mounted



Juego de 34 tornillos para unión travesaño / chasis 19T.
Set of 34 screws for under bar link / chassis 19T.

Referencia *Reference*	Tipo *Type*	Para *For*
2944137	M14	19 T
2944201	M16	19 T

Travesaño 19T.
19T tow bar.

ECE R 55

Marco ancho ±2,5 mm *Chassis width ±2,5 mm*	«A» hasta ±25 mm *«A» to ±25 mm*	Referencia *Reference*	Kg
757	691	2905152M	111
	809	2905152L	116
	861	2905152X	123
762	691	2905153M	111
	809	2905153L	116
	861	2905153X	124
766	691	2905154M	112
	809	2905154L	117
	861	2905154X	124
770	691	2905155M	112
	809	2905155L	117
	861	2905155X	124
790	691	2905156M	114
	809	2905156L	119
	861	2905156X	126
802	691	2905157M	115
	809	2905157L	120
	861	2905157X	127
850	691	2905158M	120
	809	2905158L	125
	861	2905158X	132
857	691	2905159M	121
	809	2905159L	126
	861	2905159X	133
866	691	2905160M	122
	809	2905160L	127
	861	2905160X	134

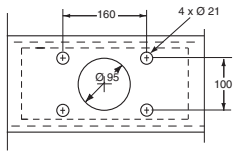

G150

Tipo *Type*	D (kN)	(t) maxi	(t) maxi	Dc (kN)	S (kg)	V (kN)	(t) maxi	(t) maxi
G150	110	44	26	110	1000	62	44	19

Travesaños 19T / *19T tow bar*

Referencias específicas de travesaños 19T (constructor y modelos).
Specific references of 19T tow bar (manufacturers and models).

Marca *Brand*	Modelo *Model*	Marco ancho ±2,5 mm *Chassis width*	«A» hasta ±25 mm *«A» to*	A taladrar *To drill*	Pretaladrado constructor *Truck manufacturer drilled*	Premontaje del travesaño y del enganche *Tow bar + bolt coupling mounted*	
						KONEXO : con mando neumático *with pneumatic command*	EUROTRACT : con mando neumático *with pneumatic command*
RENAULT TRUCKS	C	850	691	2905158M	2905158MRE	2905158MREBNA	2905158MREDIN
			809	2905158L	2905158LRE	2905158LREBNA	2905158LREDIN
			861	2905158X	2905158XRE	2905158XREBNA	2905158XREDIN
	D	850	691	2905158M	2905158MRE	2905158MREBNA	2905158MREDIN
			809	2905158L	2905158LRE	2905158LREBNA	2905158LREDIN
			861	2905158X	2905158XRE	2905158XREBNA	2905158XREDIN
	K	850	691	2905158M	2905158MRE	2905158MREBNA	2905158MREDIN
			809	2905158L	2905158LRE	2905158LREBNA	2905158LREDIN
			861	2905158X	2905158XRE	2905158XREBNA	2905158XREDIN
	T	850	691	2905158M	2905158MRE	2905158MREBNA	2905158MREDIN
			809	2905158L	2905158LRE	2905158LREBNA	2905158LREDIN
			861	2905158X	2905158XRE	2905158XREBNA	2905158XREDIN
MAN	TGL	864	691	2905160M	2905160MMA	2905160MMABNA	2905160MMADIN
			809	2905160L	2905160LMA	2905160LMABNA	2905160LMADIN
			861	2905160X	2905160XMA	2905160XMABNA	2905160XMADIN
	TGM	864	691	2905160M	2905160MMA	2905160MMABNA	2905160MMADIN
			809	2905160L	2905160LMA	2905160LMABNA	2905160LMADIN
			861	2905160X	2905160XMA	2905160XMABNA	2905160XMADIN
	TGS	762	691	2905153M	2905153MMA	2905153MMABNA	2905153MMADIN
			809	2905153L	2905153LMA	2905153LMABNA	2905153LMADIN
			861	2905153X	2905153XMA	2905153XMABNA	2905153XMADIN
	TGX	762	691	2905153M	2905153MMA	2905153MMABNA	2905153MMADIN
			809	2905153L	2905153LMA	2905153LMABNA	2905153LMADIN
			861	2905153X	2905153XMA	2905153XMABNA	2905153XMADIN
SCANIA	L	770	691	2905155M	2905155MSC	2905155MSCBNA	2905155MSCDIN
			809	2905155L	2905155LSC	2905155LSCBNA	2905155LSCDIN
			861	2905155X	2905155XSC	2905155XSCBNA	2905155XSCDIN
	P	770	691	2905155M	2905155MSC	2905155MSCBNA	2905155MSCDIN
			809	2905155L	2905155LSC	2905155LSCBNA	2905155LSCDIN
			861	2905155X	2905155XSC	2905155XSCBNA	2905155XSCDIN
	G	770	691	2905155M	2905155MSC	2905155MSCBNA	2905155MSCDIN
			809	2905155L	2905155LSC	2905155LSCBNA	2905155LSCDIN
			861	2905155X	2905155XSC	2905155XSCBNA	2905155XSCDIN
	AXOR	762	691	2905153M	2905153MME	2905153MMEBNA	2905153MMEDIN
			809	2905153L	2905153LME	2905153LMEBNA	2905153LMEDIN
			861	2905153X	2905153XME	2905153XMEBNA	2905153XMEDIN
	ACTROS	762	691	2905153M	2905153MME	2905153MMEBNA	2905153MMEDIN
			809	2905153L	2905153LME	2905153LMEBNA	2905153LMEDIN
			861	2905153X	2905153XME	2905153XMEBNA	2905153XMEDIN
	ATEGO	850	691	2905158M	2905158MME	2905158MMEBNA	2905158MMEDIN
			809	2905158L	2905158LME	2905158LMEBNA	2905158LMEDIN
			861	2905158X	2905158XME	2905158XMEBNA	2905158XMEDIN
	ANTOS	850	691	2905158M	2905158MME	2905158MMEBNA	2905158MMEDIN
			809	2905158L	2905158LME	2905158LMEBNA	2905158LMEDIN
			861	2905158X	2905158XME	2905158XMEBNA	2905158XMEDIN
VOLVO	FE	850	691	2905158M	2905158MVO	2905158MVOBNA	2905158MVODIN
			809	2905158L	2905158LVO	2905158LVOBNA	2905158LVODIN
			861	2905158X	2905158XVO	2905158XVOBNA	2905158XVODIN
	FH	850	691	2905158M	2905158MVO	2905158MVOBNA	2905158MVODIN
			809	2905158L	2905158LVO	2905158LVOBNA	2905158LVODIN
			861	2905158X	2905158XVO	2905158XVOBNA	2905158XVODIN
	FL	850	691	2905158M	2905158MVO	2905158MVOBNA	2905158MVODIN
			809	2905158L	2905158LVO	2905158LVOBNA	2905158LVODIN
			861	2905158X	2905158XVO	2905158XVOBNA	2905158XVODIN
IVECO	STRALIS	770	691	2905155M	2905155MIV	2905155MIVBNA	2905155MIVDIN
			809	2905155L	2905155LIV	2905155LIVBNA	2905155LIVDIN
			861	2905155X	2905155XIV	2905155XIVBNA	2905155XIVDIN
	EUROCARGO	850	691	2905158M	2905158MIV	2905158MIVBNA	2905158MIVDIN
			809	2905158L	2905158LIV	2905158LIVBNA	2905158LIVDIN
			861	2905158X	2905158XIV	2905158XIVBNA	2905158XIVDIN
DAF	CF	790	691	2905156M	2905156MDA	2905156MDABNA	2905156MDADIN
			809	2905156L	2905156LDA	2905156LDABNA	2905156LDADIN
			861	2905156X	2905156XDA	2905156XDABNA	2905156XDADIN
	XF	790	691	2905156M	2905156MDA	2905156MDABNA	2905156MDADIN
			809	2905156L	2905156LDA	2905156LDABNA	2905156LDADIN
			861	2905156X	2905156XDA	2905156XDABNA	2905156XDADIN
	LF	790	691	2905156M	2905156MDA	2905156MDABNA	2905156MDADIN
			809	2905156L	2905156LDA	2905156LDABNA	2905156LDADIN
			861	2905156X	2905156XDA	2905156XDABNA	2905156XDADIN

Travesaños 26T / *26T tow bar*



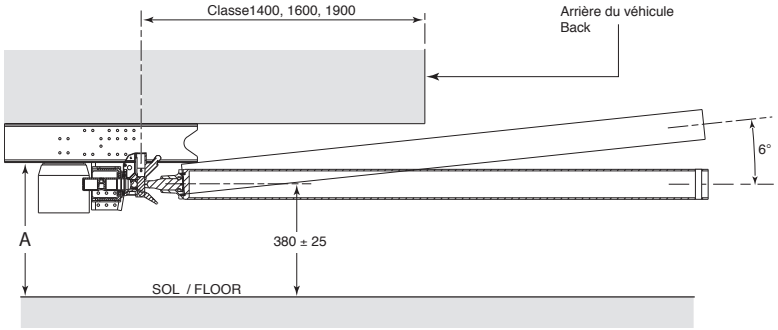

Tambien disponible :
Also available :

Travesaños pretaladrado constructor + Premontaje del travesaño y del enganche
Truck manufacturer drilled tow bar + Tow bar and bolt coupling mounted





Travesaño 26T.
26T tow bar.

ECE R 55

Marco ancho ±2,5 mm *Chassis width ±2,5 mm*	«A» hasta ±25 mm *«A» to ±25 mm*	Referencia *Reference*	Kg
757	658	2905642CAPS	119
	818	2905642LAPS	132
762	658	2905643CAPS	120
	818	2905643LAPS	133
766	658	2905644CAPS	120
	818	2905644LAPS	133
770	658	2905645CAPS	120
	818	2905645LAPS	133
790	658	2905646CAPS	121
	818	2905646LAPS	134
802	658	2905647CAPS	123
	818	2905647LAPS	136
850	658	2905648CAPS	125
	818	2905648LAPS	138
857	658	2905649CAPS	127
	818	2905649LAPS	140
866	658	2905674CAPS	130
	818	2905674LAPS	143

Juego de 34 tornillos para unión travesaño / chasis 26T.
Set of 34 screws for under bar link / chassis 26T.

Referencia *Reference*	Tipo *Type*	Para *For*
2944137	M14	26 T

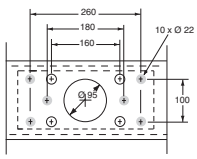

G150

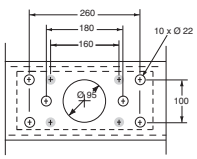

G260

Tipo *Type*	D (kN)	(t) maxi	(t) maxi	Dc (kN)	S (kg)	V (kN)	(t) maxi	(t) maxi
G150	110	44	26	110	1000	72,5	44	24
G260	110	44	26	110	1000	82	44	26

Travesaños 26T / *26T tow bar*

Referencias específicas de travesaños 26T (constructor y modelos).
Specific references of 26T tow bar (manufacturers and models).

Marca *Brand*	Modelo *Model*	Marco ancho ±2,5 mm *Chassis width*	«A» hasta ±25 mm *«A» to*	A taladrar *To drill*	Pretaladrado constructor *Truck manufacturer drilled*	Premontaje del travesaño y del enganche *Tow bar + bolt coupling mounted*	
						KONEXO : con mando neumático *with pneumatic command*	EUROTRACT : con mando neumático *with pneumatic command*
RENAULT TRUCKS	C	850	658	2905648CAPS	2905648CRE	2905648CREBNA	2905648CREDIN
			818	2905648LAPS	2905648LRE	2905648LREBNA	2905648LREDIN
	D	850	658	2905648CAPS	2905648CRE	2905648CREBNA	2905648CREDIN
			818	2905648LAPS	2905648LRE	2905648LREBNA	2905648LREDIN
	K	850	658	2905648CAPS	2905648CRE	2905648CREBNA	2905648CREDIN
			818	2905648LAPS	2905648LRE	2905648LREBNA	2905648LREDIN
	T	850	658	2905648CAPS	2905648CRE	2905648CREBNA	2905648CREDIN
			818	2905648LAPS	2905648LRE	2905648LREBNA	2905648LREDIN
MAN	TGL	864	658	2905674CAPS	2905674CMA	2905674CMABNA	2905674CMADIN
			818	2905674LAPS	2905674LMA	2905674LMABNA	2905674LMADIN
	TGM	864	658	2905674CAPS	2905674CMA	2905674CMABNA	2905674CMADIN
			818	2905674LAPS	2905674LMA	2905674LMABNA	2905674LMADIN
	TGS	762	658	2905643CAPS	2905643CMA	2905643CMABNA	2905643CMADIN
			818	2905643LAPS	2905643LMA	2905643LMABNA	2905643LMADIN
	TGX	762	658	2905643CAPS	2905643CMA	2905643CMABNA	2905643CMADIN
			818	2905643LAPS	2905643LMA	2905643LMABNA	2905643LMADIN
SCANIA	L	770	658	2905645CAPS	2905645CSC	2905645CSCBNA	2905645CSCDIN
			818	2905645LAPS	2905645LSC	2905645LSCBNA	2905645LSCDIN
	P	770	658	2905645CAPS	2905645CSC	2905645CSCBNA	2905645CSCDIN
			818	2905645LAPS	2905645LSC	2905645LSCBNA	2905645LSCDIN
	G	770	658	2905645CAPS	2905645CSC	2905645CSCBNA	2905645CSCDIN
			818	2905645LAPS	2905645LSC	2905645LSCBNA	2905645LSCDIN
	AXOR	762	658	2905643CAPS	2905643CME	2905643CMEBNA	2905643CMEDIN
			818	2905643LAPS	2905643LME	2905643LMEBNA	2905643LMEDIN
	ACTROS	762	658	2905643CAPS	2905643CME	2905643CMEBNA	2905643CMEDIN
			818	2905643LAPS	2905643LME	2905643LMEBNA	2905643LMEDIN
	ATEGO	850	658	2905648CAPS	2905648CME	2905648CMEBNA	2905648CMEDIN
			818	2905648LAPS	2905648LME	2905648LMEBNA	2905648LMEDIN
	ANTOS	850	658	2905648CAPS	2905648CME	2905648CMEBNA	2905648CMEDIN
			818	2905648LAPS	2905648LME	2905648LMEBNA	2905648LMEDIN
VOLVO	FE	850	658	2905648CAPS	2905648CVO	2905648CVOBNA	2905648CVODIN
			818	2905648LAPS	2905648LVO	2905648LVOBNA	2905648LVODIN
	FH	850	658	2905648CAPS	2905648CVO	2905648CVOBNA	2905648CVODIN
			818	2905648LAPS	2905648LVO	2905648LVOBNA	2905648LVODIN
	FL	850	658	2905648CAPS	2905648CVO	2905648CVOBNA	2905648CVODIN
			818	2905648LAPS	2905648LVO	2905648LVOBNA	2905648LVODIN
IVECO	STRALIS	770	658	2905645CAPS	2905645CIV	2905645CIVBNA	2905645CIVDIN
			818	2905645LAPS	2905645LIV	2905645LIVBNA	2905645LIVDIN
	EUROCARGO	850	658	2905648CAPS	2905648CIV	2905648CIVBNA	2905648CIVDIN
			818	2905648LAPS	2905648LIV	2905648LIVBNA	2905648LIVDIN
DAF	CF	790	658	2905646CAPS	2905646CDA	2905646CDABNA	2905646CDADIN
			818	2905646LAPS	2905646LDA	2905646LDABNA	2905646LDADIN
	XF	790	658	2905646CAPS	2905646CDA	2905646CDABNA	2905646CDADIN
			818	2905646LAPS	2905646LDA	2905646LDABNA	2905646LDADIN
	LF	790	658	2905646CAPS	2905646CDA	2905646CDABNA	2905646CDADIN
			818	2905646LAPS	2905646LDA	2905646LDABNA	2905646LDADIN

Accesorios para travesaños / *Accessories for tow bars*

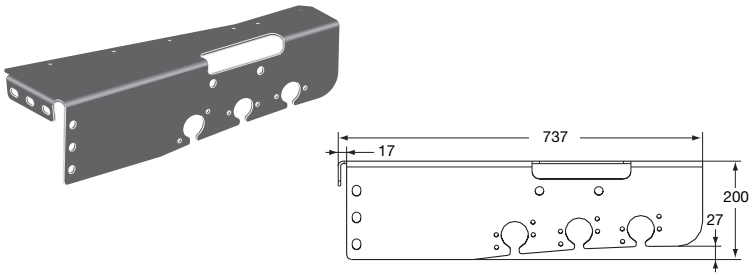

Soporte para interconexiones, acero KTL, para montar en los travesaños extrabajos.
Plug support, KTL coated, to be fitted on the under bar.

Referencia *Reference*	Kg	Para *For*
2905675	7	19 L/M/X 26 C/L

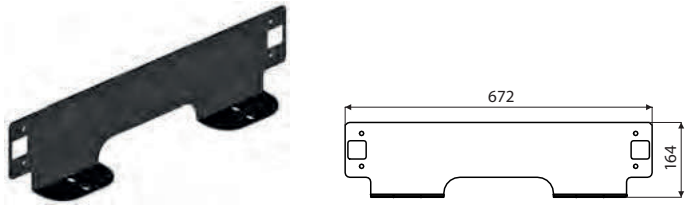

Soporte para placa de matrícula sobre Pack Acier (tornillería incluida).
Support for license plate on Pack Acier (screws included).

Referencia *Reference*	Kg
2905616	-

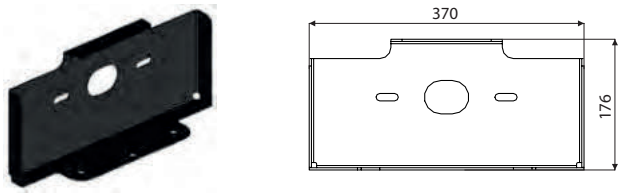

Soporte para pilotos sobre Pack Acier (tornillería incluida).
Light support for Pack Acier (screw included).

Referencia *Reference*	Kg
2905615	-



Estribo + soportes (kit tornillería incluido).
Runningboard + supports (screw kit included).

Referencia *Reference*	Kg	Tipo *Type*
2953270S	10	court *short*
2953270G	12	long *long*



Cableado multiplex 7 hilos 12V.
Universal electrical kit, 7 pins 12V.

Referencia *Reference*	Kg	Longitud *Length*
2944521	0,9	1,5

Accesorios para travesaños / *Accessories for tow bars*



Cableado multiplex 13 hilos 12V.
Universal electrical kit, 13 pins 12V.

Referencia *Reference*	Kg	Longitud *Length*
2944522	1,35	1,5



Conector + cable.
Connector + cable.

Referencia *Reference*	Kg	Tipo *Type*
2944192	1	7 eje *7 spindle*
2944197	1	13 eje *13 spindle*

Accesorios y repuestos / *Spare parts and accessories*



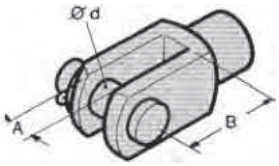

Horquilla corta para varillaje, acero cincado.
Zinc plated rod yoke, short.

Referencia *Reference*	Kg	A (mm)	B (mm)	Ø D (mm)	Acabado *Finish*
2904638ZN	0,1	10	20	10	Acero cincado *Zinc plated*
2904639ZN	0,15	12	24	12	Acero cincado *Zinc plated*
2904641ZN	0,36	16	32	16	Acero cincado *Zinc plated*
2904636ZN	0,02	6	12	6	Acero cincado *Zinc plated*
2904637ZN	0,05	8	16	8	Acero cincado *Zinc plated*



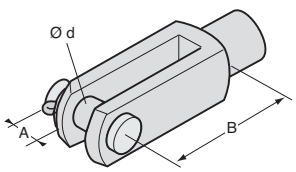

Horquilla larga para varillaje, acero cincado.
Zinc plated rod yoke, long.

Referencia *Reference*	Kg	A (mm)	B (mm)	Ø D (mm)	Acabado *Finish*
2904626ZN	0,02	6	24	6	Acero cincado *Zinc plated*
2904627ZN	0,06	8	32	8	Acero cincado *Zinc plated*

Accesorios y repuestos / *Spare parts and accessories*



Cadena acero cincado para compuerta, long. 25 m.
Steel tailgate chain, roll of 25 m, zinc plated.

Referencia *Reference*	Kg	Ø Redondo *Ø Wire*	A (mm)	B (mm)	Acabado *Finish*	Carga (kN) *Charge*
2904650EG	0,095	2,5	24	6	Cincado *Zinc plated*	50
2904650 F	0,142	3	26	6	Cincado *Zinc plated*	75
2904650BH	0,322	4,5	34	10	Bruto *Raw*	150
2904650GH	0,35	4,5	34	9	Cincado *Zinc plated*	150
2904650 A	0,407	5	35	10	Cincado *Zinc plated*	190
2904650GK	0,63	6	42	12	Cincado *Zinc plated*	275

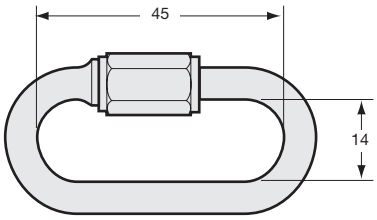

Mosquetón rápido redondo de 6 mm, acero cincado.
Connecting link, zinc plated steel Ø 6 mm.

Referencia *Reference*	Kg
2904620	0.035

Accesorios y repuestos / *Spare parts and accessories*

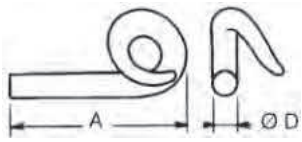

Gancho cola de cerdo forma B. La imagen representa el lado derecho.
Hook form B. The image represents the righthand side.

Referencia *Reference*	Kg	A (mm)	Ø D (mm)	Lado *Hand*
2904469DR	0,16	100	12	Derecho *Right*
2904469GA	0,16	100	12	Izquierda *Left*
2904470DR	0,32	120	18	Derecho *Right*
2904470GA	0,32	120	18	Izquierda *Left*

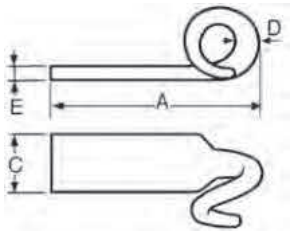

Gancho cola de cerdo forma C. La imagen representa el lado derecho.
Hook form C. The image represents the righthand side.

Referencia *Reference*	Kg	A (mm)	C (mm)	Ø D (mm)	E (mm)	Lado *Hand*
2904466DR	0,2	95	30	13	8	Derecho *Right*
2904466GA	0,2	95	30	13	8	Izquierda *Left*
2904467DR	0,5	135	40	16	10	Derecho *Right*
2904467GA	0,5	135	40	16	10	Izquierda *Left*

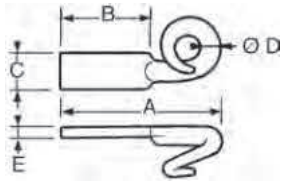

Gancho cola de cerdo forma D. La imagen representa el lado derecho.
Hook form D. The image represents the righthand side.

Referencia *Reference*	Kg	A (mm)	B (mm)	C (mm)	Ø D (mm)	E (mm)	Lado *Hand*
2904463DR	0,1	90	50	20	10	5	Derecho *Right*
2904463GA	0,1	90	50	20	10	5	Izquierda *Left*
2904464DR	0,16	110	60	24	12	6	Derecho *Right*
2904464GA	0,16	110	60	24	12	6	Izquierda *Left*

Accesorios y repuestos / *Spare parts and accessories*

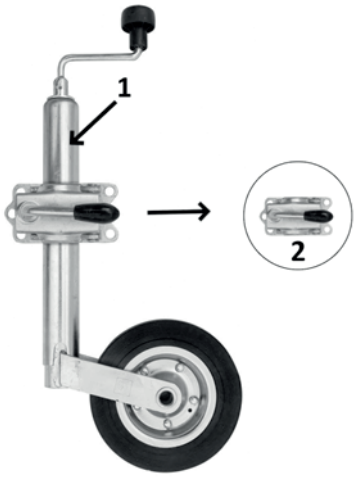

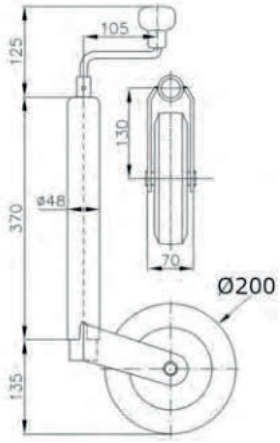

Rueda de estabilización telescópica acero cincado, carga máxima a nivel de la lanza 150 kg.
Telescopic prop wheel zinc plated steel, maximum load on towing hook 150 kg.

Referencia *Reference*	Kg	Tipo *Type*	Carrera *Stroke*
2944816	5,41	1 + 2	220
2944813	4,65	1	220
2944815	0,76	2	-



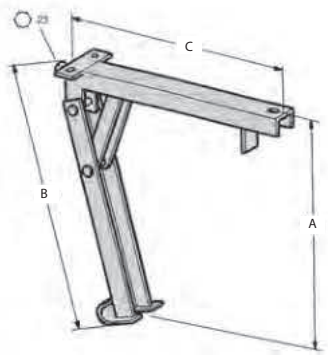

Gato de estabilización galvanizado.
Galvanized prop ram.

Referencia *Reference*	Kg	A (mm)	B (mm)	C (mm)	Capacidad *Capacity*
2944812	3,17	455	420	360	1200
2944811	2,90	412	380	360	1200

PROTECCIÓN
PROTECTION

ACCESORIOS PARA BARRAS ANTIEMPOTRAMIENTO EU 2015 208 / *ACCESSORIES FOR EU 2015 208 UNDERRUN BAR*	94
ACCESORIOS PARA BARRAS ANTIEMPOTRAMIENTO R58-03 / *ACCESSORIES FOR R58-03 UNDERRUN BARS*	107
ACCESORIOS PARA PROTECCIONES LATERALES / *ACCESSORIES FOR SIDE GUARDS*	109
BARRA ANTI-EMPOTRAMIENTO EU 2015 208 PARA CUALQUIER CAMION / *EU 2015 208 UNDERRUN BAR FOR ALL GVWR TRUCKS*	80
BARRA ANTI-EMPOTRAMIENTO PARA CAMIONES 3,5 TN / *UNDERRUN BAR FOR 3.5 T TRUCKS*	92
BARRA ANTI-EMPOTRAMIENTO PARA CAMIONES 7,5 TN / *UNDERRUN BAR FOR 7.5 T TRUCKS*	93
BARRA ANTI-EMPOTRAMIENTO R58-03 PARA CUALQUIER CAMION / *R58-03 UNDERRUN BAR FOR ALL GVWR TRUCKS*	91
BUTROLL / *BUTROLL BUFFERS*	129
PERFILES Y DEFENSAS DE GOMA / *PROFILES AND RUBBER FENDERS*	135
PROTECCIONES LATERALES / *SIDE GUARDS*	109
S.ROLL / *S.ROLL BUFFERS*	127
SOPORTES ARTICULADOS / *TILTED SUPPORTS FOR SIDE GUARDS*	109
SOPORTES FIJOS / *FIXED SUPPORTS FOR SIDE GUARDS*	109
TOPES / *BUFFERS, BUMPERS*	132

Cómo determinar una barra antiempotramiento EU 2015/208

La barra antiempotramiento debe proteger la parte inferior trasera de un remolque, semiremolque o camión contra el empotramiento de un vehículo. Siempre debe encontrarse en posición baja cuando el vehículo circula por la vía pública.

En todos los casos, en posición baja, la barra debe estar situada a 550 mm del suelo como máximo, con el vehículo medido en vacío.

Cada barra tiene una cota denominada de protección que varía de un modelo a otro. Esta cota de protección es la distancia máxima horizontal entre el tubo de la barra antiempotramiento y el final del equipamiento; es la dimensión "P" en el dibujo. Para elegir su modelo, entre en el cuadro con las dimensiones A y B y, después, valide respetando la cota de protección "P".

Las barras antiempotramiento se entregan con instrucciones que especifican las condiciones de montaje y de ensamblaje, así como la dimensión y la calidad de los tornillos y de las especificaciones asociadas.

I/V es el módulo de rigidez de los largueros, expresado en cm^3, que varía en función de las referencias. El carrocero debe verificar si el larguero respeta como mínimo este valor.

El carrocero o el instalador deben transmitir al conductor o al propietario del vehículo las instrucciones de montaje y de utilización entregadas con los productos para garantizar la correcta utilización del equipo instalado.

Nuestros productos son Conformes a la Directiva Europea 70/221/CCE, 97/19/CCE, EU 2015/208 según el anexo 26L.

En algunos casos, nos veremos obligados a modificar las dimensiones de nuestros componentes.

How is an EU 2015/208 underrun bar determined

The underrun bar must prevent a vehicle from crashing under the rear of a trailer, articulated trailer or truck. It must always be located in the low position when the vehicle is driven on public roads.

In all cases, in the low position, the bar must be a maximum of 550 m/m from the ground, measured with the vehicle unloaded.

Each bar has a protection dimension that varies from one model to another. This protection dimension is the maximum horizontal distance between the tube of the underrun bar and the end of the equipment. Dimension "P" on the figure below.

To select your model, enter dimensions A and B in the picture and then validate that protection dimension "P" is respected.

Overrun bars are supplied with fitting instructions. These instructions specify the fitting and assembly conditions along with the dimensions, screw quality and associated specifications.

I/V is the modulus of rigidity for the side rails, expressed in cm^3. This modulus of rigidity varies according to the references. The bodybuilder must check if the side rail at least respects this value.

The bodybuilder or installer must give the fitting and operating instructions supplied with the products to the driver or owner in order to ensure that the installed equipment is used correctly.

Our products are in accordance to E.E.C. standard 70/221/CCE, 97/19/CCE, EU 2015/208 according to annex 26L.

In some cases, we may change the dimensions of our components.

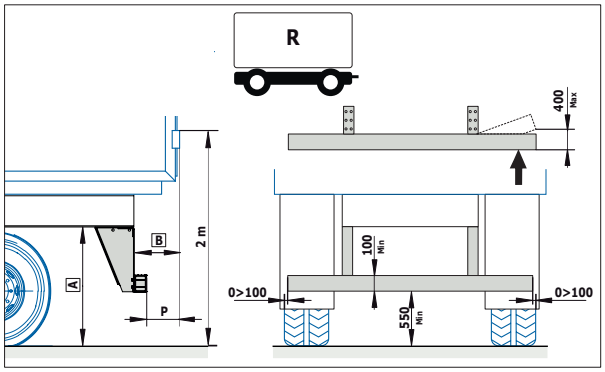

BAE Fija EU 2015/208 / *Fixed URB EU 2015/208*

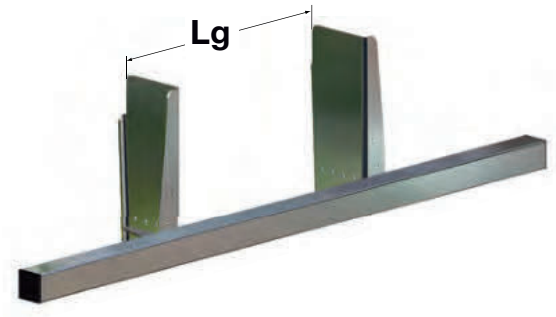

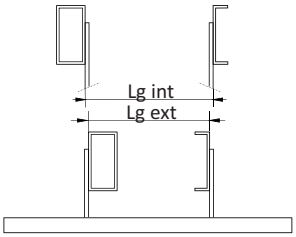

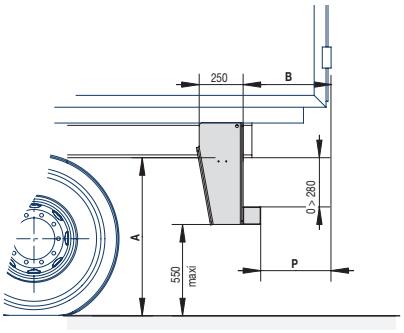

BAP Barra antiempotramiento perfil acero cuadrado 100 x 100, fijación lateral.
BAP Underrun bar lateral fixing, steel square section 100 x 100.

EU 2015/208

Lg	I/V mini	A max	B max	P max	Kg	Referencia *Reference*
Ext 750 > 900	160	580 > 950	417	317	61	2909402
Int 980 > 1100	160	580 > 950	417	317	61	

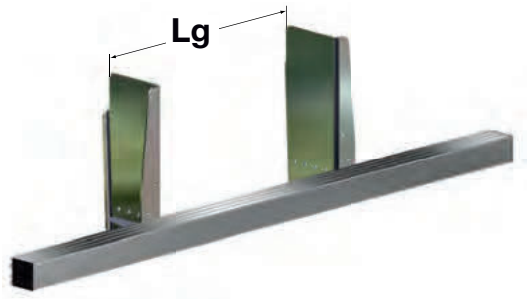

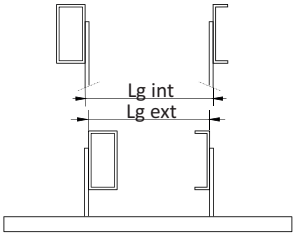

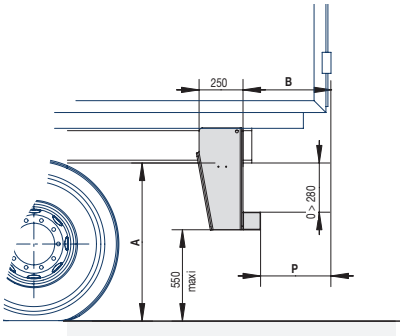

BAP Barra antiempotramiento perfil aluminio 120 x H100, fijación lateral.
BAP Underrun bar lateral fixing, aluminium profile 120 x H100.

EU 2015/208

Lg	I/V mini	A max	B max	P max	Kg	Referencia *Reference*
Ext 750 > 900	160	580 > 950	416	296	49	2909403
Int 980 > 1100	160	580 > 950	416	296	49	

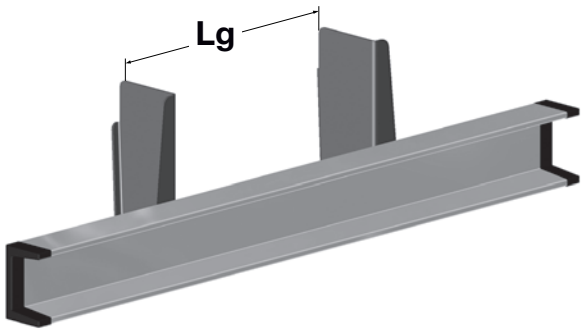

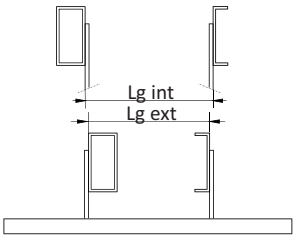

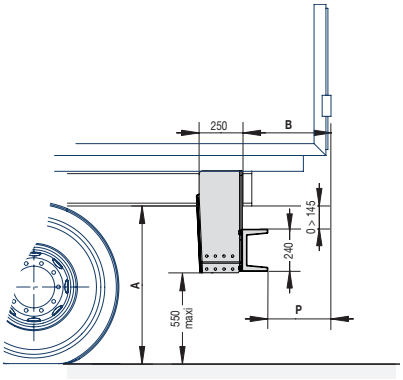

BAP Barra antiempotramiento perfil aluminio 145 x H240, fijación lateral.
BAP Underrun bar lateral fixing, aluminium profile 145 x H240.

EU 2015/208

Lg	I/V mini	A max	B max	P max	Kg	Referencia *Reference*
Ext 750 > 900	160	580 > 950	449	304	49	2909420
Int 980 > 1100	160	580 > 950	449	304	49	

Dimensiones máximas alcanzables, para verificar caso por caso, ver instrucciones.
Maximum achievable dimensions, to be checked on a case-by-case basis depending on the chassis, drillings, see instructions.

BAE Fija EU 2015/208 / *Fixed URB EU 2015/208*

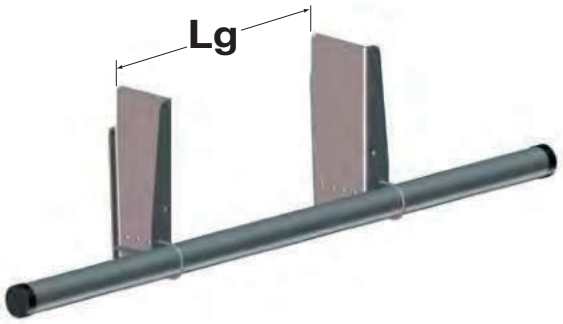

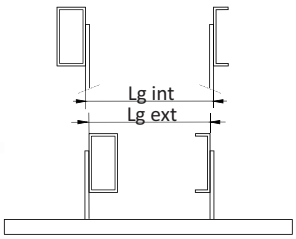

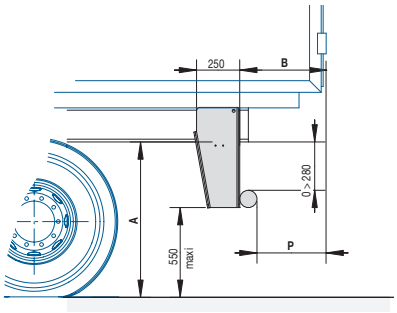

BAP Barra antiempotramiento perfil acero Ø 100, fijación lateral.
BAP Underrun bar lateral fixing, steel tube Ø 100.

EU 2015/208

Lg	I/V mini	A max	B max	P max	Kg	Referencia *Reference*
Ext 750 > 900	160	580 > 950	421	321	60	2909421
Int 980 > 1100	160	580 > 950	421	321	60	

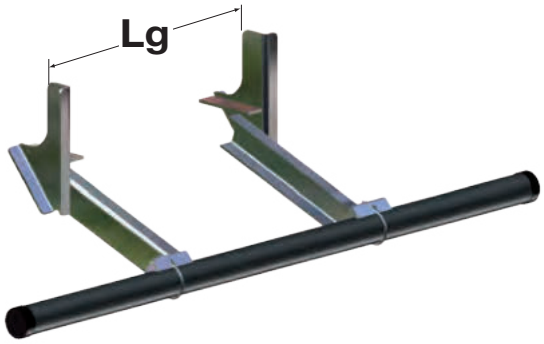

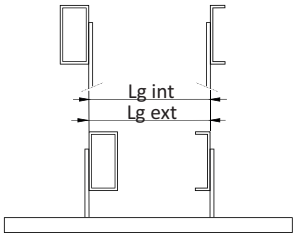

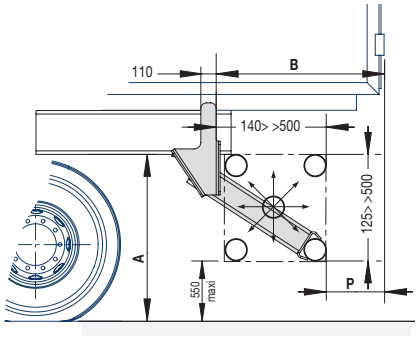

BAI Barra antiempotramiento perfil acero Ø 100, fijación lateral.
BAI Underrun bar lateral fixing, steel tube Ø 100.

EU 2015/208

Lg	I/V mini	A max	B max	P max	Kg	Referencia *Reference*
Ext 750 > 920	160	580 > 916	785	333	63,5	2909404
Int 750 > 920	160	580 > 916	785	333	63,5	

Dimensiones máximas alcanzables, para verificar caso por caso, ver instrucciones.
Maximum achievable dimensions, to be checked on a case-by-case basis depending on the chassis, drillings, see instructions.

BAE Abatible Manual EU2015/208 */Manual elevating URB EU2015/208*

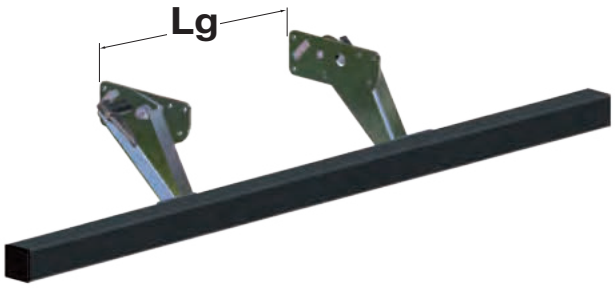

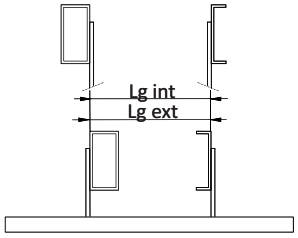

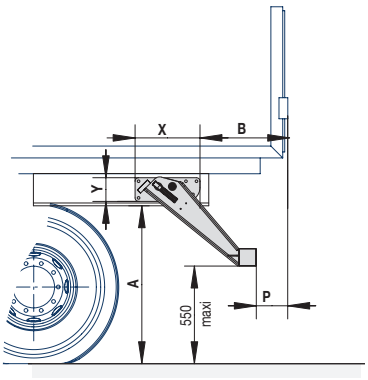

BA Barra antiempotramiento perfil acero cuadrado 100 x 100, fijación lateral.
BA Underrun bar lateral fixing, steel square section 100 x 100 short arms.

EU 2015/208

Lg	I/V mini	A max	B max	P max	X	Y	Kg	Referencia *Reference*
Ext 750 > 900	160	580 > 680	463	319	370	135	59	2909410
Int 750 > 900	160	580 > 680	463	319	370	135	59	

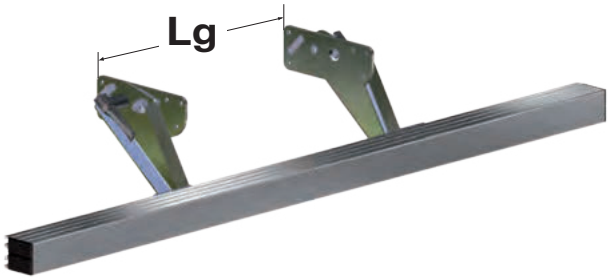

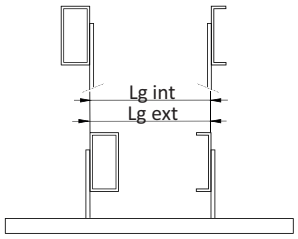

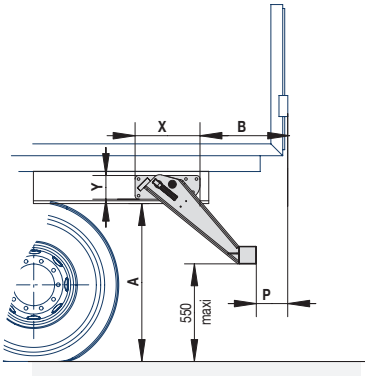

BA Barra antiempotramiento perfil aluminio 120 x H100, fijación lateral.
BA Underrun bar lateral fixing, aluminium profile 120 x H100 short arms.

EU 2015/208

Lg	I/V mini	A max	B max	P max	X	Y	Kg	Referencia *Reference*
Ext 750 > 900	160	580 > 680	414	321	370	135	47	2909411
Int 750 > 900	160	580 > 680	414	321	370	135	47	

Dimensiones máximas alcanzables, para verificar caso por caso, ver instrucciones.
Maximum achievable dimensions, to be checked on a case-by-case basis depending on the chassis, drillings, see instructions.

BAE Abatible Manual EU2015/208 */Manual elevating URB EU2015/208*

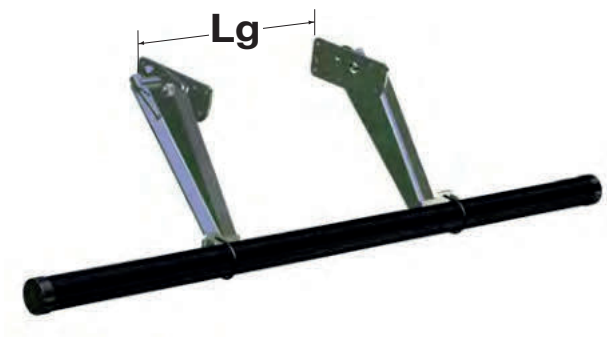

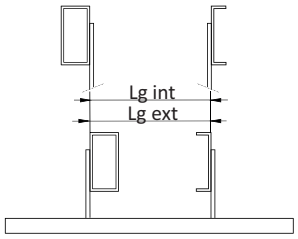

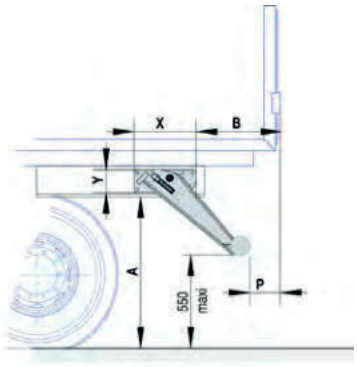

BA Barra antiempotramiento, montaje lateral, tubo de acero de 101,6 mm, brazo largo.
BA Steel underrun bar, side mounting, 101.6 mm steel tube, long arm.

EU 2015/208

Lg	I/V mini	B max	P max	X	Y	Kg	Referencia *Reference*
Ext 750 > 900	160	654	319	370	135	66	2909512
Int 750 > 900	160	654	319	370	135	66	

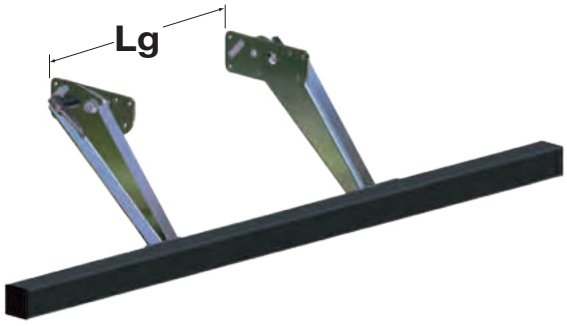

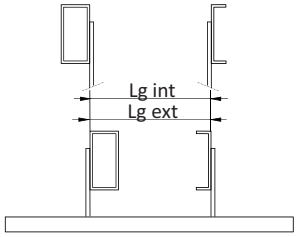

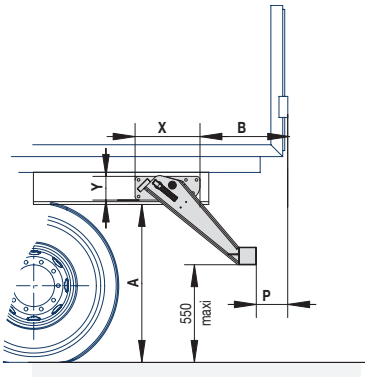

BA Barra antiempotramiento perfil acero cuadrado 100 x 100 brazos largos, fijación lateral.
BA Underrun bar lateral fixing, steel square section 100 x 100 long arms.

EU 2015/208

Lg	I/V mini	A max	B max	P max	X	Y	Kg	Referencia *Reference*
Ext 750 > 900	160	680 > 870	648	319	370	135	66	2909412
Int 750 > 900	160	680 > 870	648	319	370	135	66	

Dimensiones máximas alcanzables, para verificar caso por caso, ver instrucciones.
Maximum achievable dimensions, to be checked on a case-by-case basis depending on the chassis, drillings, see instructions.

BAE Abatible Manual EU2015/208 */Manual elevating URB EU2015/208*

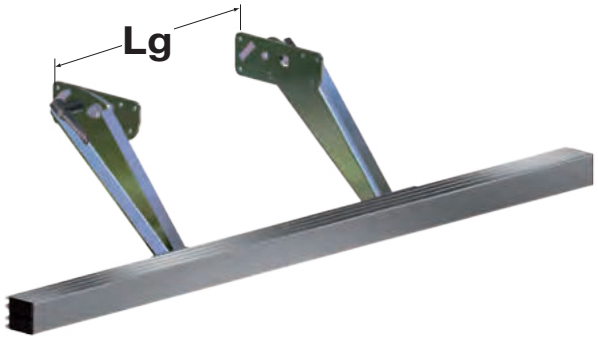

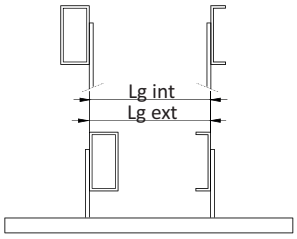

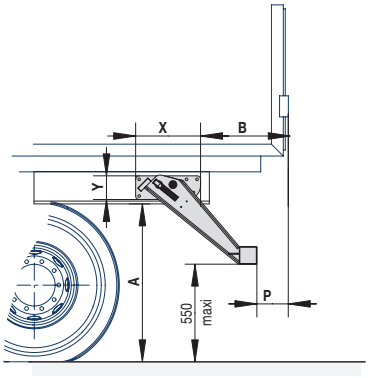

BA Barra antiempotramiento perfil aluminio 120 x H100 brazos largos, fijación lateral.
BA Underrun bar lateral fixing, aluminium profile 120 x H100 long arms.

EU 2015/208

Lg	I/V mini	A max	B max	P max	X	Y	Kg	Referencia *Reference*
Ext 750 > 900	160	680 > 870	600	321	370	135	54	2909413
Int 750 > 900	160	680 > 870	600	321	370	135	54	

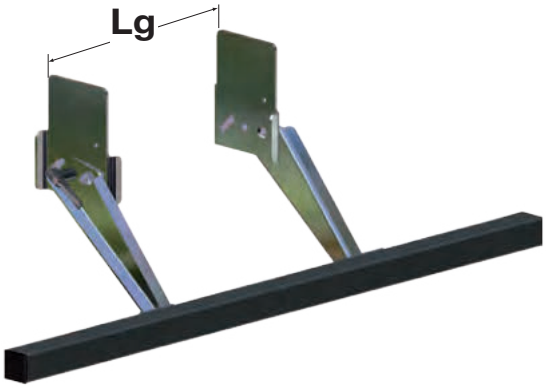

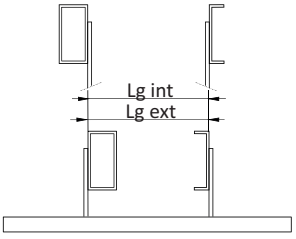

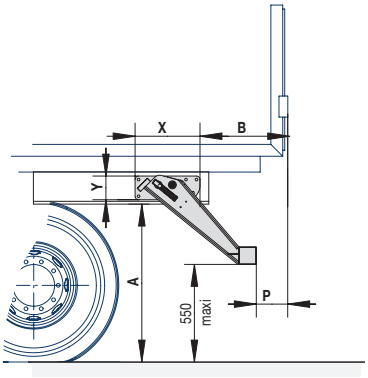

BA Barra antiempotramiento perfil acero cuadrado 100 x 100 brazos largos, fijación lateral.
BA Underrun bar lateral fixing, steel square section 100 x 100 long arms.

EU 2015/208

Lg	I/V mini	A max	B max	P max	X	Y	Kg	Referencia *Reference*
Ext 750 > 900	160	870 > 1070	748	319	318	395	81	2909414
Int 750 > 900	160	870 > 1070	748	319	318	395	81	

Dimensiones máximas alcanzables, para verificar caso por caso, ver instrucciones.
Maximum achievable dimensions, to be checked on a case-by-case basis depending on the chassis, drillings, see instructions.

BAE Abatible Manual EU2015/208 */Manual elevating URB EU2015/208*

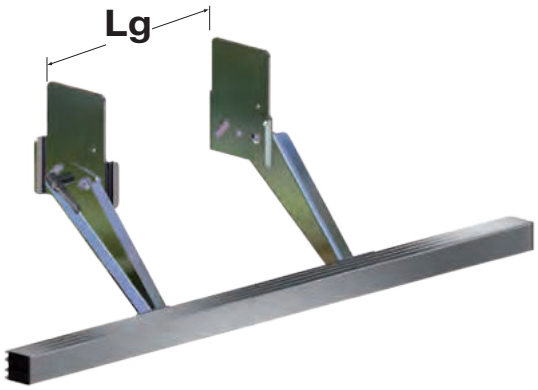

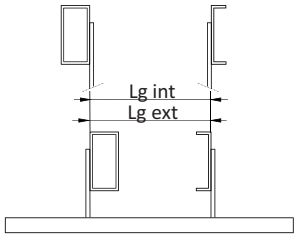

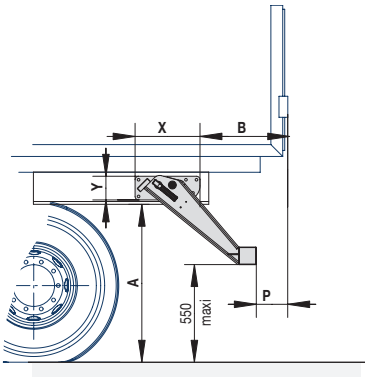

BA Barra antiempotramiento perfil aluminio 120 x H100 brazos largos, fijación lateral.
BA Underrun bar lateral fixing, aluminium profile 120 x H100 long arms.

EU 2015/208

Lg	I/V mini	A max	B max	P max	X	Y	Kg	Referencia *Reference*
Ext 750 > 900	160	870 > 1070	700	321	318	395	69	2909415
Int 750 > 900	160	870 > 1070	700	321	318	395	69	

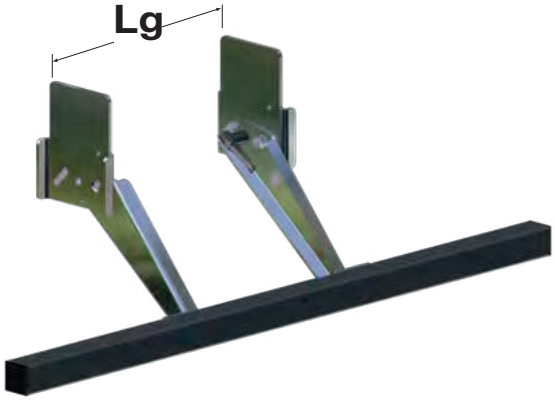

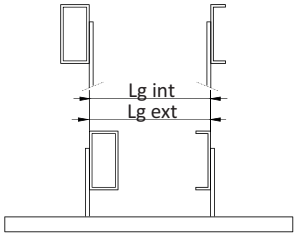

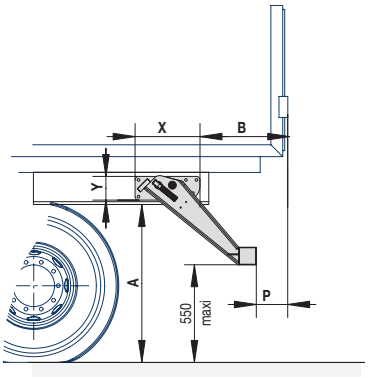

BA Barra antiempotramiento perfil acero cuadrado 100 x 100 brazos largos, fijación lateral.
BA Underrun bar lateral fixing, steel square section 100 x 100 long arms.

EU 2015/208

Lg	I/V mini	A max	B max	P max	X	Y	Kg	Referencia *Reference*
Ext 750 > 900	160	870 > 1070	748	282	318	395	82	2909416
Int 750 > 900	160	870 > 1070	748	282	318	395	82	

Dimensiones máximas alcanzables, para verificar caso por caso, ver instrucciones.
Maximum achievable dimensions, to be checked on a case-by-case basis depending on the chassis, drillings, see instructions.

BAE Abatible Manual EU2015/208 */Manual elevating URB EU2015/208*

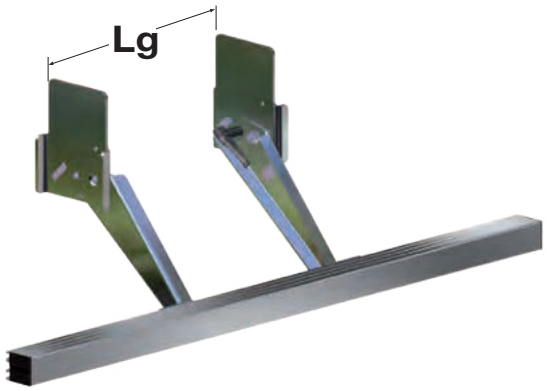

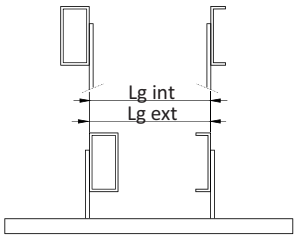

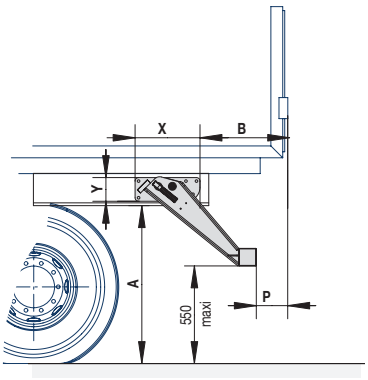

BA Barra antiempotramiento perfil aluminio 120 x H100 brazos largos, fijación lateral.
BA Underrun bar lateral fixing, aluminium profile 120 x H100 long arms.

EU 2015/208

Lg	I/V mini	A max	B max	P max	X	Y	Kg	Referencia *Reference*
Ext 750 > 900	160	870 > 1070	700	321	318	395	70	2909417
Int 750 > 900	160	870 > 1070	700	321	318	395	70	

Dimensiones máximas alcanzables, para verificar caso por caso, ver instrucciones.
Maximum achievable dimensions, to be checked on a case-by-case basis depending on the chassis, drillings, see instructions.

BAE Retractable Inclinada EU2015/208 */Angle retractable URB EU2015/208*

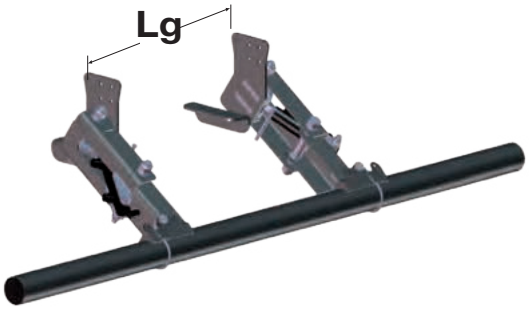

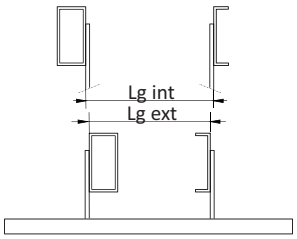

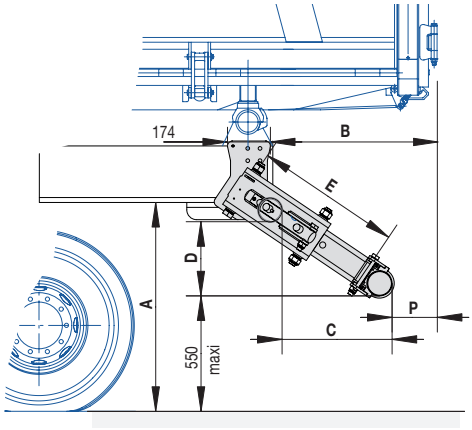

BAB Barra antiempotramiento tubo acero Ø 100.
BAB Underrun bar lateral fixing, steel profile Ø 100.

EU 2015/208

Lg	I/V mini	A max	B max	P max	C	D	E	Tipo *Type*	kg	Referencia *Reference*
Ext 750 > 1480	160	996	807	328	371	150	465	Manual *Manual*	98	2909437
Int 790 > 1140	160	996	807	328	371	150	465	Manual *Manual*	98	
Ext 750 > 1480	160	996	807	328	371	150	465	Hidráulica *Hydraulic*	98	2911437
Int 790 > 1140	160	996	807	328	371	150	465	Hidráulica *Hydraulic*	98	
Ext 750 > 900	160	1000	927	328	491	199	595	Manual *Manual*	98	2909435
Ext 750 > 900	160	1000	927	328	491	199	595	Hidráulica *Hydraulic*	98	2911435

Dimensiones máximas alcanzables, para verificar caso por caso, ver instrucciones.
Maximum achievable dimensions, to be checked on a case-by-case basis depending on the chassis, drillings, see instructions.

BAE Fija EU 2015/208 / *Fixed URB EU 2015/208*

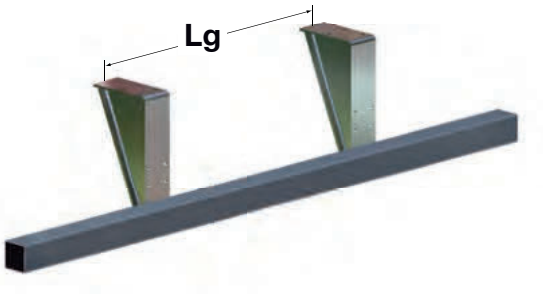

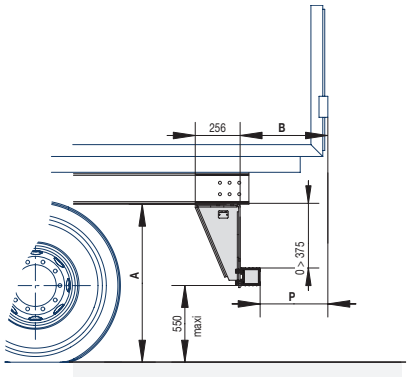

BAF Barra antiempotramiento perfil acero cuadrado 100 x 100.
BAF Underrun bar fixing under chassis, steel square section 100 x 100.

EU 2015/208

Lg	I/V mini	A max	B max	P max	Kg	Referencia *Reference*
860 > 1360	160	700 > 975	355	255	55	2909400

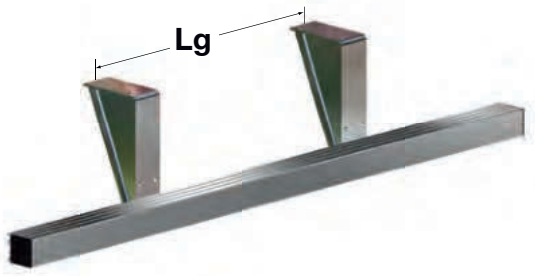

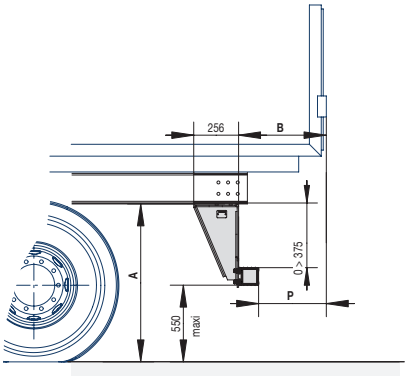

BAF Barra antiempotramiento perfil aluminio 120 x H100.
BAF Underrun bar fixing under chassis, aluminium profile 120 x H100.

EU 2015/208

Lg	I/V mini	A max	B max	P max	Kg	Referencia *Reference*
860 > 1360	160	700 > 975	471	351	43	2909401

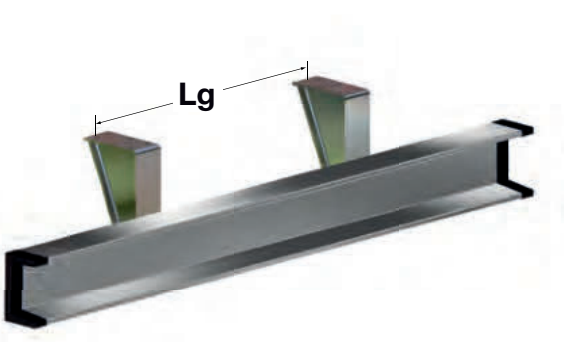

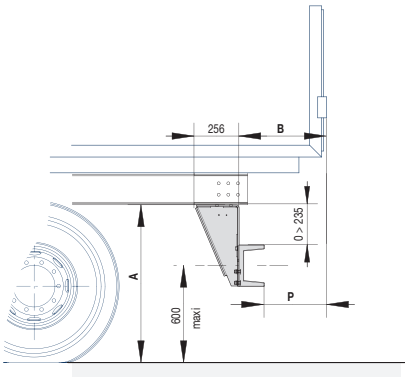

BAF Barra antiempotramiento aluminio con soporte de luces integrado 145 x H240.
BAF Underrun bar fixing under chassis, aluminium light support 145 x H240.

EU 2015/208

Lg	I/V mini	A max	B max	P max	Kg	Referencia *Reference*
860 > 1360	160	700 > 975	505	360	49	2909409

Dimensiones máximas alcanzables, para verificar caso por caso, ver instrucciones.
Maximum achievable dimensions, to be checked on a case-by-case basis depending on the chassis, drillings, see instructions.

Accesorios para BAE EU 2015/208 / *Accessories for URB EU2015/208*



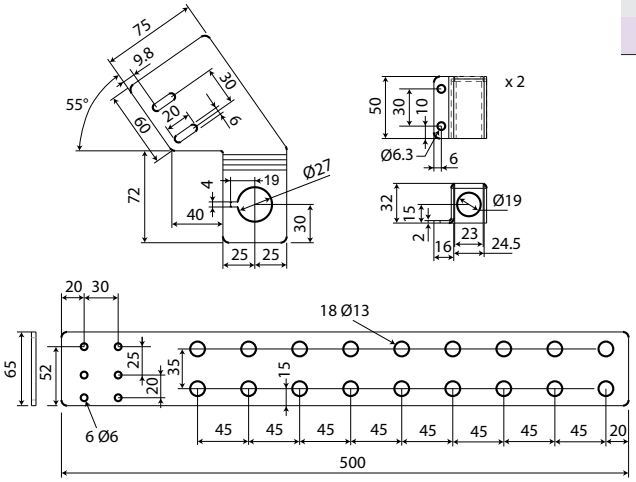

Kit de visualización en cabina para HiddenUp. (incluye sensores de posición) + soporte.
HiddenUp Cabin display kit. (bar position sensors included) + support.

Referencia *Reference*	Kg
2906451	2,25



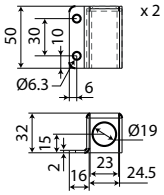

Kit de visualización en cabina para BAB. (incluye sensores de posición) + soporte.
BAB Cabin display kit. (bar position sensors included) + support.

Referencia *Reference*	Kg
2906439	1,35

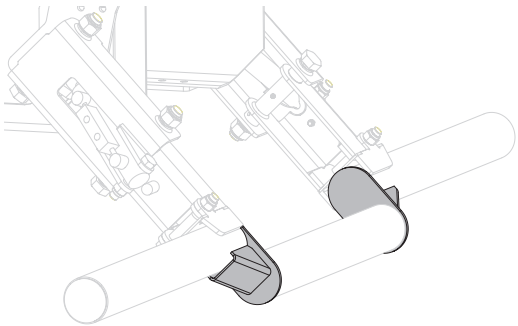

Kit de adaptación para tubo redondo.
Adaptation kit for round bar.

Referencia *Reference*	Kg
2944259	4

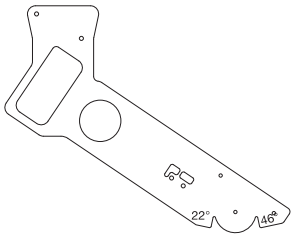

Plantilla de instalación para BAE retráctil inclinada en vehículo rígido.
Gauge of assembly for Angle retractable URB for TRUCK.

Referencia *Reference*	Kg
2944261	3

Configure este producto en nuestro configurador online NEMO en www.pommier.eu
Configure this product in our NEMO online configurator at www.pommier.eu

Cómo determinar una barra antiempotramiento R58-03

La barra antiempotramiento debe proteger la parte inferior trasera de un remolque, semiremolque o camión contra el empotramiento de un vehículo. Siempre debe encontrarse en posición baja cuando el vehículo circula por la vía pública.
En todos los casos, en posición baja, debe respetar una altura máxima sobre el suelo, dimensión G que depende del tipo de suspensión.con el vehículo medido en vacío.
Cada barra tiene una cota denominada de protección P que varía de un modelo a otro y que depende de la categoría del vehículo. Esta cota de protección es la distancia máxima horizontal entre el tubo de la barra antiempotramiento y el final del equipamiento hasta una altura de 2m.
Para elegir su modelo, entre en el cuadro con las dimensiones A y B y, después, valide respetando la cota de protección P y la altura G.
Las barras antiempotramiento se entregan con instrucciones que especifican las condiciones de montaje y de ensamblaje, así como la dimensión y la calidad de los tornillos y de las especificaciones asociadas. Están prohibidas las soldaduras en el chasis.
I/VxRe es el módulo de rigidez de los largueros, expresado en N.m, que varía en función de las referencias. El carrocero debe verificar si el larguero respeta como mínimo este valor.
El carrocero o el instalador deben transmitir al conductor o al propietario del vehículo las instrucciones de montaje y de utilización entregadas con los productos para garantizar la correcta utilización del equipo instalado.

Nuestros productos son Conformes a la Directiva Europea R58-03.

En algunos casos, nos veremos obligados a modificar las dimensiones de nuestros componentes.

How is an R58-03 underrun bar determined

The underrun bar must prevent a vehicle from crashing under the rear of a trailer, articulated trailer or truck. It must always be located in the low position when the vehicle is driven on public roads.
In all cases, in the low position, the bar must respect a maximum height above the ground, dimension G which depends on the type of suspension. the measurement must be carried out empty.
Each bar has a protection dimension "P" that varies from one model to another and which depends on the category of the vehicle.
This protection dimension is the maximum horizontal distance between the tube of the underrun bar and the end of the equipment up to a height of 2m.
To select your model, enter dimensions A and B in the picture and then validate that protection dimension P and height G are respected.
Overrun bars are supplied with fitting instructions. These instructions specify the fitting and assembly conditions along with the dimensions, screw quality and associated specifications.
I/VxRe is the modulus of rigidity for the side rails, expressed in N.m. This modulus of rigidity varies according to the references. The bodybuilder must check if the side rail at least respects this value.
The bodybuilder or installer must give the fitting and operating instructions supplied with the products to the driver or owner in order to ensure that the installed equipment is used correctly.

Our products are in accordance to E.E.C. standard R58-03.

In some cases, we may change the dimensions of our components.

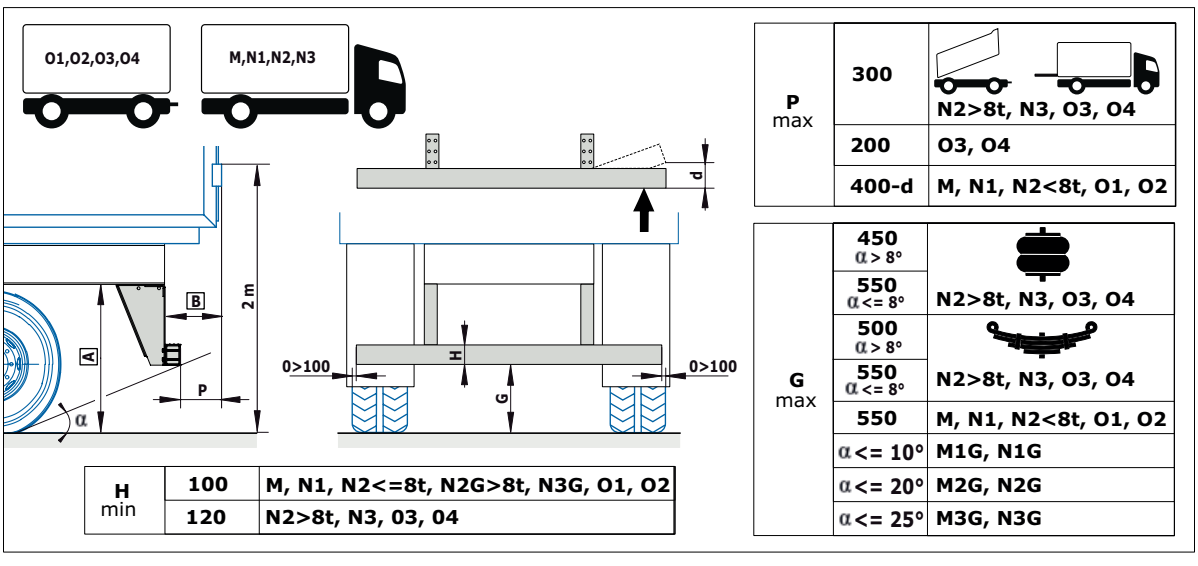

H min	100	M, N1, N2<=8t, N2G>8t, N3G, O1, O2
	120	N2>8t, N3, 03, 04

P max	300	N2>8t, N3, O3, O4
	200	O3, O4
	400-d	M, N1, N2<8t, O1, O2

G max	450 α > 8°	N2>8t, N3, O3, O4
	550 α <= 8°	
	500 α > 8°	N2>8t, N3, O3, O4
	550 α <= 8°	
	550	M, N1, N2<8t, O1, O2
	α <= 10°	M1G, N1G
	α <= 20°	M2G, N2G
	α <= 25°	M3G, N3G

BAE Fija R58-03 / *Fixed URB R58-03*

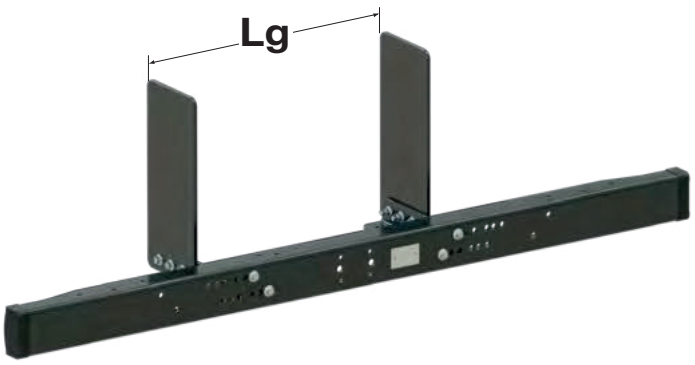

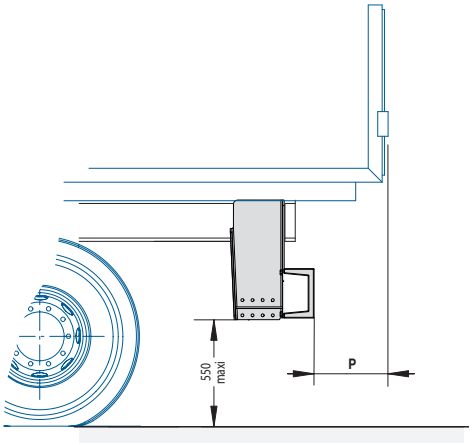

BA 3T5 Barra antiempotramiento acero con travesaño integrado.
BA 3T5 Steel underrun bar integrated drawbar.

Lg	I/V mini	P max	Kg	Referencia *Reference*
662 > 862	30	320	24	PACK ACIER

Ver travesaños para remolque 3,5T
See tow bar for 3,5T trailer

Dimensiones máximas alcanzables, para verificar caso por caso, ver instrucciones.
Maximum achievable dimensions, to be checked on a case-by-case basis depending on the chassis, drillings, see instructions.

BAE Fija R58-03 / *Fixed URB R58-03*

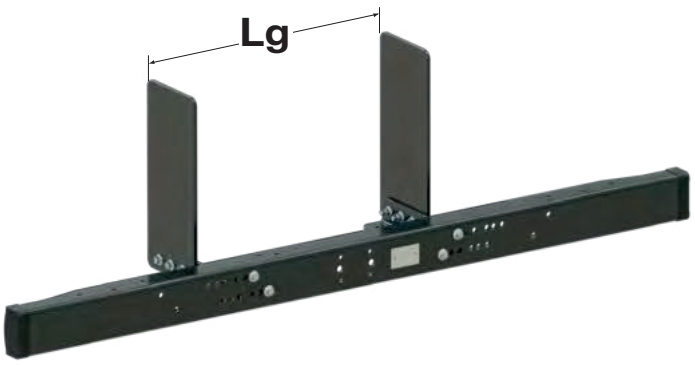

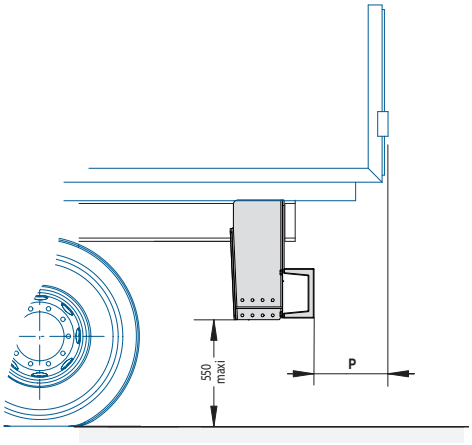

BA 7T5 Barra antiempotramiento acero con travesaño integrado.
BA 7T5 Steel underrun bar integrated drawbar.

Lg	I/V mini	P max	Kg	Referencia *Reference*
662 > 862	30	362	34	PACK ACIER

Ver travesaños para remolque 3,5T
See tow bar for 3,5T trailer

Dimensiones máximas alcanzables, para verificar caso por caso, ver instrucciones.
Maximum achievable dimensions, to be checked on a case-by-case basis depending on the chassis, drillings, see instructions.

BAE Fija R58-03 / *Fixed URB R58-03*

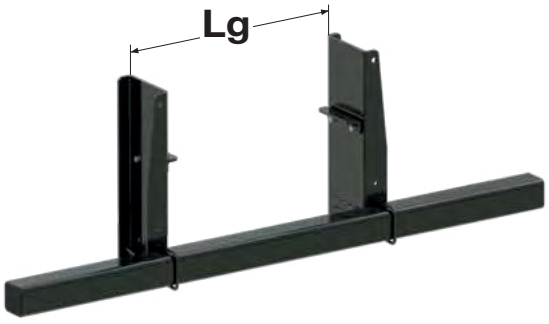

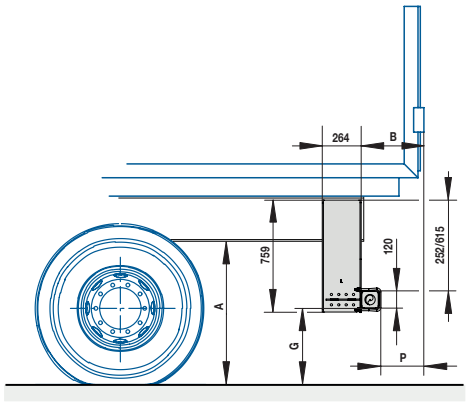

XFIX P610C

Barra antiempotramiento R58-03 perfil acero cuadrado 120 x 120, fijación lateral. KTL.
Underrun bar R58-03, lateral fixing, with a square steel tube 120 x 120. KTL finishing.

Lg	I/V x Re N.m Mini	G max	A max	P max	B max	Kg	Referencia *Reference*
750 > 950	163800	450 > 550	950 > 1050	300	420	106,5	29546100C

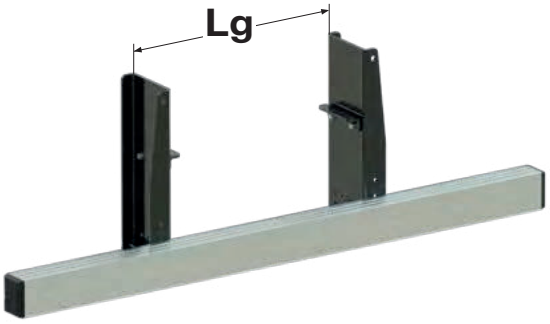

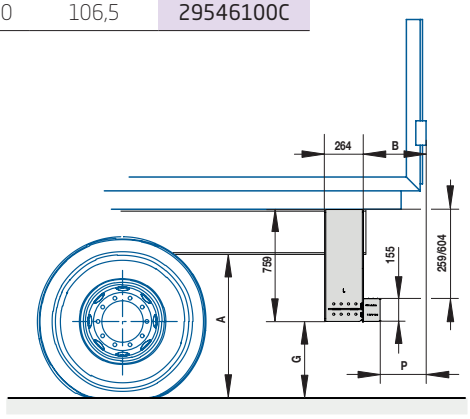

XFIX P610D

Barra antiempotramiento R58-03 perfil aluminio 112 x H155, fijación lateral. KTL.
Underrun bar R58-03, lateral fixing, with a rectangular aluminium profile 112 x 155. KTL finishing and anodised for the profile.

Lg	I/V x Re N.m Mini	G max	A max	P max	B max	Kg	Referencia *Reference*
750 > 950	163800	450 > 550	950 > 1050	300	412	111	29546100D

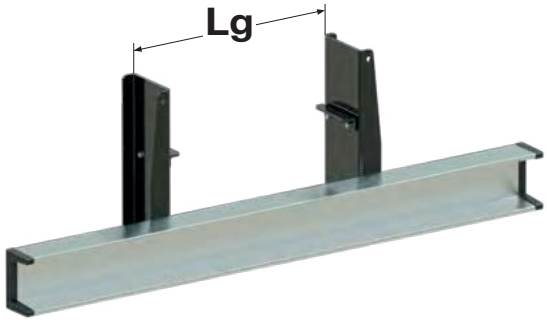

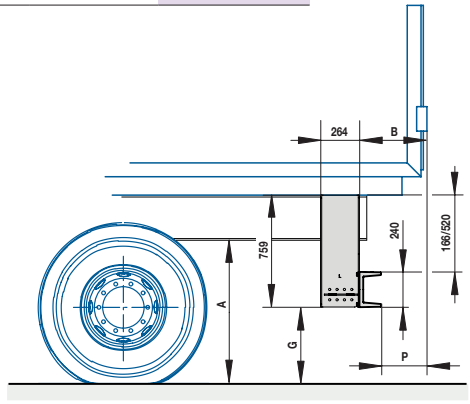

XFIX P610E

Barra antiempotramiento R58-03 perfil aluminio 145 x 240, fijación lateral. KTL.
Underrun bar R58-03, lateral fixing, with an aluminium light mounting profile 145 x 240. KTL finishing and anodised for the profile.

Lg	I/V x Re N.m Mini	G max	A max	P max	B max	Kg	Referencia *Reference*
750 > 950	163800	450 > 550	950 > 1050	300	445	91	29546100E

Dimensiones máximas alcanzables, para verificar caso por caso, ver instrucciones.
Maximum achievable dimensions, to be checked on a case-by-case basis depending on the chassis, drillings, see instructions.

BAE Fija R58-03 / *Fixed URB R58-03*

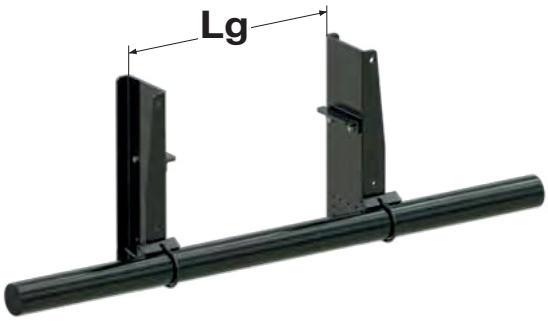

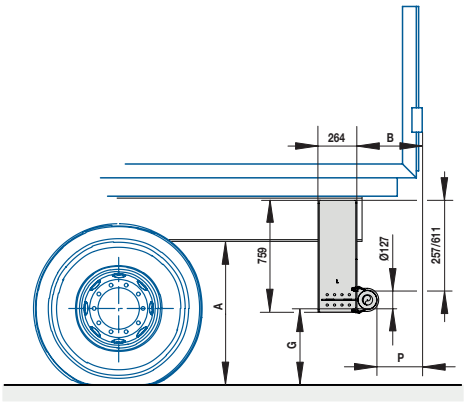

XFIX P610A

Barra antiempotramiento R58-03 perfil acero Ø 127, fijación lateral. KTL.
Underrun bar R58-03, lateral fixing, with a steel tube Ø 127. KTL finishing.

Lg	I/V x Re N.m Mini	G max	A max	P max	B max	Kg	Referencia *Reference*
750 > 950	163800	450 > 550	950 > 1050	300	435	103	29546100A

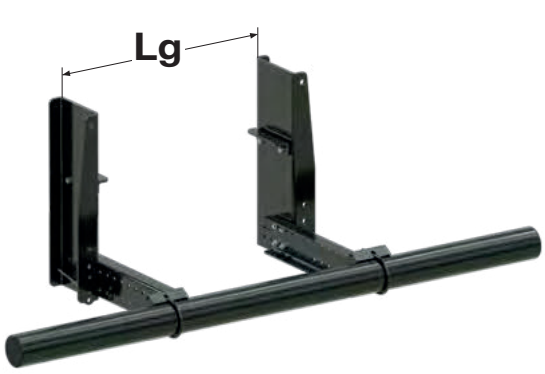

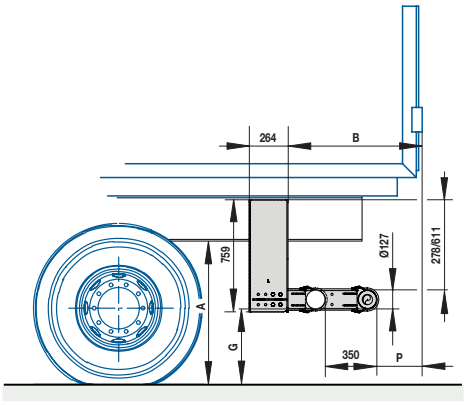

XFIX P611A

Barra antiempotramiento R58-03 perfil acero Ø 127, multiposiciones, fijación lateral. KTL.
Underrun bar R58-03, lateral fixing, with a steel tube Ø 127 multi-position. KTL finishing.

Lg	I/V x Re N.m Mini	G max	A max	P max	B max	Kg	Referencia *Reference*
750 > 950	163800	450 > 550	950 > 1050	300	552 > 902	117,5	29546101A

Dimensiones máximas alcanzables, para verificar caso por caso, ver instrucciones.
Maximum achievable dimensions, to be checked on a case-by-case basis depending on the chassis, drillings, see instructions.

BAE Fija R58-03 / *Fixed URB R58-03*

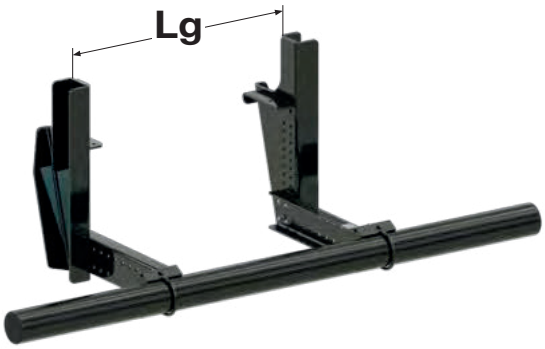

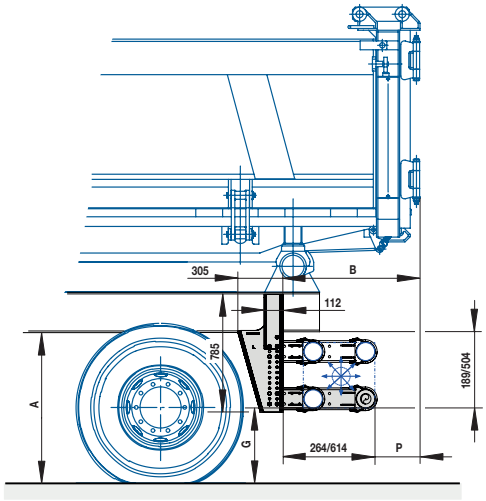

XFIX P701A

Barra antiempotramiento R58-03 perfil acero Ø 127, multiposiciones, atornillable, fijación lateral. KTL.
Underrun bar R58-03, lateral fixing, with a steel tube Ø 127 multi-position, to be screwed. KTL finishing.

Lg	I/V x Re N.m Mini	G max	A max	P max	B max	Kg	Referencia *Reference*
750 > 950	163800	450 > 550	954 > 1054	300	564 > 914	125	29547001A

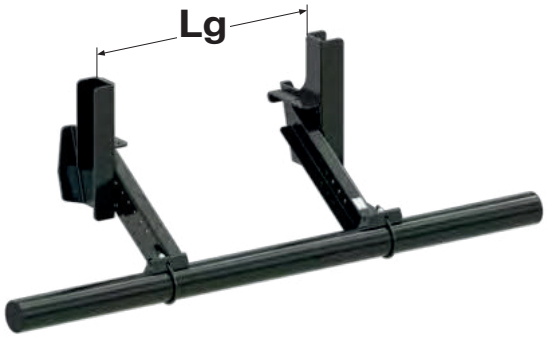

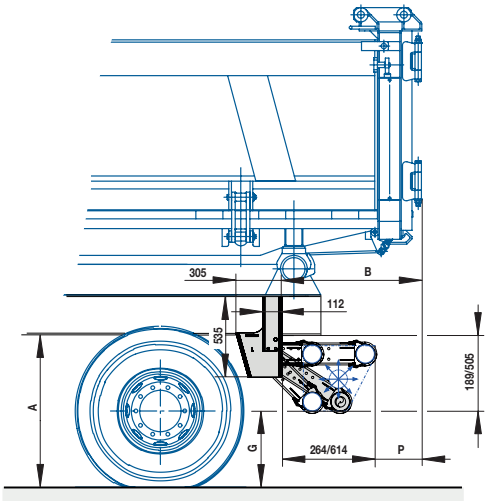

XFIX P701AE

Barra antiempotramiento R58-03 perfil acero Ø 127, multiposiciones, para soldar, fijación lateral, acero bruto.
Underrun bar R58-03, lateral fixing, with a steel tube Ø 127 multi-position, to be welded. Self color finishing.

Lg	I/V x Re N.m Mini	G max	A max	P max	B max	Kg	Referencia *Reference*
750 > 950	163800	450 > 550	954 > 1054	300	564 > 914	111,5	29547001AE

Dimensiones máximas alcanzables, para verificar caso por caso, ver instrucciones.
Maximum achievable dimensions, to be checked on a case-by-case basis depending on the chassis, drillings, see instructions.

BAE Abatible Manual R58-03 / *Manual elevating URB R58-03*

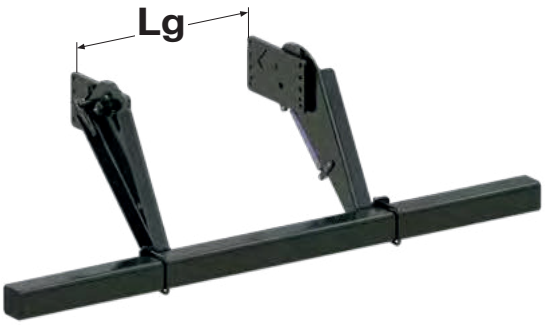

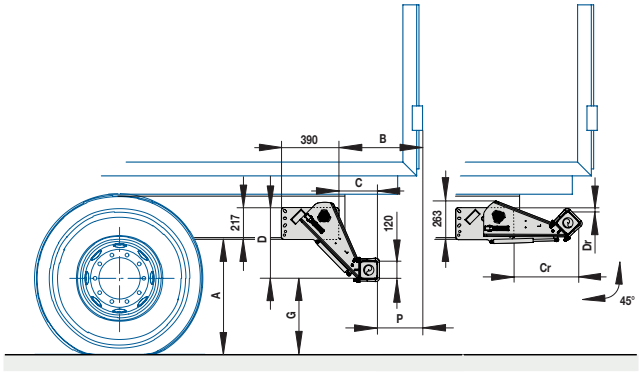

XLIFT P41C

Barra antiempotramiento R58-03 perfil acero 120 x 120, fijación lateral, KTL.
Manual lifting underrun bar R58-03, lateral fixing, with a square steel tube 120 x 120, small plate. KTL finishing.

Lg	I/V x Re N.m Mini	G max	A max	P max	B max	C	Cr	D	Dr	Kg	Referencia *Reference*
750 > 1480	163800	450 > 550	700 > 845	300	563	263	448	484	26	116,5	29544112C
750 > 1480	163800	450 > 550	850 > 995	300	748	448	684	633	1	126	29544115C

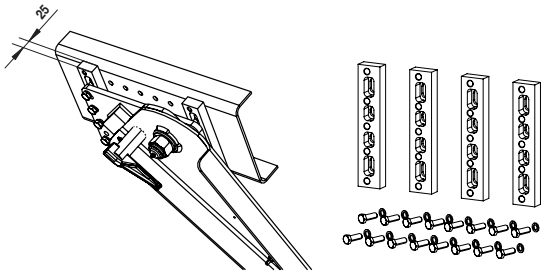

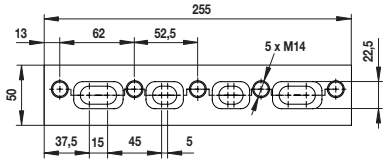

Kit espaciador T50 / T60. Para chasis pretaladrado M14 50x50, 50x55, 50x60, 60x50, 60x55 y 60x60.
Spacer kit T50/T60. For pre-drilled chassis M14 50x50, 50x55, 50x60, 60x50, 60x55 and 60x60.

Referencia *Reference*	Kg	Acabado *Finish*
294544111	8,80	Acero cataphorese *KTL steel*

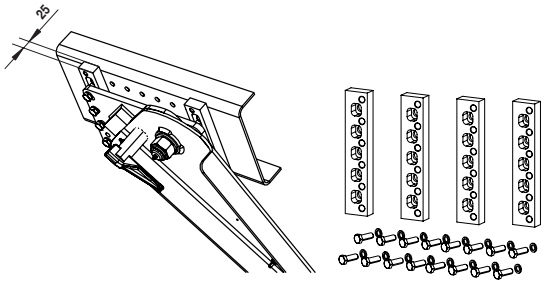

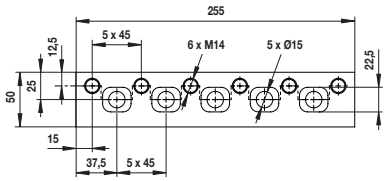

Kit espaciador T45. Para chasis pretaladrado M14 45x45.
Spacer kit T45. For pre-drilled chassis M14 45x45.

Referencia *Reference*	Kg	Acabado *Finish*
294544112	9,12	Acero cataphorese *KTL steel*

Dimensiones máximas alcanzables, para verificar caso por caso, ver instrucciones.
Maximum achievable dimensions, to be checked on a case-by-case basis depending on the chassis, drillings, see instructions.

BAE Abatible Manual R58-03 / *Manual elevating URB R58-03*

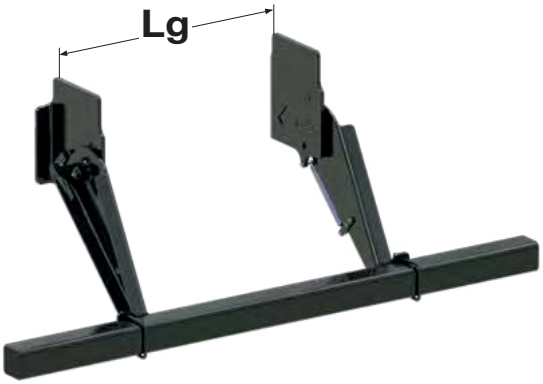

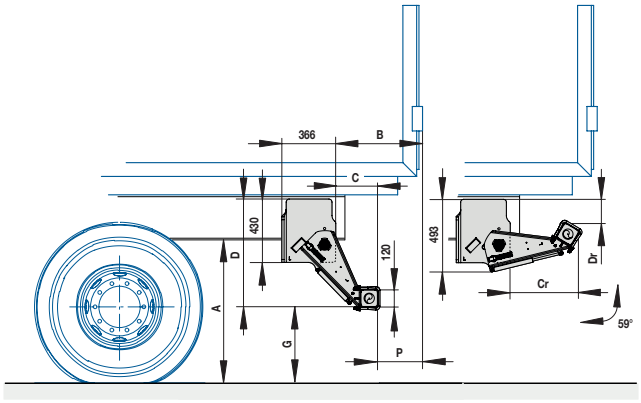

XLIFT P41CS

Barra antiempotramiento R58-03 perfil acero 120 x 120, fijación lateral. KTL.
Manual lifting underrun bar R58-03, lateral fixing, with a square steel tube 120 x 120 hight plate. KTL finishing.

ECE R58-03

Lg	I/V x Re N.m Mini	G max	A max	P max	B max	C	Cr	D	Dr	Kg	Referencia *Reference*
750 > 1480	163800	450 > 550	938 > 1038	295	582	287	467	734	158	137,5	29544112CS
750 > 1480	163800	450 > 550	1088 > 1188	295	767	472	689	883	75	147	29544115CS

Dimensiones máximas alcanzables, para verificar caso por caso, ver instrucciones.
Maximum achievable dimensions, to be checked on a case-by-case basis depending on the chassis, drillings, see instructions.

BAE Elevable Hidráulica R58-03 / *Hydraulic elevating URB R58-03*

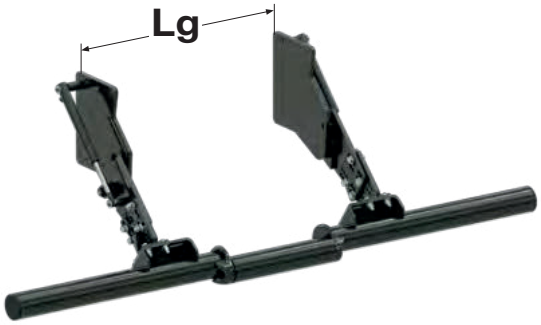

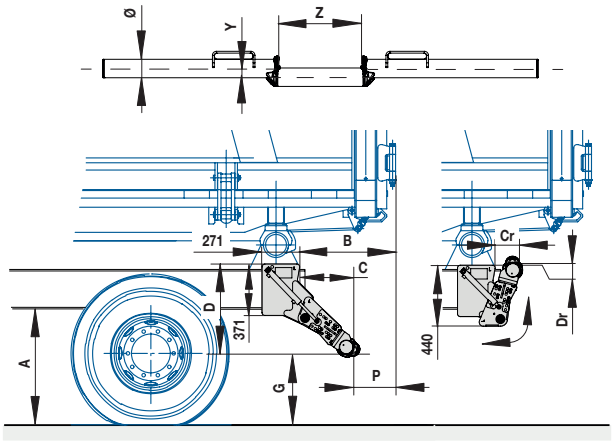

XLIFT P721M/R

Barra antiempotramiento R58-03 elevable hidráulica, tubo Ω, fijación lateral, para volquete todos los tipos, otros vehículos 20t. Longitud del brazo ajustable. KTL.
ATENCIÓN Ø 101,6 mm solo para vehículos tipo G.
Hydraulic liftable underrun bar R58-03, lateral fixing, handlebar steel tube, for tipping-bodies all GVWR, other vehicules 20t. Adjustable arm length. KTL finishing. ATTENTION Ø 101,6 mm only for type G vehicle.

Lg	I/V x Re N.m Mini	G max	A max	P max	B max	C	Cr	D	Dr	Ø	Y	Z	Kg	Referencia *Reference*
750 > 900	163800	450>550	827>927	300	763>688	463>388	196>150	692>627	82>6	101,6	50	465	99,5	29547221M
750 > 900	163800	450>550	848>948	300	787>713	487>413	214>167	713>648	109>31	127	64	435	112	29547221R

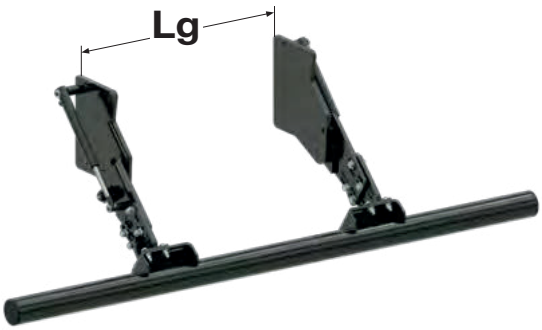

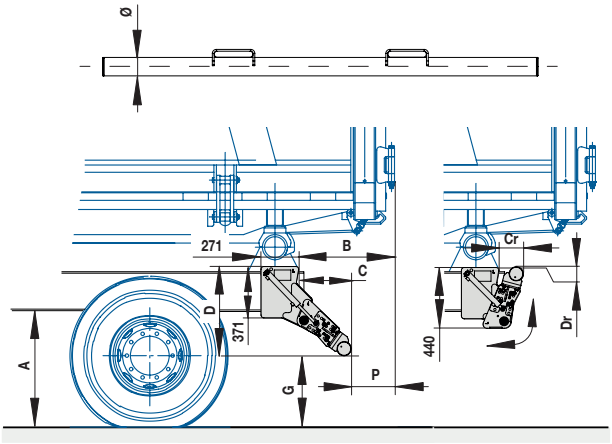

XLIFT P721L/P

Barra antiempotramiento R58-03 elevable hidráulica, fijación lateral, para volquete todos los tipos, otros vehículos 20t. Longitud del brazo ajustable. KTL.
ATENCIÓN Ø 101,6 mm solo para vehículos tipo G.
Hydraulic liftable underrun bar R58-03, lateral fixing, straight steel tube, for tipping-bodies all GVWR, other vehicules 20t. Adjustable arm length. KTL finishing. ATTENTION Ø 101,6 mm only for type G vehicle.

Lg	I/V x Re N.m Mini	G max	A max	P max	B max	C	Cr	D	Dr	Ø	Kg	Referencia *Reference*
750 > 900	163800	450>550	827>927	300	763>688	463>388	196>150	692>627	82>6	101,6	94	29547221L
750 > 900	163800	450>550	848>948	300	787>713	487>413	214>167	713>648	109>31	127	101,5	29547221P

Dimensiones máximas alcanzables, para verificar caso por caso, ver instrucciones.
Maximum achievable dimensions, to be checked on a case-by-case basis depending on the chassis, drillings, see instructions.

BAE Retractable Inclinada R58-03 / *Angle retractable URB R58-03*

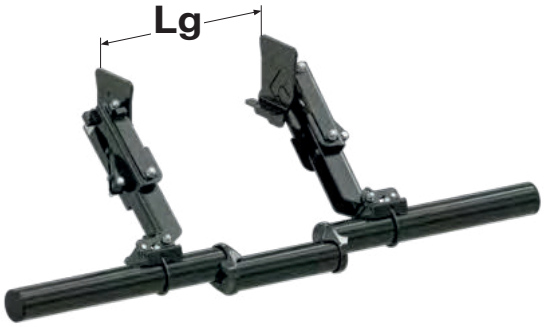

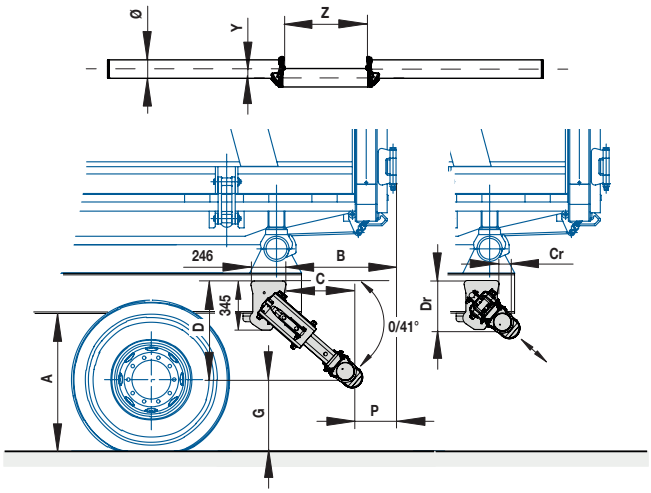

XFOLD P58K/B

Barra antiempotramiento R58-03 retractable hidráulica, tubo Ω, fijación lateral. KTL.
Hydraulic retractable underrun bar R58-03, lateral fixing, handlebar steel tube. KTL finishing.

Lg	I/V x Re N.m Mini	G max	A max	P max	B max	C	Cr 41°	D	Dr 41°	Ø	Y	Z	Kg	Referencia *Reference*
750 > 950	163800	450>550	845>945	300	711	411	84	638	353	127	64	435	163	29545822B
750 > 950	163800	450>550	930>1030	300	809	509	87	723	355	127	64	435	170	29545823B

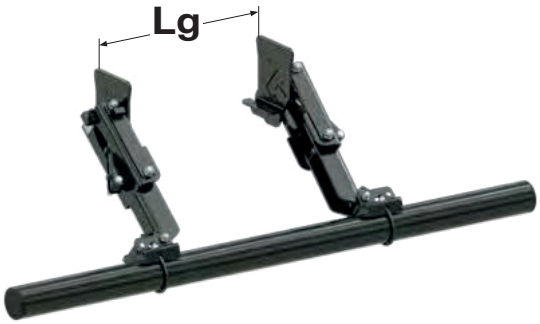

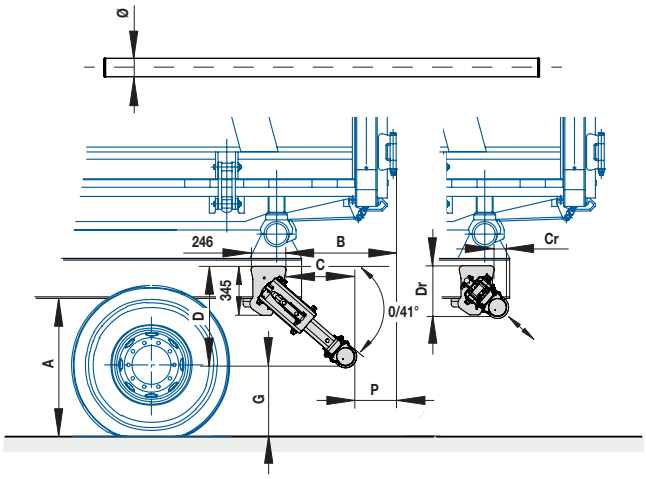

XFOLD P58I/S

Barra antiempotramiento R58-03 retractable hidráulica, fijación lateral. KTL.
Hydraulic retractable underrun bar R58-03, lateral fixing, straight steel tube. KTL finishing.

Lg	I/V x Re N.m Mini	G max	A max	P max	B max	C	Cr 41°	D	Dr 41°	Ø	Kg	Referencia *Reference*
750 > 950	163800	450>550	845>945	300	711	411	84	638	353	127	148	29545822S
750 > 950	163800	450>550	930>1030	300	809	509	87	723	355	127	155	29545823S

Dimensiones máximas alcanzables, para verificar caso por caso, ver instrucciones.
Maximum achievable dimensions, to be checked on a case-by-case basis depending on the chassis, drillings, see instructions.

BAE Retractable Horizontal R58-03 / *Horizontal retractable URB R58-03*

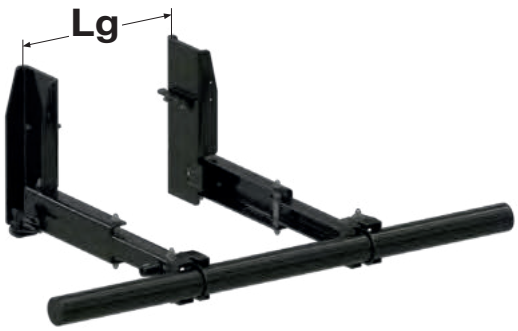

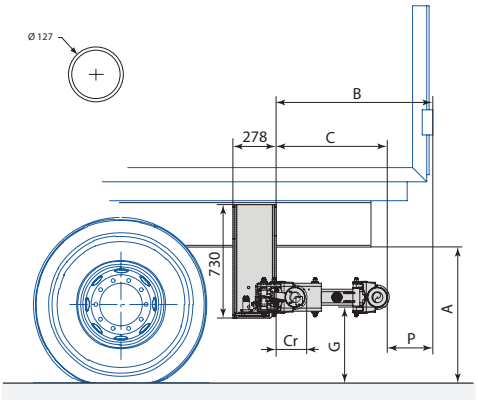

XFOLD P94

Barra antiempotramiento R58-03 manual retractable con parachoques tubo redondo de acero KTL.
El parachoques redondo evita la retención de arena o de cascotes.
Manual retractable underrun bar R58-03 with a round steel tube. KTL finishing.
The round steel tube avoids rubble and sand retention.

Lg	I/V x Re N.m Mini	G max	A max	P max	B max	C	Cr	Kg	Referencia *Reference*
750 > 1400	163800	450 > 550	915 > 1015	300	885	585	185	174	29549412A
750 > 1400	163800	450 > 550	915 > 1015	300	1015	715	185	178	29549413A
750 > 1400	163800	450 > 550	915 > 1015	300	1295	995	185	189	29549414A
750 > 1400	163800	450 > 550	915 > 1015	300	1575	1275	185	199	29549415A

Dimensiones máximas alcanzables, para verificar caso por caso, ver instrucciones.
Maximum achievable dimensions, to be checked on a case-by-case basis depending on the chassis, drillings, see instructions.

BAE Retractable Horizontal R58-03 / *Horizontal retractable URB R58-03*

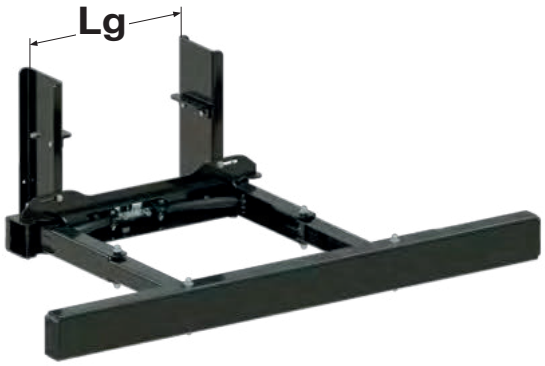

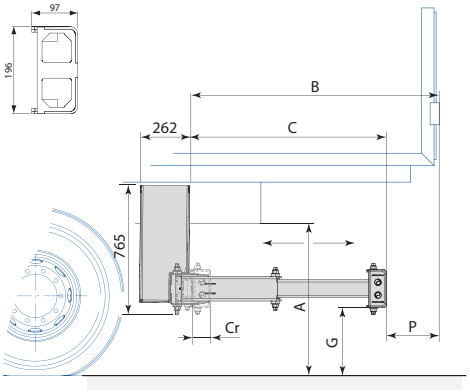

XPAND P42F

Barra antiempotramiento R58-03 hidráulica retractable con parachoques mecano-soldado de acero KTL. Entregada premontada con válvula de pilotaje. Con el parachoques mecano-soldado (en forma de «U»), el espacio ocupado es mínimo y se puede instalar une placa reflectante.

Hydraulic retractable underrun bar R58-03 with a fabricated U profile in steel. KTL finishing. Delivered assembled with hydraulic. The fabricated U profile allows the installation of reflective plates.

Lg	I/V x Re N.m Mini	G max	A max	P max	B max	C	Cr	Tipo *Type*	Kg	Referencia *Reference*
750 > 900	163800	450 > 550	979 > 1079	300	802	504	110	Sin detector *Without detector*	136	29544222F
750 > 900	163800	450 > 550	979 > 1079	300	802	504	110	Con detector *With sensor*	136	29544222FD
750 > 900	163800	450 > 550	979 > 1079	300	952	654	110	Sin detector *Without detector*	140	29544223F
750 > 900	163800	450 > 550	979 > 1079	300	952	654	110	Con detector *With sensor*	140	29544223FD
750 > 900	163800	450 > 550	979 > 1079	300	1221	924	110	Sin detector *Without detector*	145	29544224F
750 > 900	163800	450 > 550	979 > 1079	300	1221	924	110	Con detector *With sensor*	145	29544224FD
750 > 900	163800	450 > 550	979 > 1079	300	1501	1204	110	Sin detector *Without detector*	153	29544225F
750 > 900	163800	450 > 550	979 > 1079	300	1501	1204	110	Con detector *With sensor*	153	29544225FD

Dimensiones máximas alcanzables, para verificar caso por caso, ver instrucciones.
Maximum achievable dimensions, to be checked on a case-by-case basis depending on the chassis, drillings, see instructions.

BAE Retractable Horizontal R58-03 / *Horizontal retractable URB R58-03*

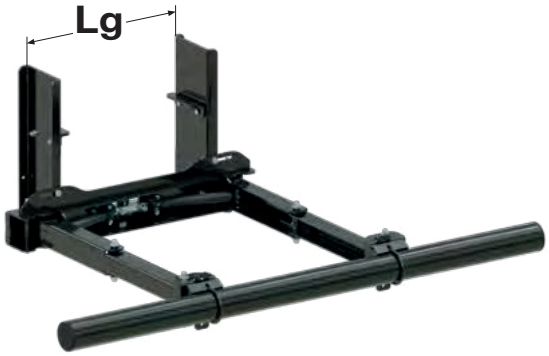

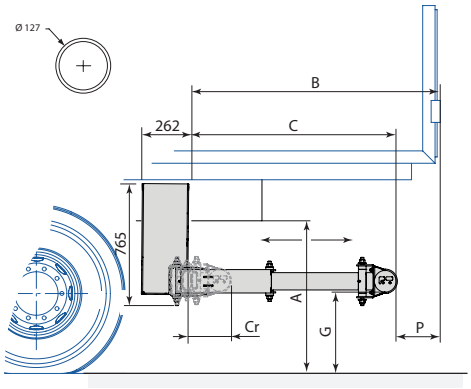

XPAND P42A

Barra antiempotramiento R58-03 hidráulica retractable con parachoques tubo redondo de acero KTL. Entregada premontada con válvula de pilotaje. El parachoques redondo evita la retención de arena o de cascotes.
Hydraulic retractable underrun bar R58-03 with a round steel tube. KTL finishing . Delivered assembled with hydraulic. The round steel tube avoids rubble and sand retention.

ECE R58-03

Lg	I/V x Re N.m Mini	G max	A max	P max	B max	C	Cr	Tipo *Type*	Kg	Referencia *Reference*
750 > 900	163800	450 > 550	945 > 1045	300	938	639	263	Sin detector *Without detector*	140	29544222A
750 > 900	163800	450 > 550	945 > 1045	300	938	639	263	Con detector *With sensor*	140	29544222AD
750 > 900	163800	450 > 550	945 > 1045	300	1088	789	263	Sin detector *Without detector*	144	29544223A
750 > 900	163800	450 > 550	945 > 1045	300	1088	789	263	Con detector *With sensor*	144	29544223AD
750 > 900	163800	450 > 550	945 > 1045	300	1358	1059	263	Sin detector *Without detector*	150	29544224A
750 > 900	163800	450 > 550	945 > 1045	300	1358	1059	263	Con detector *With sensor*	150	29544224AD
750 > 900	163800	450 > 550	945 > 1045	300	1638	1339	263	Sin detector *Without detector*	157	29544225A
750 > 900	163800	450 > 550	945 > 1045	300	1638	1339	263	Con detector *With sensor*	157	29544225AD

Dimensiones máximas alcanzables, para verificar caso por caso, ver instrucciones.
Maximum achievable dimensions, to be checked on a case-by-case basis depending on the chassis, drillings, see instructions.

BAE Retractable Horizontal R58-03 / *Horizontal retractable URB R58-03*

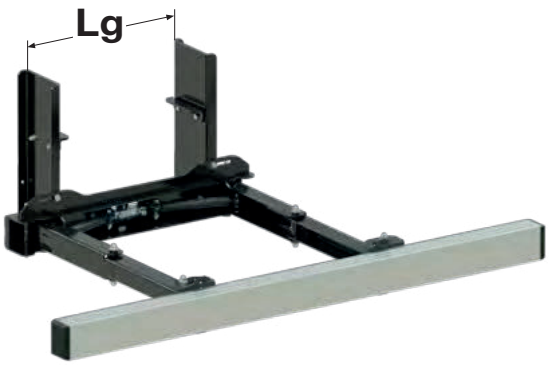

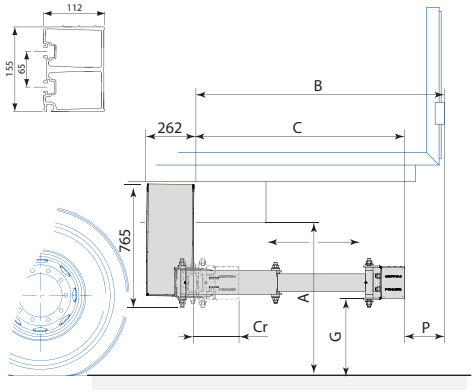

XPAND P42D

Barra antiempotramiento R58-03 hidráulica retractable con parachoques rectangular de aluminio anodizado. Acabado KTL. Entregada premontada con válvula de pilotaje. En el parachoques rectangular de aluminio se pueden instalar unas placas reflectantes.

Hydraulic retractable underrun bar R58-03 with a rectangular aluminium profile. KTL finishing and anodised for the profile. Delivered assembled with hydraulic. The rectangular aluminium profile allows the installation of reflective plates.

Lg	I/V x Re N.m Mini	G max	A max	P max	B max	C	Cr	Tipo *Type*	Kg	Referencia *Reference*
750 > 900	163800	450 > 550	959 > 1059	300	913	614	224	Sin detector *Without detector*	133	29544222D
750 > 900	163800	450 > 550	959 > 1059	300	913	614	224	Con detector *With sensor*	133	29544222DD
750 > 900	163800	450 > 550	959 > 1059	300	1064	764	224	Sin detector *Without detector*	136	29544223D
750 > 900	163800	450 > 550	959 > 1059	300	1064	764	224	Con detector *With sensor*	136	29544223DD
750 > 900	163800	450 > 550	959 > 1059	300	1333	1033	224	Sin detector *Without detector*	143	29544224D
750 > 900	163800	450 > 550	959 > 1059	300	1333	1033	224	Con detector *With sensor*	143	29544224DD
750 > 900	163800	450 > 550	959 > 1059	300	1613	1313	224	Sin detector *Without detector*	150	29544225D
750 > 900	163800	450 > 550	959 > 1059	300	1613	1313	224	Con detector *With sensor*	150	29544225DD

Dimensiones máximas alcanzables, para verificar caso por caso, ver instrucciones.
Maximum achievable dimensions, to be checked on a case-by-case basis depending on the chassis, drillings, see instructions.

BAE Retractable Horizontal R58-03 / *Horizontal retractable URB R58-03*

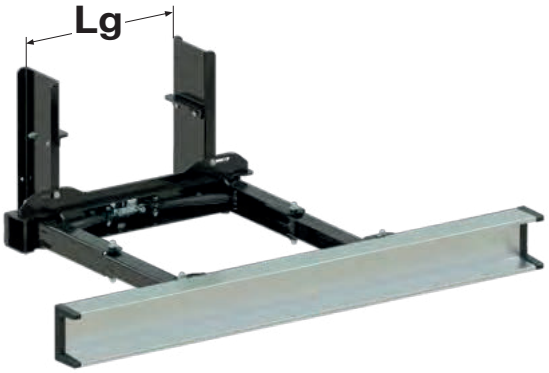

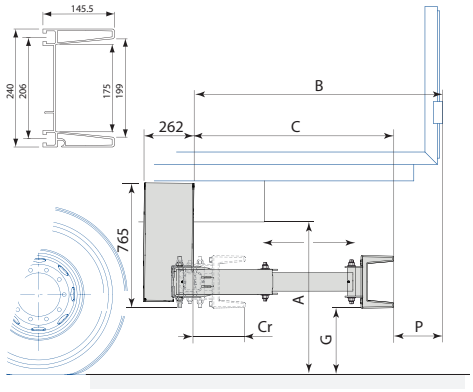

XPAND P42E

Barra antiempotramiento R58-03 hidráulica retractable con parachoques portafaros de aluminio anodizado. Acabado KTL. Entregada premontada con válvula de pilotaje. El parachoques portafaros permite fijar y proteger los faros de señalización.

Hydraulic retractable underrun bar R58-03 with an aluminium light mounting profile. KTL finishing and anodised for the profile. Delivered assembled with hydraulic. The aluminium light mounting profile allows to fix and protect traffic lights.

Lg	I/V x Re N.m Mini	G max	A max	P max	B max	C	Cr	Tipo *Type*	Kg	Referencia *Reference*
750 > 900	163800	450 > 550	1001 > 1101	297	946	649	253	Sin detector *Without detector*	128	29544222E
750 > 900	163800	450 > 550	1001 > 1101	297	946	649	253	Con detector *With sensor*	128	29544222ED
750 > 900	163800	450 > 550	1001 > 1101	297	1096	799	253	Sin detector *Without detector*	132	29544223E
750 > 900	163800	450 > 550	1001 > 1101	297	1096	799	253	Con detector *With sensor*	132	29544223ED
750 > 900	163800	450 > 550	1001 > 1101	297	1366	1069	253	Sin detector *Without detector*	138	29544224E
750 > 900	163800	450 > 550	1001 > 1101	297	1366	1069	253	Con detector *With sensor*	138	29544224ED
750 > 900	163800	450 > 550	1001 > 1101	297	1646	1349	253	Sin detector *Without detector*	145	29544225E
750 > 900	163800	450 > 550	1001 > 1101	297	1646	1349	253	Con detector *With sensor*	145	29544225ED

Dimensiones máximas alcanzables, para verificar caso por caso, ver instrucciones.
Maximum achievable dimensions, to be checked on a case-by-case basis depending on the chassis, drillings, see instructions.

BAE Fija R58-03 / *Fixed URB R58-03*

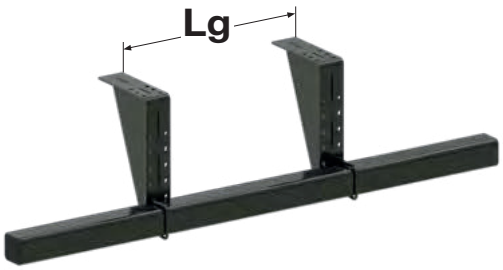

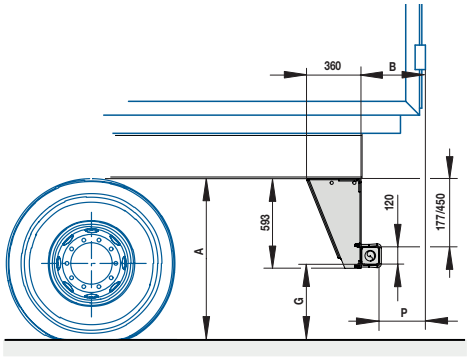

XFIX S710C

Barra antiempotramiento R58-03 perfil acero cuadrado 120 x 120, fijación bajo chasis. KTL.
Underrun bar R58-03, fixing under chassis, with a square steel tube 120 x 120. KTL finishing.

Lg	I/V x Re N.m Mini	G max	A max	P max	B max	Kg	Referencia *Reference*
860 > 1480	164500	450 > 550	1020 > 1120	200	320	98	29547100C

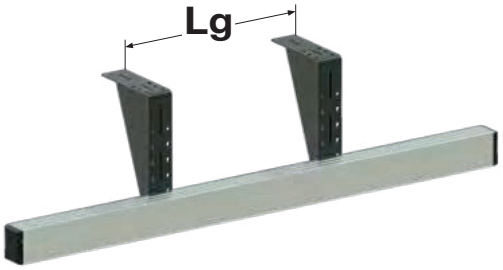

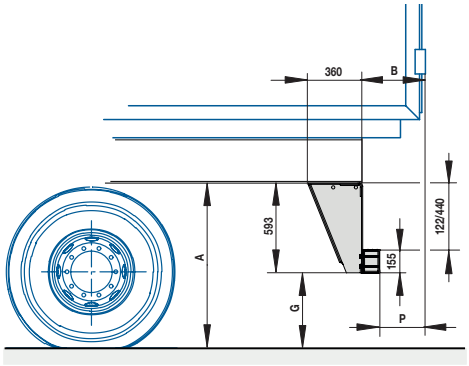

XFIX S710D

Barra antiempotramiento R58-03 perfil aluminio 112 x 155, fijación bajo chasis. KTL.
Underrun bar R58-03, fixing under chassis, with a rectangular aluminium profile 112 x 155. KTL finishing and anodised for the profile.

Lg	I/V x Re N.m Mini	G max	A max	P max	B max	Kg	Referencia *Reference*
860 > 1480	164500	450 > 550	1020 > 1120	200	312	102,5	29547100D

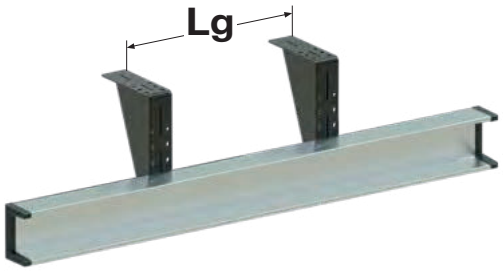

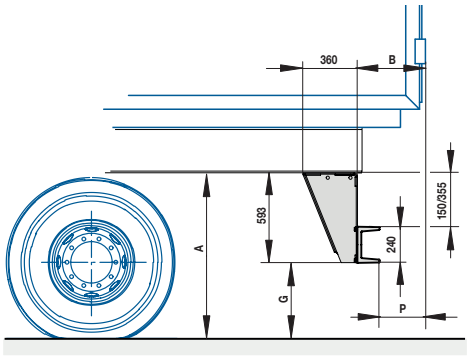

XFIX S710E

Barra antiempotramiento R58-03 perfil aluminio 145 x 240, fijación bajo chasis. KTL.
Underrun bar R58-03, fixing under chassis, with an aluminium light mounting profile 145 x 240. KTL finishing and anodised for the profile.

Lg	I/V x Re N.m Mini	G max	A max	P max	B max	Kg	Referencia *Reference*
860 > 1480	164500	450 > 550	1020 > 1120	200	345	83	29547100E

Dimensiones máximas alcanzables, para verificar caso por caso, ver instrucciones.
Maximum achievable dimensions, to be checked on a case-by-case basis depending on the chassis, drillings, see instructions.

Accesorios para BAE R58-03 / *Accessories for URB R58-03*



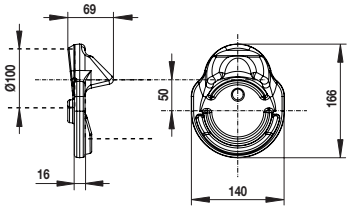

Kit de transformación para tubo de 101,6 mm, desplazamiento de 50 mm.
Handlebar kit for 101,6 mm tube, 50 mm offset.

Referencia *Reference*	Kg
294547260	6,60



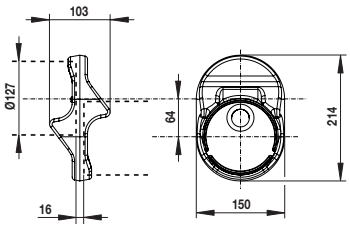

Kit de transformación para tubo de 127 mm, desplazamiento de 64 mm.
Handlebar kit for 127 mm tube, 64 mm offset.

Referencia *Reference*	Kg
294545860	12,70

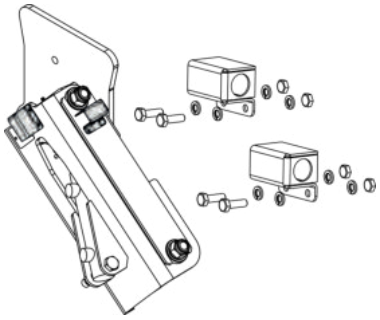

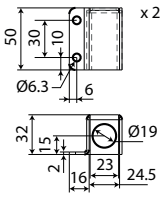

Kit de soporte del detector de posición para XFOLD-P58.
Position sensor support kit for XFOLD-P58.

Referencia *Reference*	Kg
294545821	0,20



Kit de visualización en cabina. Incluye unidad de visualización, cableado eléctrico de 13 m, conectores y 2 detectores.
Cabin display kit. Including display unit, electrical harness 13 m, connectors and 2 detectors.

Referencia *Reference*	Kg	Para *For*
294547222	1,15	XFOLD y XLIFT



Kit de visualización en cabina. Incluye unidad de visualización, cableado eléctrico de 13 m y conectores.
Cabin display kit. Including display unit, electrical harness 13 m and connectors.

Referencia *Reference*	Kg	Para *For*
294544221	1,11	XPAND



2944401



2944660

Sensores de posición 12v/24v.
Position sensor 12v/24v.

Referencia *Reference*	Kg	Para *For*
2944401	0,04	XFOLD y XLIFT
2944660	0,04	XPAND

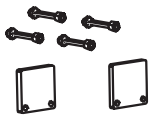

Kit de cuñas del sensor de posición.
Position sensor wedge kit.

Referencia *Reference*	Kg	Para *For*
294544220	0,8	XPAND P42

Accesorios para BAE R58-03 / *Accessories for URB R58-03*

Barra antiempotramiento XFIX P61 y XFOLD P94 son compatibles con travesaños universal 2915XXXX, consúltenos.
Underrun bars **XFIX P61** *and* **XFOLD P94** *are compatible with universal tow bar 2915XXXX, consult us.*

XFIX P61



XFOLD P94

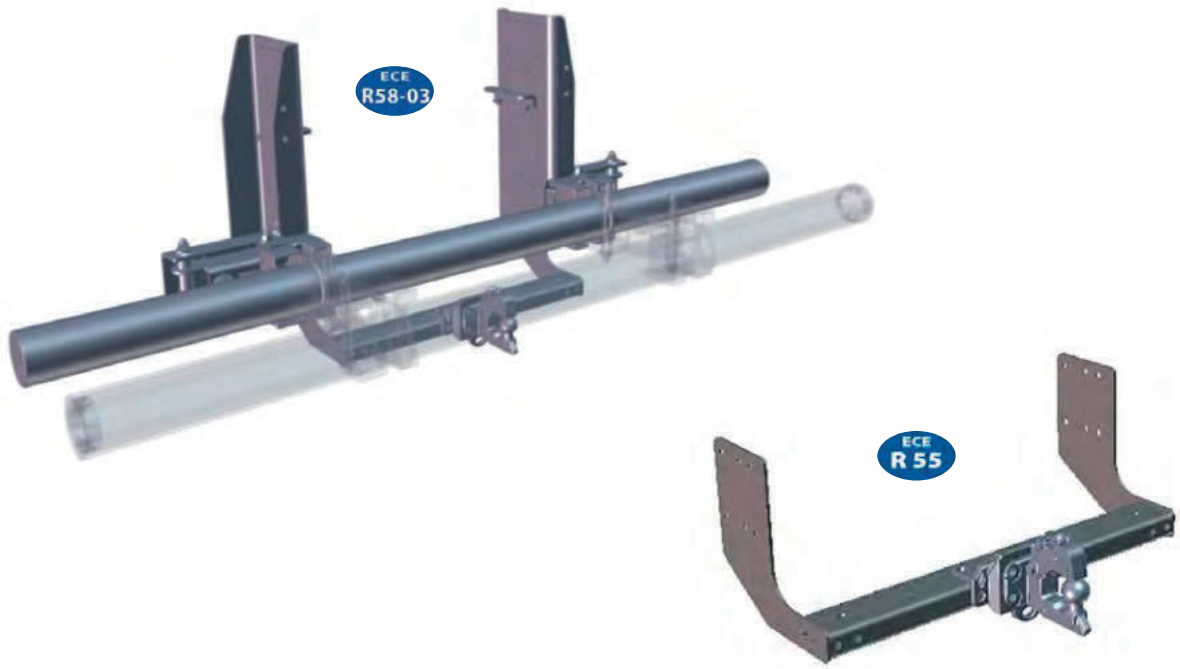

MEMO

POMMIER ofrece una gama completa de protecciones laterales. Para los vehículos ligeros, los rígidos, los remolques y semiremolques. Además de para todos los tipos de carrocerías, seco, frigoríficos, volquetes y cisternas.
A complete range of Side Guards,
for LCV, VI, R & SR, and any type of dry body, fridge, tipper, tank...

- **Instalación sencilla** / *Easy assembly*
- **Versatilidad y robustez** / *Versatility and Robustness*
- **Diseño equilibrado** / *Harmonious design*

Combinando los 4 elementos que forman la protección lateral Pommier, dispondrá de un conjunto homologado R73-01 (Tipo PCP si la fijación es bajo suelo, tipo PCB si la fijación es sobre el falso chasis)
By choosing the 4 components of a POMMIER Side Protection, you have a R73-01 approved set (PCP Type if fixing under floor, PCB type if fixing on false chassis).

01 SOPORTE *SUPPORT* > **02** PERFIL *PROFILE* > **03** FIJACIÓN *FIXATION* > **04** TAPONES *END CAPS*

Protecciones Laterales para VUL / *Side guards for LCV*

Soporte fijo, bajo suelo.
Side protections with fixed supports, underfloor.

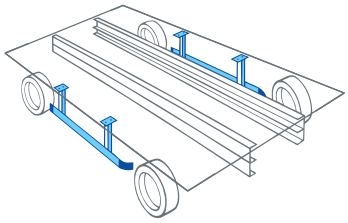

01 SOPORTE

3110470



02 PERFIL

L (m)	Alu *Alu* Referencia *Reference*	Acero *Steel* Referencia *Reference*
3,0	3120280AN	
3,2	3120281AN	3120276
5,0	3120282 3120282AN	3120277
7,0	3120284AN	3120278




03 FIJACIÓN

Perfiles Alu *Alu profiles*	Perfiles Acero *Steel profiles*
3110403	3110177K




1636733VI



04 TAPONES

Carroceria alineada con la cabina *Inline bodywork*	Carroceria que sobre sale *Overflowing bodywork*
3120286KS	3120288KS




Soportes articulados, bajo suelo.
Lateral protections with articulated supports, under floor.

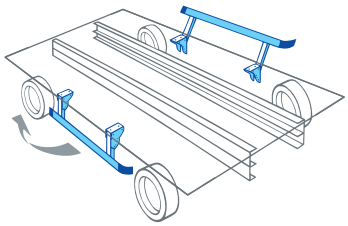

01 SOPORTE

3110471



02 PERFIL

L (m)	Alu *Alu* Referencia *Reference*	Acero *Steel* Referencia *Reference*
3,0	3120280AN	
3,2	3120281AN	3120276
5,0	3120282 3120282AN	3120277
7,0	3120284AN	3120278




03 FIJACIÓN

Perfiles Alu *Alu profiles*	Perfiles Acero *Steel profiles*
3110403	3110177K




1636733VI



04 TAPONES

Carroceria alineada con la cabina *Inline bodywork*	Carroceria que sobre sale *Overflowing bodywork*
3120286KS	3120288KS




Protecciones Laterales para VI / *Side guards for VI*



TYPE PCP R73-01 N°01 12185

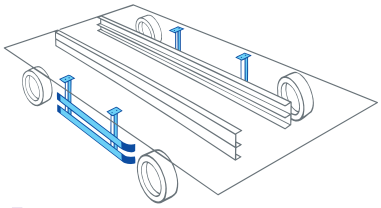

Soportes fijos, bajo suelo.
Side protections with fixed supports, underfloor.

01 SOPORTE

3110175GA



02 PERFIL

L (m)	Alu *Alu* Referencia *Reference*	Acero *Steel* Referencia *Reference*
3,0	3120280AN	
3,2	3120281AN	3120276
5,0	3120282 3120282AN	3120277
7,0	3120284AN	3120278





03 FIJACIÓN

Perfiles Alu *Alu profiles*	Perfiles Acero *Steel profiles*
3110403	3110177K





1636733VI



04 TAPONES

Carroceria alineada con la cabina *Inline bodywork*	Carroceria que sobre sale *Overflowing bodywork*
3120286KD	3120288KD





TYPE PCP R73-01 N°01 12185

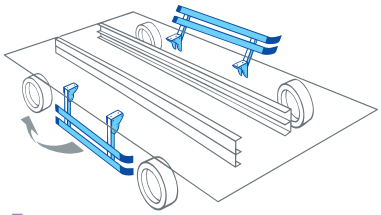

Soportes articulados, bajo suelo.
Lateral protections with articulated supports, under floor.

01 SOPORTE

3110423GA



02 PERFIL

L (m)	Alu *Alu* Referencia *Reference*	Acero *Steel* Referencia *Reference*
3,0	3120280AN	
3,2	3120281AN	3120276
5,0	3120282 3120282AN	3120277
7,0	3120284AN	3120278





03 FIJACIÓN

Perfiles Alu *Alu profiles*	Perfiles Acero *Steel profiles*
3110403	3110177K





1636733VI



04 TAPONES

Carroceria alineada con la cabina *Inline bodywork*	Carroceria que sobre sale *Overflowing bodywork*
3120286KD	3120288KD





TYPE PCP R73-01 N°01 12185

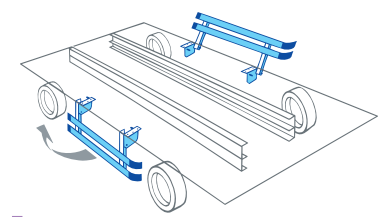

Soportes articulados, bloqueo automático bajo suelo.
Lateral protections with articulated supports automatically lockable, under floor.

01 SOPORTE

3110178



02 PERFIL

L (m)	Alu *Alu* Referencia *Reference*	Acero *Steel* Referencia *Reference*
3,0	3120280AN	
3,2	3120281AN	3120276
5,0	3120282 3120282AN	3120277
7,0	3120284AN	3120278





03 FIJACIÓN

Perfiles Alu *Alu profiles*	Perfiles Acero *Steel profiles*
3110403	3110177K





1636733VI



04 TAPONES

Carroceria alineada con la cabina *Inline bodywork*	Carroceria que sobre sale *Overflowing bodywork*
3120286KD	3120288KD





Protecciones Laterales para VI / *Side guards for VI*

POMMIER

Soportes articulados, bajo suelo - Especial para frigoríficos.
Side protections with articulated supports, under floor. Special fridge.

TYPE PCP R73-01 N°01 12185

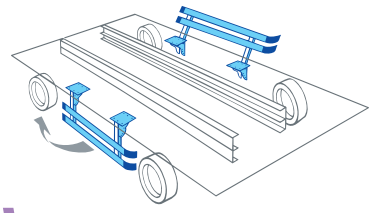

01 SOPORTE

3110180GA



02 PERFIL

L (m)	Alu *Alu* Referencia *Reference*
3,0	3120280AN
3,2	3120281AN
5,0	3120282 3120282AN
7,0	3120284AN



03 FIJACIÓN

Perfiles Alu *Alu profiles*	Perfiles Acero *Steel profiles*
3110403	3110177K
1636733VI	



04 TAPONES

Carroceria alineada con la cabina *Inline bodywork*	Carroceria que sobre sale *Overflowing bodywork*
3120286KD	3120288KD

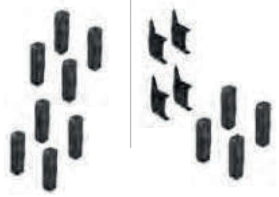

TYPE PCB R73-01 N°01 12139

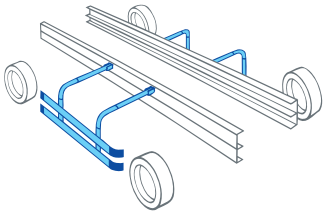

Soportes fijos, sobre falso chasis - Especial para volquetes y cisternas.
Lateral protections with fixed supports, on false chassis. Special skips and tanks.

01 SOPORTE

3109056KSB
3109056KSG



02 PERFIL

L (m)	Alu *Alu* Referencia *Reference*	Acero *Steel* Referencia *Reference*
3,0	3120280AN	
3,2	3120281AN	3120276
5,0	3120282 3120282AN	3120277
7,0	3120284AN	3120278



03 FIJACIÓN

Perfiles Alu *Alu profiles*	Perfiles Acero *Steel profiles*
3110403	3110177K
1636733VI	



04 TAPONES

Carroceria alineada con la cabina *Inline bodywork*	Carroceria que sobre sale *Overflowing bodywork*
3120286KD	3120288KD

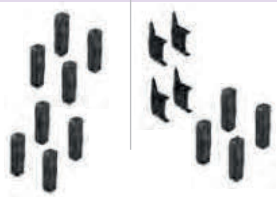

TYPE PCB R73-01 N°01 12139

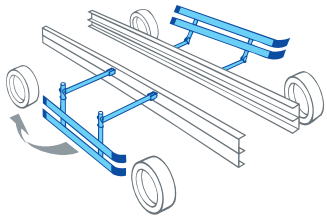

Soportes articulados, sobre falso chasis - Especial para volquetes y cisternas.
Lateral protections with articulated supports, on false chassis. Special skips and tanks.

01 SOPORTE

3109060KSB
3109060KSG



02 PERFIL

L (m)	Alu *Alu* Referencia *Reference*	Acero *Steel* Referencia *Reference*
3,0	3120280AN	
3,2	3120281AN	3120276
5,0	3120282 3120282AN	3120277
7,0	3120284AN	3120278



03 FIJACIÓN

Perfiles Alu *Alu profiles*	Perfiles Acero *Steel profiles*
3110403	3110177K
1636733VI	



04 TAPONES

Carroceria alineada con la cabina *Inline bodywork*	Carroceria que sobre sale *Overflowing bodywork*
3120286KD	3120288KD

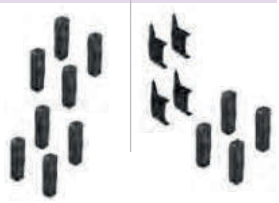

Protecciones Laterales para R & SR / *Side guards for R & SR*



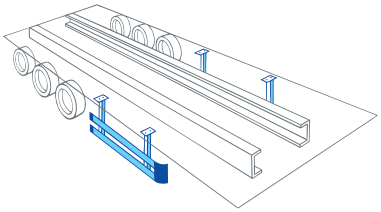

Soportes fijos, bajo suelo.
Side protections with fixed supports, underfloor.

01 SOPORTE

3110175GA



02 PERFIL

L (m)	Alu *Alu* Referencia *Reference*	Acero *Steel* Referencia *Reference*
3,0	3120280AN	
3,2	3120281AN	3120276
5,0	3120282 3120282AN	3120277
7,0	3120284AN	3120278





03 FIJACIÓN

Perfiles Alu *Alu profiles*	Perfiles Acero *Steel profiles*
3110403	3110177K
1636733VI	







04 TAPONES

3120290KD



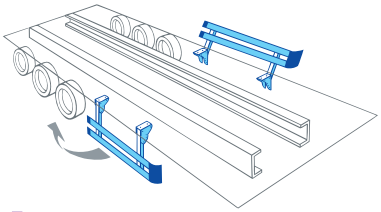

Soportes articulados, bajo suelo.
Lateral protections with articulated supports, under floor.

01 SOPORTE

3110423GA



02 PERFIL

L (m)	Alu *Alu* Referencia *Reference*	Acero *Steel* Referencia *Reference*
3,0	3120280AN	
3,2	3120281AN	3120276
5,0	3120282 3120282AN	3120277
7,0	3120284AN	3120278





03 FIJACIÓN

Perfiles Alu *Alu profiles*	Perfiles Acero *Steel profiles*
3110403	3110177K
1636733VI	







04 TAPONES

3120290KD



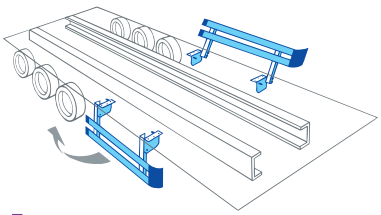

Soportes articulados, bloqueo automático, bajo suelo.
Lateral protections with articulated supports automatically lockable, under floor.

01 SOPORTE

3110178



02 PERFIL

L (m)	Alu *Alu* Referencia *Reference*	Acero *Steel* Referencia *Reference*
3,0	3120280AN	
3,2	3120281AN	3120276
5,0	3120282 3120282AN	3120277
7,0	3120284AN	3120278





03 FIJACIÓN

Perfiles Alu *Alu profiles*	Perfiles Acero *Steel profiles*
3110403	3110177K
1636733VI	







04 TAPONES

3120290KD



Protecciones Laterales para R & SR / *Side guards for R & SR*



TYPE PCP R73-01 N°01 12185

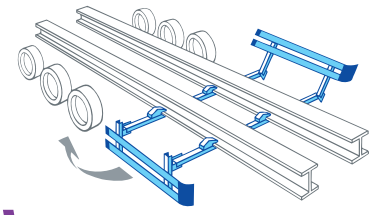

Soportes articulados, sobre falso chasis.
Lateral protections with articulated supports, under chassis.

01 SOPORTE

3110404KS



02 PERFIL

L (m)	Alu *Alu* Referencia *Reference*	Acero *Steel* Referencia *Reference*
3,0	3120280AN	
3,2	3120281AN	3120276
5,0	3120282 3120282AN	3120277
7,0	3120284AN	3120278





03 FIJACIÓN

Perfiles Alu *Alu profiles*	Perfiles Acero *Steel profiles*
3110403	3110177K
	
1636733VI	
	

04 TAPONES

3120290KD



TYPE PCP R73-01 N°01 12185

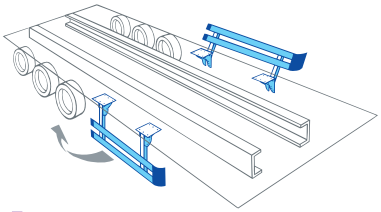

Soportes articulados, bajo suelo - Especial frigoríficos.
Side protections with articulated supports, under floor. Special fridge.

01 SOPORTE

3110180GA



02 PERFIL

L (m)	Alu *Alu* Referencia *Reference*
3,0	3120280AN
3,2	3120281AN
5,0	3120282 3120282AN
7,0	3120284AN



03 FIJACIÓN

Perfiles Alu *Alu profiles*	Perfiles Acero *Steel profiles*
3110403	3110177K
	
1636733VI	
	

04 TAPONES

3120290KD



Protecciones Laterales para R & SR / *Side guards for R & SR*



Soportes fijos, sobre falso chasis - Especial para volquetes y cisternas.
Lateral protections with fixed supports, on false chassis. Special skips and tanks.

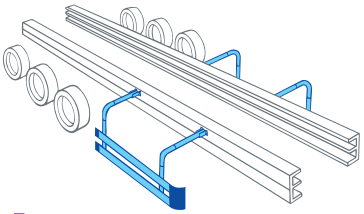

01 SOPORTE

3109056KSB
3109056KSG



02 PERFIL

L (m)	Alu *Alu*	Acero *Steel*
	Referencia *Reference*	Referencia *Reference*
3,0	3120280AN	
3,2	3120281AN	3120276
5,0	3120282 3120282AN	3120277
7,0	3120284AN	3120278





03 FIJACIÓN

Perfiles Alu *Alu profiles*	Perfiles Acero *Steel profiles*
3110403	3110177K





1636733VI



04 TAPONES

3120290KD



Soportes articulados, sobre falso chasis - Especial para volquetes y cisternas.
Lateral protections with articulated supports, on false chassis. Special skips and tanks.

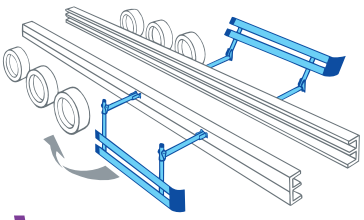

01 SOPORTE

3109060KSB
3109060KSG



02 PERFIL

L (m)	Alu *Alu*	Acero *Steel*
	Referencia *Reference*	Referencia *Reference*
3,0	3120280AN	
3,2	3120281AN	3120276
5,0	3120282 3120282AN	3120277
7,0	3120284AN	3120278





03 FIJACIÓN

Perfiles Alu *Alu profiles*	Perfiles Acero *Steel profiles*
3110403	3110177K





1636733VI



04 TAPONES

3120290KD



MEMO

Prescripciones técnicas / *Fitting regulation*

PRESCRIPCIONES TECNICAS RELATIVAS A LA PROTECCION LATERAL, según la reglamento R73-01.
Los vehículos de las categorías N2, N3, O3 y O4 deben estar construidos y equipados de forma que ofrezcan a los usuarios de la carretera (peatones, ciclistas, etc.), una protección eficaz contra el riesgo de caer bajo una parte lateral del vehículo y pasar bajo las ruedas.

TECHNICAL FITTINGS INSTRUCTIONS RELATED TO LATERAL PROTECTION, according to R73-01 reglement. The vehicles belonging to N2, N3, O3 and O4 classes must be built and equipped, in order to offer the road users (pedestrians, cyclists,...) an efficient protection against the risk of falling under a lateral part of the vehicle and slipping under the wheels.

TYPE PCP R73-01 N°01 12185

Cotas dimensionales a respetar para el montaje
Accuracy to size for assembly

Vehículos motorizados Clases N2 y N3
Motorized vehicles N2 and N3 Classes

ECE R73-01

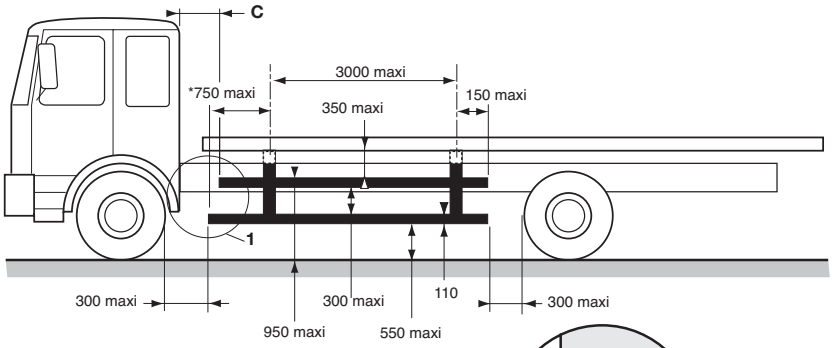

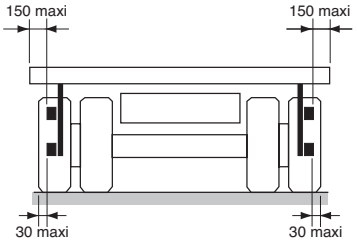

Cabina fija C < 25
Fixed cabin C < 25

Cabina suspendida o basculante C = 100
Hanging or tipping cabin C = 100

*** 450 maxi con soportes 3120215,**
600 maxi con soportes 3120205-207-210
** 450 max with supports 3120215,*
600 max with supports 3120205-207-210

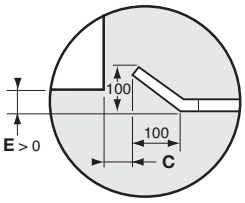

Detalle 1 - Vista superior
Detail 1 - Top view

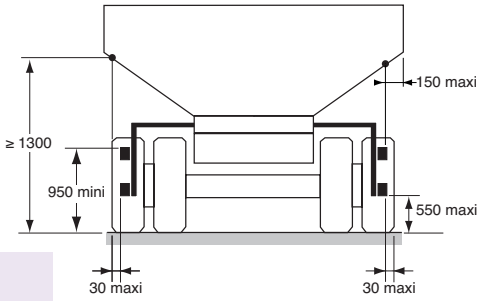

Remolques Clases O3 y O4
Trailers O3 and O4 Classes

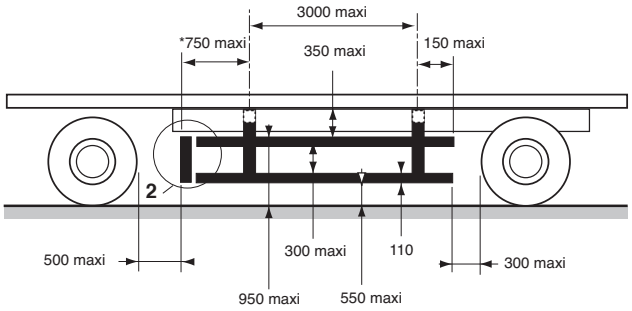

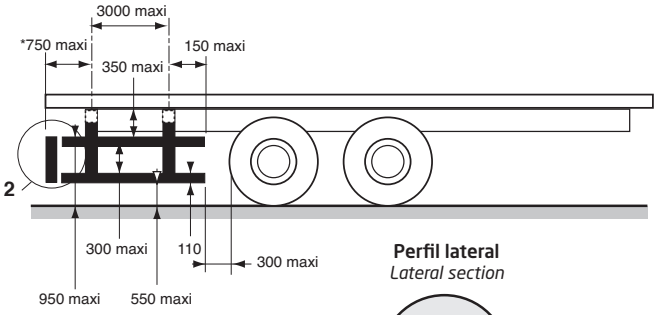

Perfil lateral
Lateral section

*** 450 maxi con soportes 3120215,**
600 maxi con soportes 3120205-207-210
** 450 max with supports 3120215,*
600 max with supports 3120205-207-210

Semirremolques Clases O3 y O4
Semitrailer O3 and O4 Classes

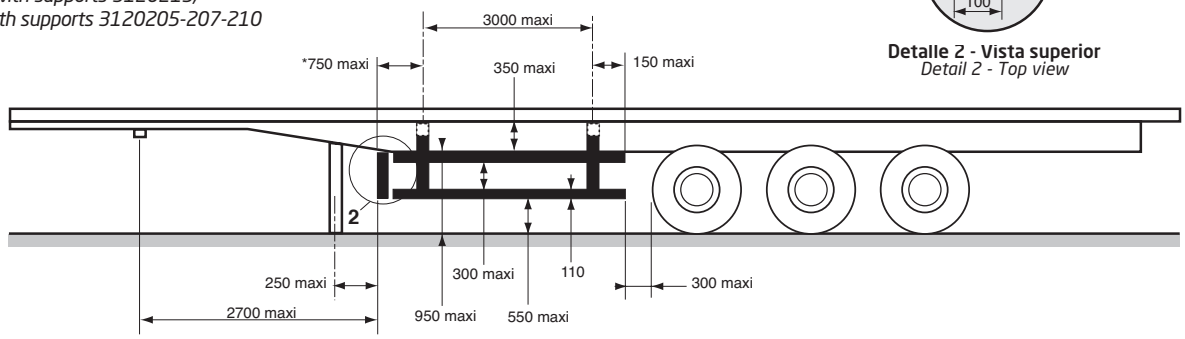

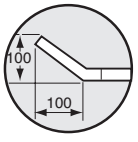

Detalle 2 - Vista superior
Detail 2 - Top view

Conforme a la reglamento R73-01, nuestras protecciones laterales soportan una fuerza estática horizontal de 100 daN.
According to reglement R73-01, our lateral protections stand and a horizontal static force of 100 daN.

Acero / *Steel*

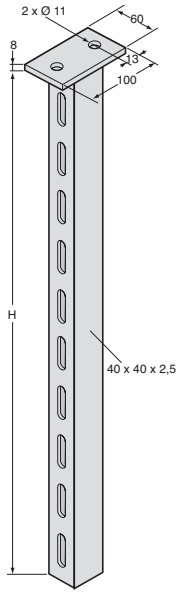

Soporte PCP.
PCP fixed support.

Referencia *Reference*	Kg	H (mm)	Acabado *Finish*
3110175GA	2,7	720	Galvanizado *Galvanized*
3110470	1,8	420	Cataforesis *Cataphorese steel*

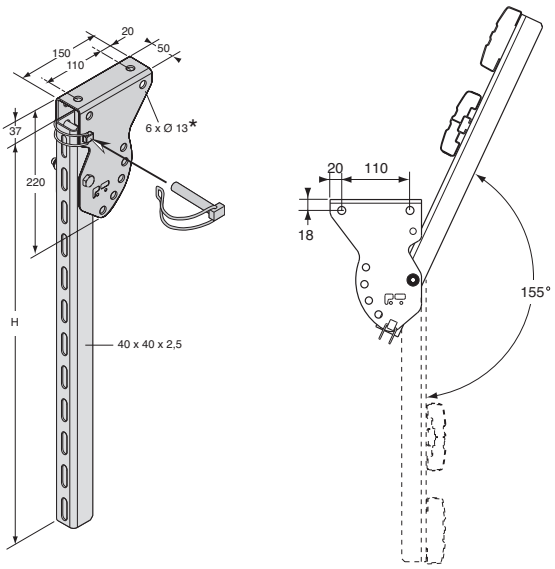

Soporte completo articulado, acero galvanizado.
Complete tilted support, galvanized steel.

Referencia *Reference*	Kg	h (mm)
3110423GA	2,6	720
3110471	2,13	435

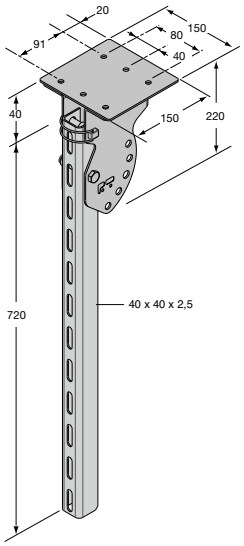

Soporte completo articulado, acero galvanizado.
Complete tilted support, galvanized steel.

Referencia *Reference*	Kg
3110180GA	3,7

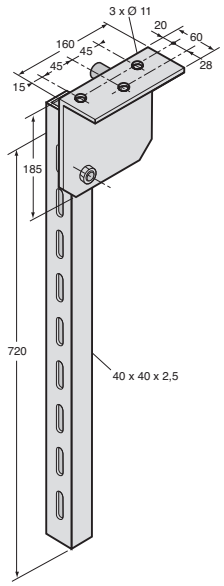

Soporte completo articulado, acero cataforesis.
Complete tilted support, KTL steel.

Referencia *Reference*	Kg
3110178	4,75

Acero / *Steel*

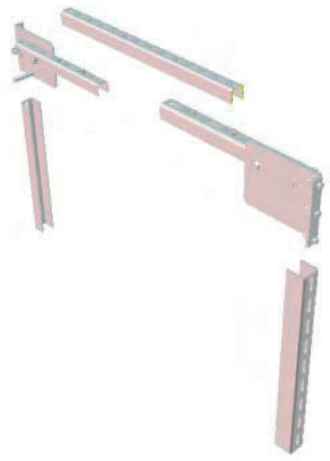

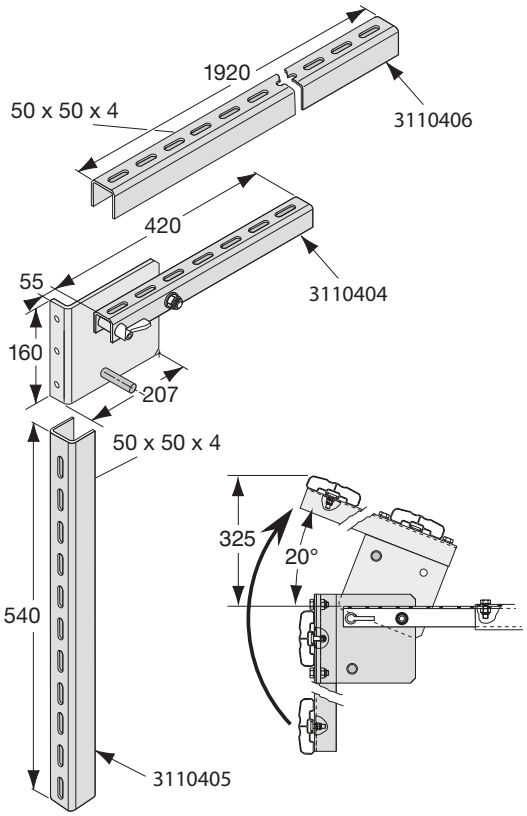

Kit soporte articulado, PCP per semirremolque.
Articulated bracket kit, PCP, for semi trailer, sub-chassis mounting.

Referencia *Reference*	Kg	Composición *Composition*
3110404KS	20,2	3110404 x 2 3110405 x 2 3110406 x 1

Kit de tornillo para soporte articulado, PCP per semirremolque.
Screw kit for articulated bracket, PCP, for semi trailer, sub-chassis mounting.

Referencia *Reference*	Kg	Para *For*
3110404KV	0,19	3110404KS

Fijas y abatibles para volquetes / *Fixed and tilted tipper*

PRESCRIPCIONES TECNICAS DE IMPLANTACIÓN RELATIVAS A LA PROTECCION LATERAL, según reglamento R73-01.
Para vehículos de categorías N2, N3, O3 y O4.

TECHNICAL FITTINGS INSTRUCTIONS RELATED TO LATERAL PROTECTION, according to reglement R73-01.
For vehicles belonging to N2, N3, O3 and O4.

TYPE PCB R73-01 N°01 12139

Cotas dimensionales a respetar para un montaje con soportes 3109056BR / GA
Accuracy to size for assembly with brackets 3109056BR / GA

Vehículos motorizados Clases N2 y N3
Motorized vehicles N2 and N3 Classes

ECE R73-01

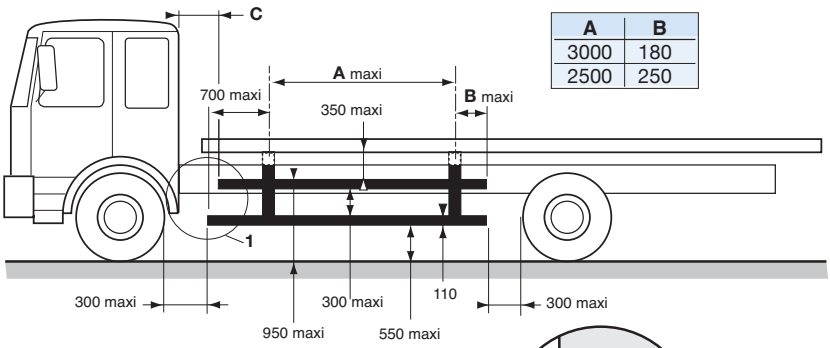

A	B
3000	180
2500	250

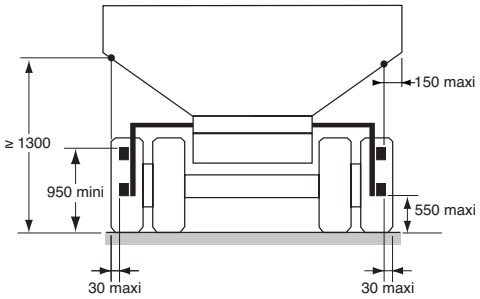

Cabina fija C < 25
Fixed cabin C < 25

Cabina suspendida o basculante C = 100
Hanging or tipping cabin C = 100

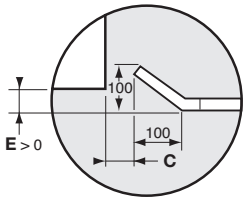

Detalle 1 - Vista superior
Detail 1 - Top view

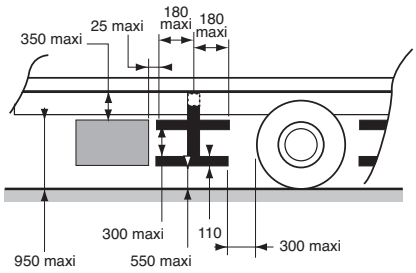

Remolques Clases O3 y O4
Trailers O3 and O4 Classes

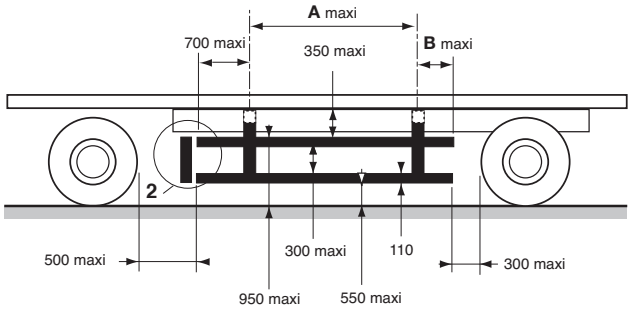

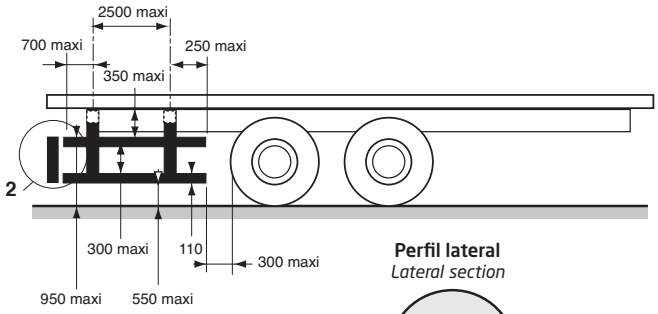

Perfil lateral
Lateral section

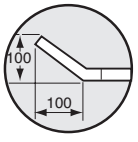

Detalle 2 - Vista superior
Detail 2 - Top view

Semirremolques Clases O3 y O4
Semitrailer O3 and O4 Classes

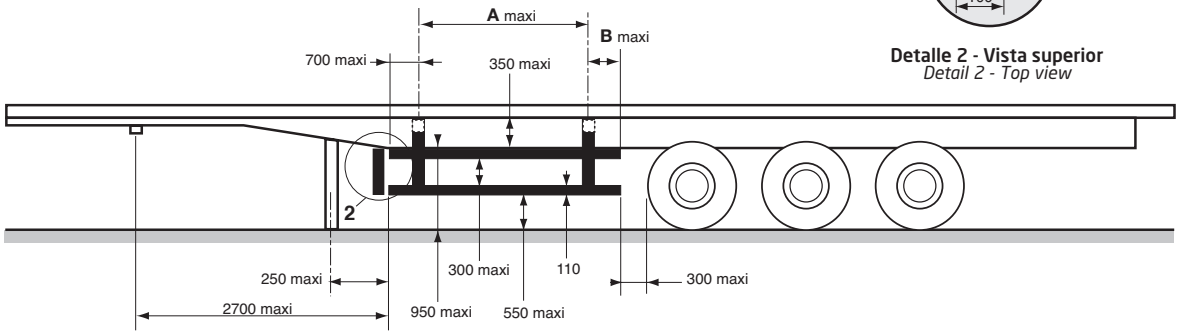

Conforme a la reglamento R73-01, nuestras protecciones laterales soportan una fuerza estática horizontal de 100 daN.
According to reglement R73-01, our lateral protections stand and a horizontal static force of 100 daN.

Acero / *Steel*



Kit de soporte fijo PCB, acero bruto.
Fixed bracket kit, PCB, fixing on dummy underframe, raw steel.

Referencia *Reference*	Kg	Composición *Composition*
3109056KSB	8,012	3109056BR x 1 3109051BR x 1 3109054 x 2



Kit de soporte fijo PCB, acero galvanizado.
Fixed bracket kit, PCB, fixing on dummy underframe, galvanized steel.

Referencia *Reference*	Kg	Composición *Composition*
3109056KSG	8,012	3109056GA x 1 3109051 x 1 3109054 x 2



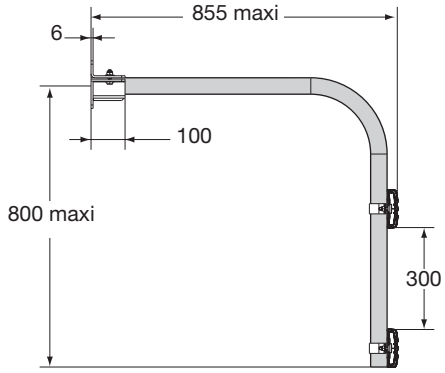

Tubo curvado, sin brida de fijación 3109056BR/GA.
Galvanized steel bent tube, without fixing clamp 3109056BR/GA.

Referencia *Reference*	Kg	Ø	Acabado *Finish*
3109051	6,875	48,3	Galvanizado *Galvanized steel*
3109051BR	6,875	48,3	Bruto *Raw*

Acero / *Steel*



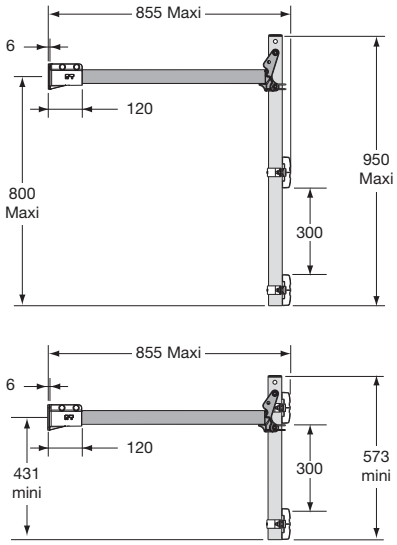

Kit soporte articulado, PCB, tubos galvanizados y placa acero bruto.
Articulated bracket kit, PCB, for welded, fixing on dummy underframe, galvanized steel tube, raw steel plate.

Referencia *Reference*	Kg	Composición *Composition*
3109060KSB	9,637	3109056BR x 1 3109060GA x 1 3109054 x 2



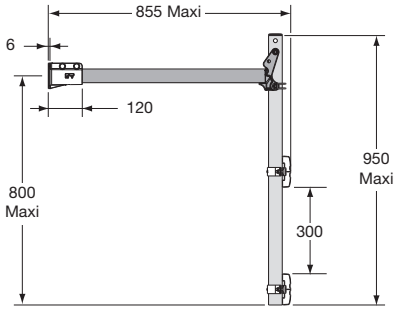

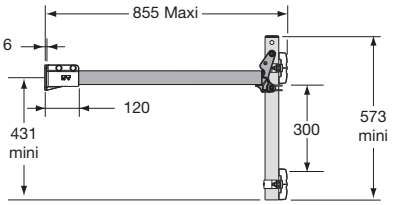

Kit soporte articulado, PCB, tubos galvanizados y placa acero galvanizado.
Articulated bracket kit, PCB for screwed, fixing on dummy underframe, galvanized steel.

Referencia *Reference*	Kg	Composición *Composition*
3109060KSG	9,637	3109056GA x 1 3109060GA x 1 3109054 x 2

Acero / *Steel*



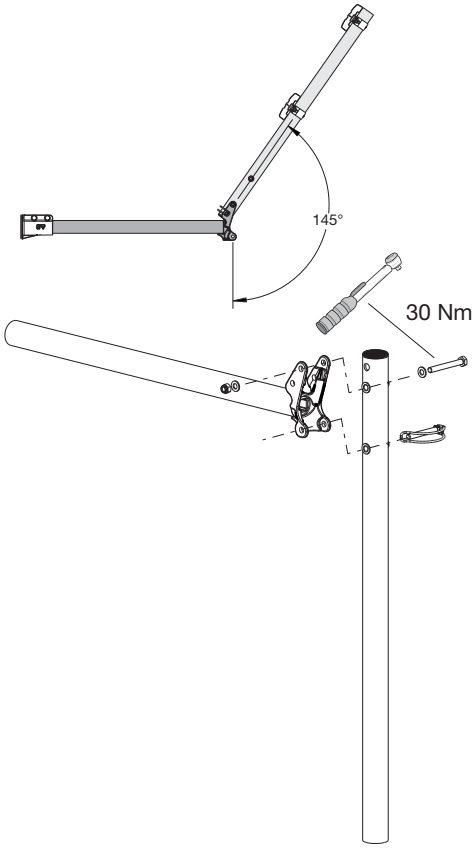

Kit soporte abatible, tubos Ø 48,3 acero galvanizado, con kit de fijación (no ensamblado), sin brida 3109056BR/GA.
Galvanized steel tilted kit support, tubes Ø 48,3, with mounting kit (not assembled), without fixing clamp 3109056BR/GA.Tightening torque 30 Nm.

Referencia *Reference*	Kg
3109060GA	8,5

Accesorios para fijaciones / *Fixing accessories*



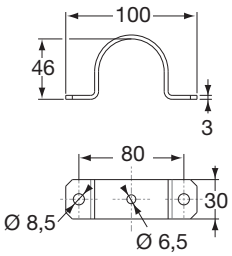

Abrazadera de fijación acero galvanizado (sin tornillería).
Galvanized steel fixing collar (without bolts).

Referencia *Reference*	Kg	
3109054	0,011	10



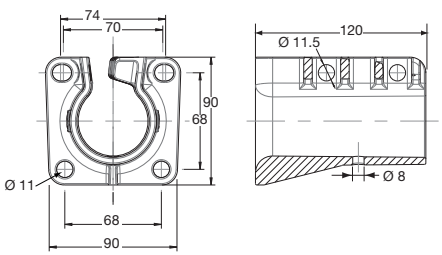

Brida fija.
Fixing bracket.

Referencia *Reference*	Kg	Acabado *Finish*
3109056BR	1,115	Bruto *Raw*
3109056GA	1,115	Galvanizado *Galvanized*

Perfiles de acero / *Steel profiles*

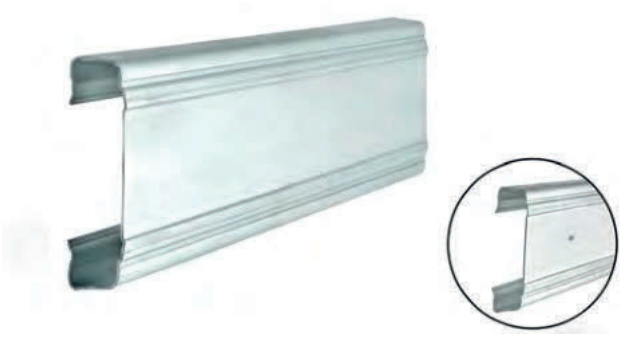

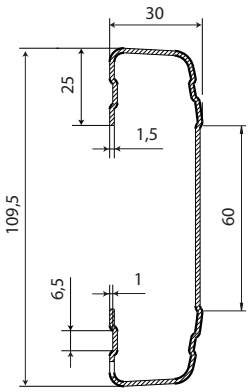

VISUAL

Perfil protección lateral, acero galvanizado.
Section of lateral protection, galvanized steel.

Referencia *Reference*	Longitud *Length*
3120278	7 m
3120277	5 m
3120276	3,2 m

Perfiles de aluminio / *Aluminium profiles*

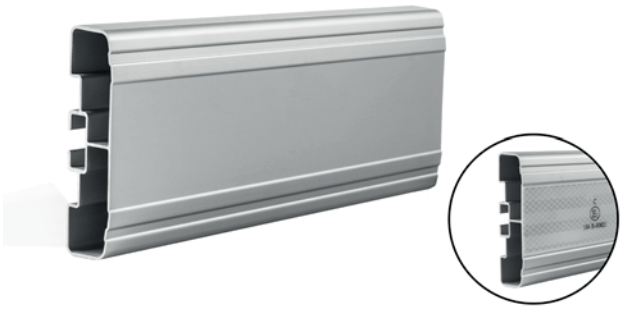

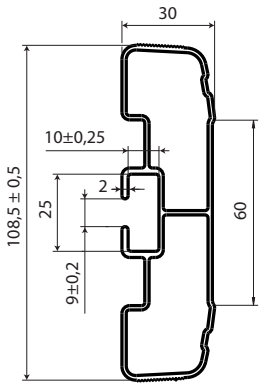

VISUAL

Perfil protección lateral, aluminio.
Section of lateral protection, aluminium.

Referencia *Reference*	Longitud *Length*	Acabado *Finish*
3120282	5 m	Bruto *Raw*
3120282AN	5 m	Anodizado *Anodized*
3120281AN	3,2 m	Anodizado *Anodized*
3120280AN	3 m	Anodizado *Anodized*
3120284AN	7 m	Anodizado *Anodized*

Accesorios para fijaciones / *Fixing accessories*



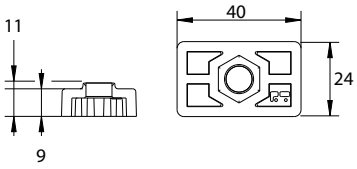

Placa de fijación, plástico negro. Para los tornillos M8.
Fixing plate, black plastic. For M8 screw.

Referencia *Reference*	Kg	Para *For*	
3110403	0,01	3120282 3120282AN 3120281AN 3120280AN 3120284AN	10



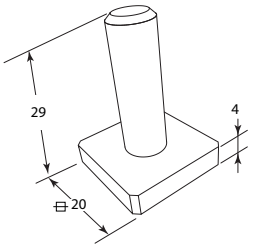

Tornillo cabeza cuadrada M8 x 25 calse 8.8 acero cincado.
Zinc plated steel grade 8.8 M8 screw.

Referencia *Reference*	Kg	Ø	Longitud *Length*	
1636733VI	0,02	8	25	10



Kit de fijación para perfil acero.
Mounting kit for steel profiles.

Referencia *Reference*	Kg	Composición *Composition*
3110177K	0,19	3110177 x 1 5501108FH x 1



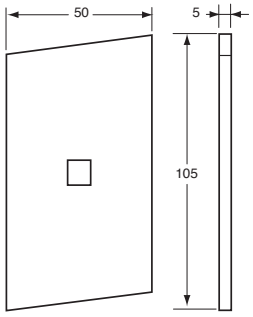

Placa de fijación, acero cincado.
Fixing plate, zinc plated steel.

Referencia *Reference*	Kg	Para *For*	
3110177	0,17	3110169 3110170 3110171	10



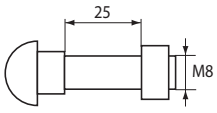

Tornillo M8 x 25, acero cincado para 3110177.
M8 x 25 bolt, zinc plated steel for 3110177.

Referencia *Reference*	Kg	
5501108FH	0,02	100

Terminales y perfiles de ángulo / *End cap and corner profiles*



Kit de tapones.
Single tips kit for VISUAL ECE 104 profile.

Referencia *Reference*	Kg	Composición *Composition*
3120286KS	0,120	3120286 x 4



Kit de tapones.
Single kit with front end cap for VISUAL ECE 104 profile.

Referencia *Reference*	Kg	Composición *Composition*
3120288KS	0,240	3110399 x 2 3120286 x 2



Kit de tapones.
Double end cap kit, right side for VISUAL ECE 104 profile.

Referencia *Reference*	Kg	Composición *Composition*
3120286KD	0,20	3120286 x 8



Kit de tapones.
Double end cap kit, front side for VISUAL ECE 104 profile.

Referencia *Reference*	Kg	Composición *Composition*
3120288KD	0,42	3110399 x 4 3120286 x 4

Terminales y perfiles de ángulo / *End cap and corner profiles*



Kit de tapones para semirremolques.
End cap kit semi-trailer for VISUAL ECE 104 profile.

Referencia *Reference*	Kg	Composición *Composition*
3120290KD	1,51	3110476K x 2 3120286 x 4



Terminal trasero, plástico negro.
Rear end cap for ECE 104 profile, black plastic.

Referencia *Reference*	Kg	Para *For*
3120286	0,030	3120276 3120277 3120278 3120282 3120280AN 3120281AN 3120282AN 3120284AN



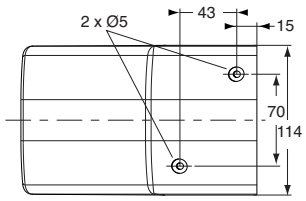

Terminal delantero, polietileno negro.
Front end cap, black polyethylene.

Referencia *Reference*	Kg	
3110399	0,07	10



Tapones para semirremolques.
Front end cap, POMMIER profile for semi-trailer.

Referencia *Reference*	Kg	Composición *Composition*
3110476K	0,68	3110474 x1 3110475 x1 3110476 x1

Terminales y perfiles de ángulo / *End cap and corner profiles*



Terminal tope derecho o bajo izquierdo para perfil acero y aluminio, POMMIER.
Upper righthand or down lefthand cap for POMMIER steel and aluminium profile.

Referencia *Reference*	Kg	
3110474	0,06	10



Terminal bajo derecho o tope izquierdo para perfil acero y aluminio, POMMIER.
Upper lefthand or down righthand cap for POMMIER steel and aluminium profile.

Referencia *Reference*	Kg	
3110475	0,06	10



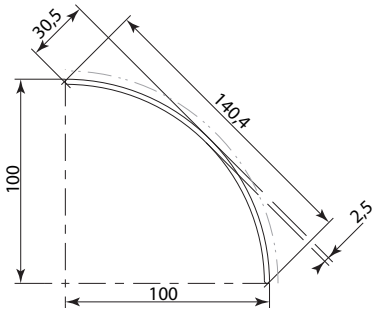

Perfil ángulo aluminio anodizado para 3110474 y 3110475.
Anodised alu angle profile, for 3110474 and 3110475.

Referencia *Reference*	Kg	Longitud *Length*
3110476	0,565	0,513

Horizontales / *Horizontal*



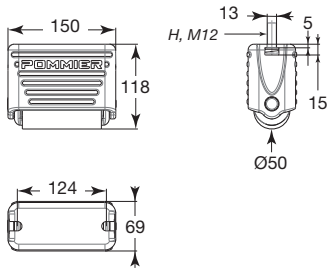

S.ROLL C1

Tope acero galvanizado, con muelles, eje zincado.
Horizontal compacto 1 rodillo.
1 roll Compact horizontal model, galvanised steel buffer, energy absorbing spring, zinc plated pin.

Referencia *Reference*	Kg
3950801	4,5



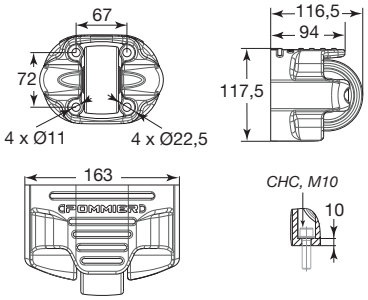

S.ROLL H1E

Tope acero galvanizado, con muelles, eje zincado.
Horizontal 1 rodillo.
1 slim roll horizontal model, galvanised steel buffer, energy absorbing spring, zinc plated pin.

Referencia *Reference*	Kg
3950802	5,6



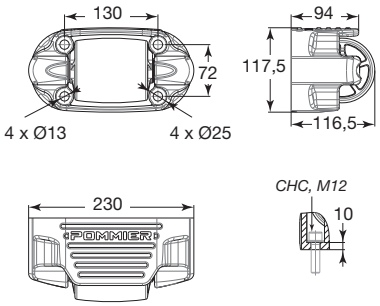

S.ROLL H1

Tope acero galvanizado, con muelles, eje zincado.
Horizontal 1 rodillo.
1 roll horizontal model, galvanised steel buffer, energy absorbing spring, zinc plated pin.

Referencia *Reference*	Kg
3950806	7



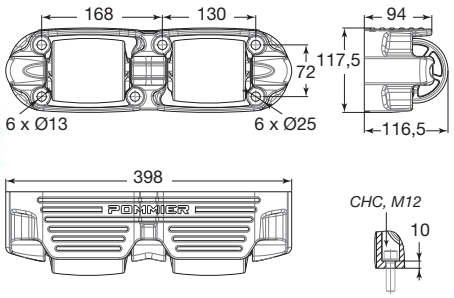

S.ROLL H2

Tope acero galvanizado, con muelles, eje zincado.
Horizontal 2 rodillos.
2 roller horizontal model, galvanised steel buffer, energy absorbing spring, zinc plated pin.

Referencia *Reference*	Kg
3950811	12,5



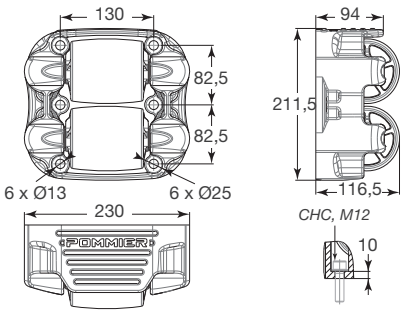

S.ROLL S2

Tope acero galvanizado, con muelles, eje zincado.
Horizontal 2 rodillos superpuestos.
2 roller superimposed horizontal model, galvanised steel buffer, energy absorbing spring, zinc plated pin.

Referencia *Reference*	Kg
3950812	13

Verticales / *Vertical*



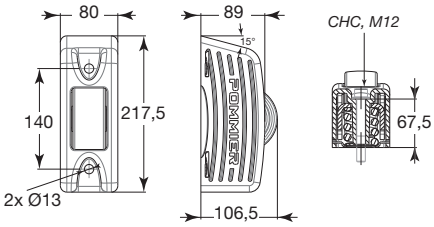

S.ROLL V1

Tope acero galvanizado, con muelles, eje zincado. Vertical 1 rodillo.
1 roller vertical model, galvanised steel buffer, energy absorbing spring, zinc plated pin.

Referencia *Reference*	Kg
3950816	5,5



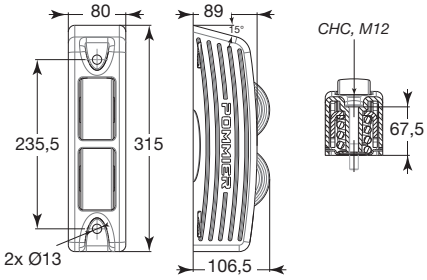

S.ROLL V2

Tope acero galvanizado, con muelles, eje zincado. Vertical 2 rodillos.
2 roller vertical model, galvanised steel buffer, energy absorbing spring, zinc plated pin.

Referencia *Reference*	Kg
3950821	8,5

Horizontales / *Horizontal*



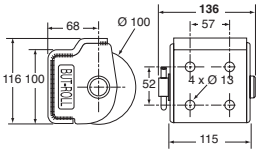

BUT.ROLL H1-80

Tope horizontal 1 rodillo cilíndrico con soporte en acero galvanizado

Single buffer with 1 cylindrical roller 80 mm with galvanized steel bracket.

Referencia *Reference*	Kg
3950249GA	4,4



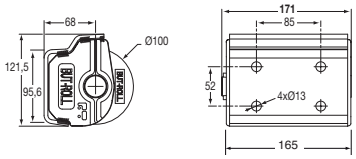

BUT.ROLL H1-130

Tope horizontal 1 rodillo cilíndrico con soporte en acero galvanizado.

Single buffer with 1 cylindrical roller 130 mm galvanized steel bracket.

Referencia *Reference*	Kg
3950255GA	4,925



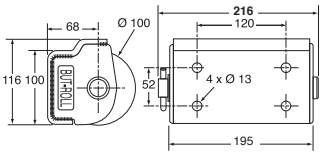

BUT.ROLL H2-80

Tope horizontal 2 rodillos cilíndricos de 80 mm con soporte en acero galvanizado.

Horizontal buffer with 2 cylindrical rollers 80 mm with galvanized steel bracket.

Referencia *Reference*	Kg
3950250GA	6



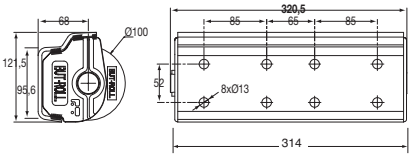

BUT.ROLL H2-130

Tope horizontal 2 rodillos cilíndricos con soporte en acero galvanizado.

Horizontal buffer with 2 cylindrical rollers 130 mm with galvanized steel bracket.

Referencia *Reference*	Kg
3950256GA	9,045



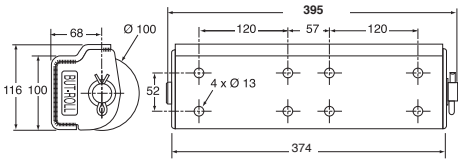

BUT.ROLL H4-80

Tope horizontal 4 rodillos cilíndricos de 80 mm con soporte en acero galvanizado.

Horizontal buffer with 4 cylindrical rollers 80 mm with galvanized steel bracket.

Referencia *Reference*	Kg
3950251GA	10,9

Verticales / *Vertical*



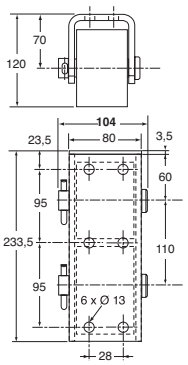

BUT.ROLL V2-65

Tope vertical ESTRECHO 2 rodillos cilíndricos con soporte en acero galvanizado.
SLIM vertical buffer with 2 cylindrical 65 mm rollers with galvanized steel bracket.

Referencia *Reference*	Kg
3950258GA	5,285



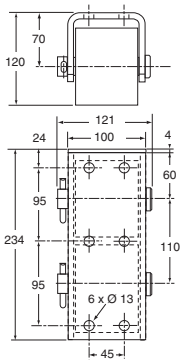

BUT.ROLL V2-80

Tope horizontal 2 rodillos cilíndricos de 80 mm con soporte en acero galvanizado.
Vertical buffer with 2 cylindrical rollers 80 mm and galvanized steel bracket.

Referencia *Reference*	Kg
3950253GA	6,9



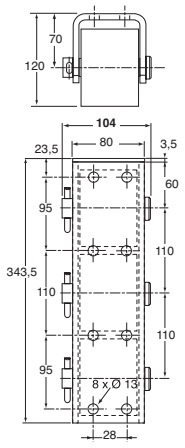

BUT.ROLL V3-65

Tope vertical ESTRECHO 3 rodillos cilíndricos con soporte en acero galvanizado.
SLIM vertical buffer with 3 cylindrical rollers 65 mm and galvanised steel bracket.

Referencia *Reference*	Kg
3950259GA	7,76



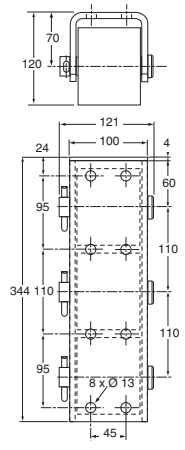

BUT.ROLL V3-80

Tope horizontal 3 rodillos cilíndricos de 80 mm con soporte en acero galvanizado.
Vertical buffer with 3 cylindrical rollers 80 mm and galvanised steel bracket.

Referencia *Reference*	Kg
3950252GA	8,6

Verticales / *Vertical*



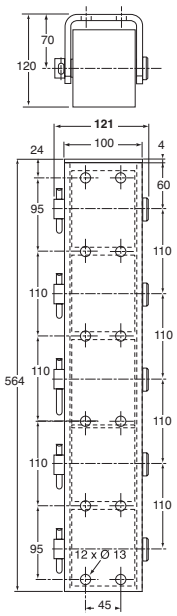

BUT.ROLL VS-80

Tope vertical con 5 rodillos cilíndricos, soporte acero bruto.
Vertical buffer with 5 cylindrical rollers 80 mm and self colour steel bracket.

Referencia *Reference*	Kg
3950257	15,96

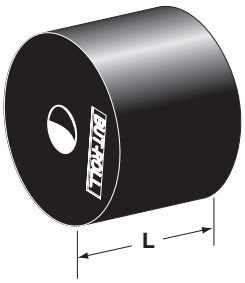

Rodillo cilíndrico sólo.
Cylindrical roller.

Referencia *Reference*	Kg	L (mm)	Para *For*
3950250BU	0,975	80	3950249GA 3950250GA 3950251GA 3950252GA 3950253GA
3950254BU	0,79	65	3950258GA 3950259GA
3950255BU	1,505	130	3950255GA 3950256GA

Aceros / *Steel*



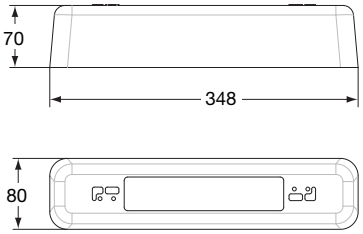

Tope de acero bruto.
Self coulour steel buffer.

Referencia *Reference*	Kg
3950317	4,5

Goma / *Rubber*



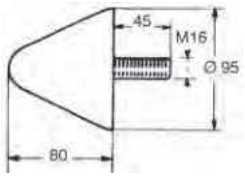

Tope cónico de goma montado sobre inserción metálica.
Rubber buffer with threaded stud.

Referencia *Reference*	Kg
3950294	0,67

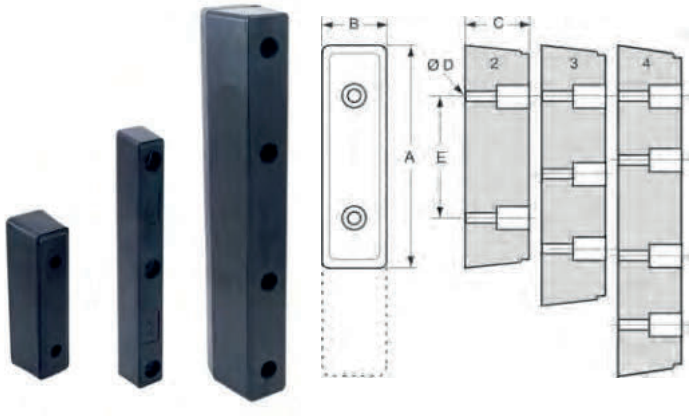

Tope de goma.
Rubber buffers.

Referencia *Reference*	Kg	A	B	C	E	Ø D	
3950270 S	6,5	600	100	125	150 200	4x13	
3950302	1,4	400	50	60	165	3x13	
3950303	3,5	360	100	105	205	2x13	4
3950306	0,65	120	75	85	65	2x13	
3950307	1,15	195	80	80	85	2x13	
3950308	0,53	210	50	55	125	2x9	
3950309	1,75	250	80	90	120	2x13	

Goma / *Rubber*

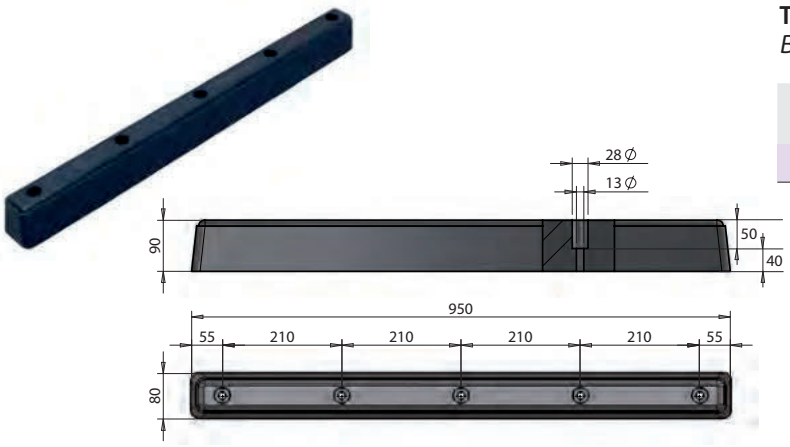

Tope de goma negro 950 x 80 x 90.
Black rubber buffer 950 x 80 x 90.

Referencia *Reference*	Kg
400510419	8,03



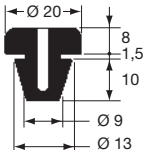

Topes.
Buffers.

Referencia *Reference*
5132690



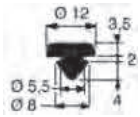

Tope.
Buffers.

Referencia *Reference*
5103318



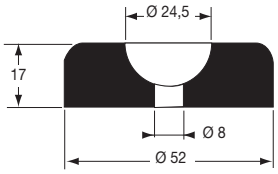

Topes.
Buffers.

Referencia *Reference*
5103337SC



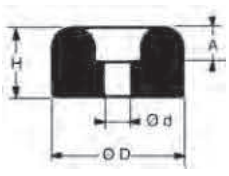

Tope Cheston.
Cheston buffer.

Referencia *Reference*	A (mm)	Ø D (mm)	Ø d (mm)	H (mm)	
5103345	5	24	5	11	
5103346	7	28	6	14	100
5103347	7	28	6	16	100
5103348	9	33	8	18	50

Goma / *Rubber*



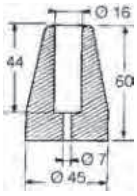

Tope de goma.
Rubber buffer.

Referencia *Reference*	Kg	
5103349	0,08	10



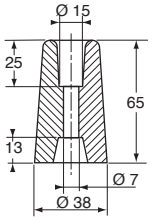

Tope de goma.
Rubber buffers.

Referencia *Reference*	Kg	
5103355	0,066	10



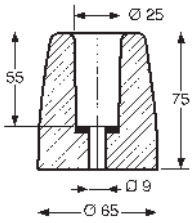

Tope de goma.
Rubber buffers.

Referencia *Reference*	Kg	
5132691	0,26	10

Delta / *Delta*

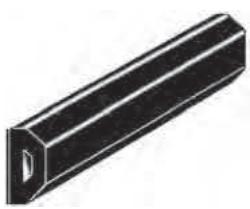

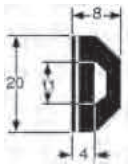

Protección E.P.D.M. flexible negro adhesivo.
Black flexible E.P.D.M. protection, self adhesive.

Referencia *Reference*	Kg	Longitud *Length*
1636743	7	5,0 m

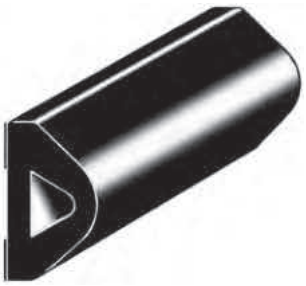

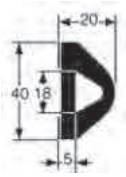

Protección E.P.D.M. flexible negro adhesivo.
Black flexible E.P.D.M. protection, self adhesive.

Referencia *Reference*	Kg	Longitud *Length*
1636742	11,5	2,0 m



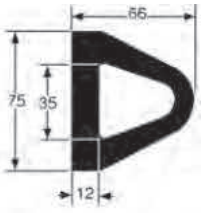

Parachoques delta.
Delta rubber fenders.

Referencia *Reference*	Kg	Longitud *Length*
3950292	9	2,5 m

Trasero y lateral / *Rear and side*

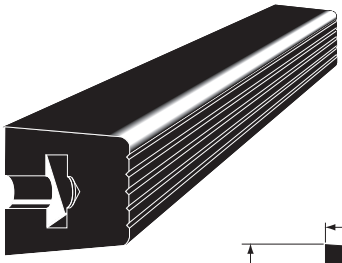

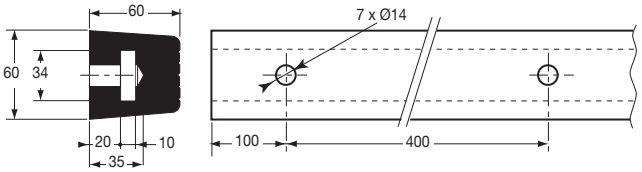

Perfil E.P.D.M. negro, taladrado.
Black E.P.D.M. profile with fixing holes.

Referencia *Reference*	Kg	Longitud *Length*
3950313RS	11,75	26 m

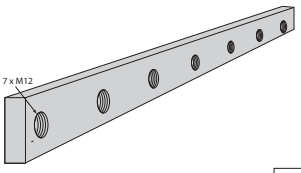

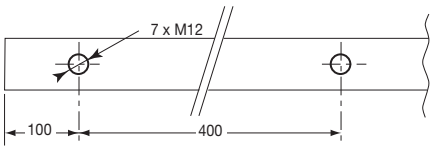

Barra de fijación acero cincado, para 3950313RS.
Zinc plated steel fixation bar, for 3950313RS.

Referencia *Reference*	Kg	Longitud *Length*
3950313BS	4,86	25,8 m

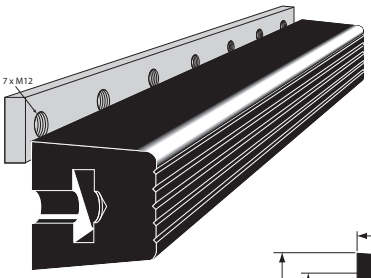

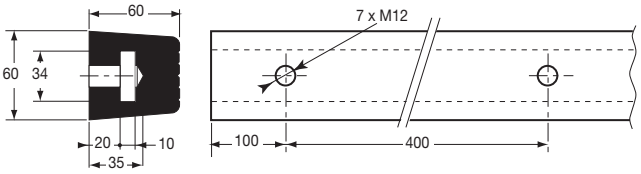

Perfil E.P.D.M. con barra de fijación.
E.P.D.M. profile with fixation bar.

Referencia *Reference*	Kg
3950313	16,61

Trasero y lateral / *Rear and side*

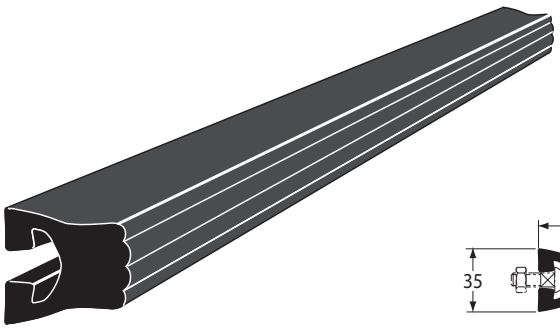

Perfil polietileno alta densidad, negro.
Black high density polyethylene profile.

Referencia *Reference*	Kg	Longitud *Length*
3950269	2,25	32 m

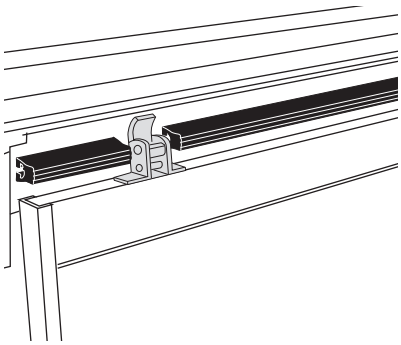

Utilice únicamente tornillos TRCC DIN 603.
Use only screws TRCC DIN 603.



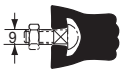

Tornillo M8 x 25, acero cincado.
M8 x 25 bolt, zinc plated steel.

Referencia *Reference*	Kg	
5501108FH	0,02	100

FIJACIÓN
FIXINGS

ESTANTERÍAS Y ACCESORIOS / *SHELVES AND ACCESSORIES*	162
FIJACIONES INTERIOR CAJA / *BOX INSIDE*	144
FIJACIONES SOBRE CHASIS / *CHASSIS FIXATION*	140
SISTEMAS PARA TRANSPORTE DE CARNE / *MEAT HANGING SYSTEM*	165
SOPORTES PORTAHERRAMIENTAS / *TOOL STOWAGE CLAMP*	161
USO EXTERIOR / *OUTSIDE USING*	154

Cantoneras / *Body mounting brackets*



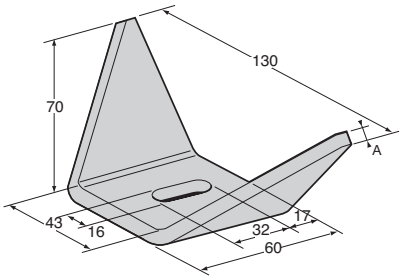

Cantonera acero bruto, con taladro oblongo 16 x 32.
Self colour steel mounting bracket with oblong hole 16 x 32.

Referencia *Reference*	Kg	A (mm)
3643819	0,37	5,5



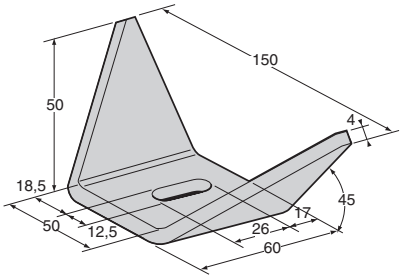

Cantonera acero bruto, con taladro oblongo 12,5 x 26.
Self colour steel mounting bracket with oblong hole 12,5 x 26.

Referencia *Reference*	Kg
3643818	0,23



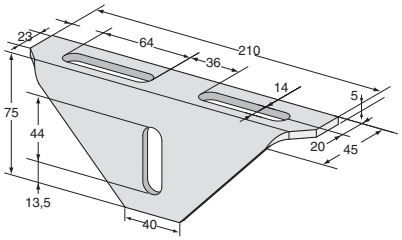

Cantonera acero dacromet.
Dacromet steel mounting bracket.

Referencia *Reference*	Kg
3643833	0,515



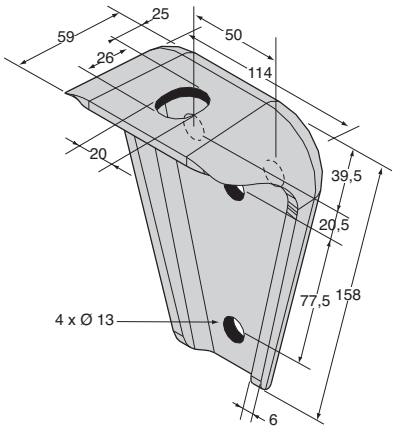

Cantonera acero cincado con taladro oblongo 20 x 26 y 4 orificios Ø 13 mm.
Zinc plated steel mounting bracket with oblong hole 20 x 26 and 4 holes Ø 13 mm.

Referencia *Reference*	Kg
3643835	1



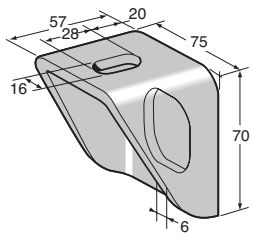

Cantonera acero bruto con taladro para soldadura y taladro oblongo 16 x 28.
Self colour steel mounting bracket with hole for welding on chassis and oblong hole 16 x 28.

Referencia *Reference*	Kg
3643814	0,37

Cantoneras / *Body mounting brackets*



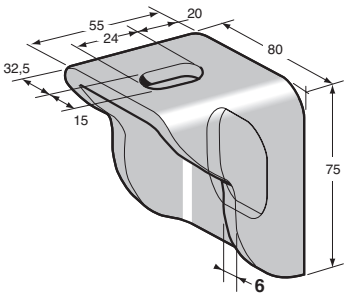

Cantonera acero bruto con taladro para soldadura y taladro oblongo 15 x 24.
Self colour steel mounting bracket with hole for welding on chassis and oblong hole 15 x 24.

Referencia *Reference*	Kg
3643813	0,42



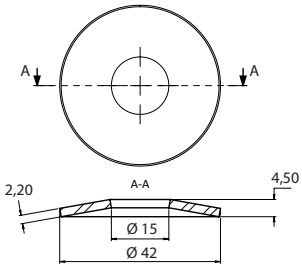

Arandela Belleville 42 x 15 x 2, acero bruto.
Belleville washer, 42 x 15 x 2, self colour steel.

Referencia *Reference*	Kg
6051000JU	0,02

Bridas para cajas / *Body clamps*



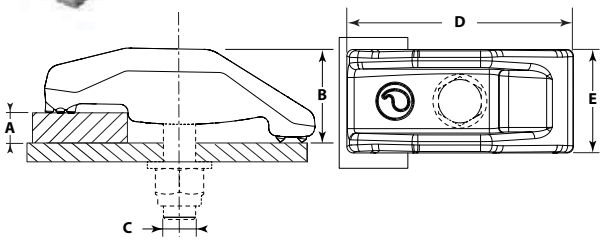

C450

Brida para fijación de caja. Resistencia mecánica 450 daN. Acero galvanizado.
Body clamp for box fixing, mechanical strength of 450 daN. Galvanized steel.

Referencia *Reference*	Kg	A (mm)	B (mm)	C (mm)	D (mm)	E (mm)
3643846	0,516	5-10	34	M12	101	46



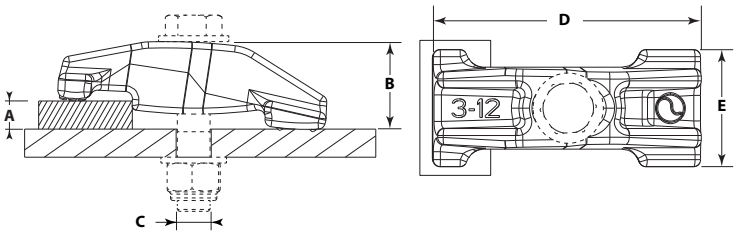

C600

Brida para fijación de caja. Resistencia mecánica 600 daN. Acero galvanizado.
Body clamp for box fixing, mechanical strength of 600 daN. Galvanized steel.

Referencia *Reference*	Kg	A (mm)	B (mm)	C (mm)	D (mm)	E (mm)
3643848	0,570	3-12	35	M14	115	50

Montaje con arandela cónica NF-EN-25510.
Mounting with conical washer NF-EN-25510.

Bridas para cajas / *Body clamps*

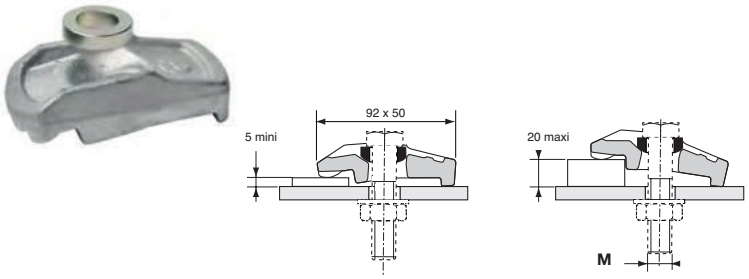

Conjunto brida pivotante de fijación para portapalet y chasis, acero estampado galvanizado.
Con arandela esférica.
Pivoting drop-forged steel body clamp, galvanized.
With spherical washer.

Referencia *Reference*	Kg	M (mm)
3643830	0,44	16

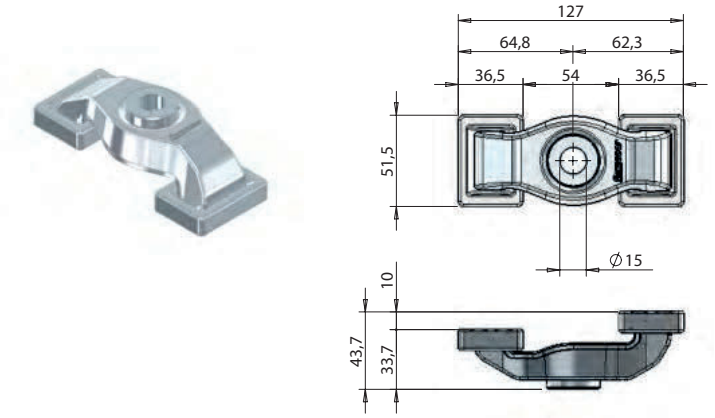

Brida giratoria de 4-15 mm.
Self-levelling body clamp used to fix from 4 to 15 mm sections.

Referencia *Reference*	Kg	Acabado *Finish*
350510245	0,779	Acero cincado *Zinc plated*

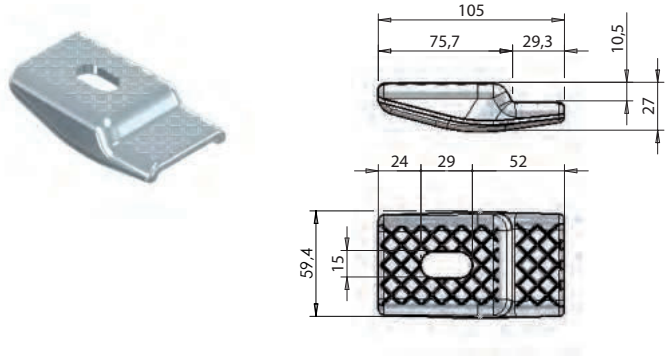

Brida para vigas de 12 mm.
Body clamp used to fix 12 mm sections.

Referencia *Reference*	Kg	Acabado *Finish*
350510761	0,45	Acero cincado *Zinc plated*

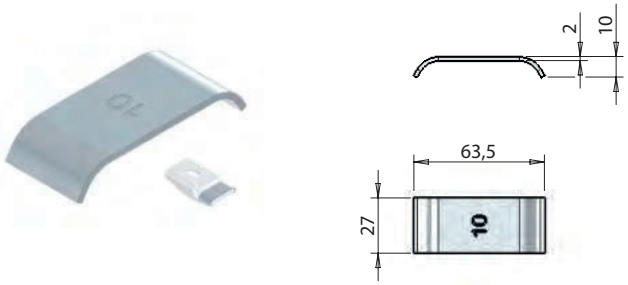

Espaciador de brida para vigas 10 mm.
Body clamp spacer used to fix 10 mm sections.

Referencia *Reference*	Kg	Acabado *Finish*
350507311	0,04	Acero cincado *Zinc plated*

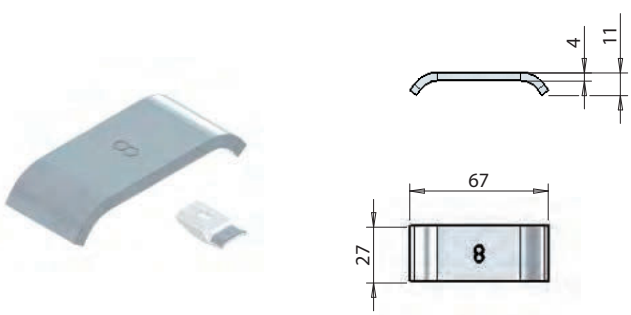

Espaciador de brida para vigas 8 mm.
Body clamp spacer used to fix 8 mm sections.

Referencia *Reference*	Kg	Acabado *Finish*
350507321	0,058	Acero cincado *Zinc plated*

Bridas para cajas / *Body clamps*



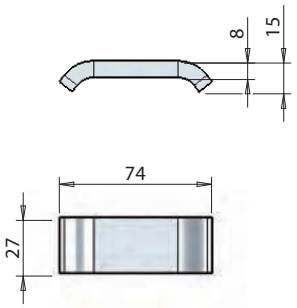

Espaciador de brida para vigas 6 mm.
Body clamp spacer used to fix 6 mm sections.

Referencia *Reference*	Kg	Acabado *Finish*
350507331	0,126	Acero cincado *Zinc plated*

Bridas para accesorios / *Accessory clamps*



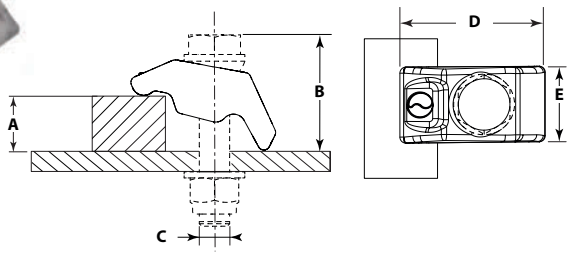

A300

Brida para fijación de accesorios. Resistencia mecánica 300 daN. Acero galvanizado. Con arandela esférica.
Clamp for accessory fixing. Mechanical strength of 300 daN. Galvanized steel. With spherical washer.

Referencia *Reference*	Kg	A (mm)	B (mm)	C (mm)	D (mm)	E (mm)
3643841	0,107	3-18	30-38	M10-M12	50	25



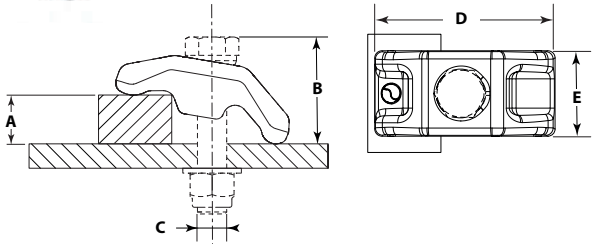

A450

Brida para fijación de accesorios. Resistencia mecánica 450 daN. Acero galvanizado. Con arandela esférica.
Clamp for accessory fixing. Mechanical strength of 450 daN. Galvanized steel. With spherical washer.

Referencia *Reference*	Kg	A (mm)	B (mm)	C (mm)	D (mm)	E (mm)
3643842	0,263	4-20	36-44	M12	73	35



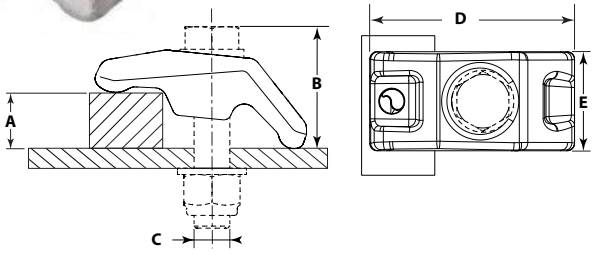

A600

Brida para fijación de accesorios. Resistencia mecánica 600 daN. Acero galvanizado. Con arandela esférica.
Clamp for accessory fixing. Mechanical strength of 600 daN. Galvanized steel. With spherical washer.

Referencia *Reference*	Kg	A (mm)	B (mm)	C (mm)	D (mm)	E (mm)
3643843	0,368	5-22	39-47	M14	85	40

Montaje con arandela cónica NF-EN-25510.
Mounting with conical washer NF-EN-25510.

Perfiles acolchados / *Padding profiles*



BRIKS

Perfil capitoné doble, en ABS.
(*Para otros colores, consúltenos).
Double padding profile, recycled plastic.
(for more colors please contact us).*

Referencia *Reference*	Kg	Longitud *Length*	Anchura *Width*	Color *Colour*	Material *Material*
3655140	0,740	1010	105	Negro* *Black**	ABS

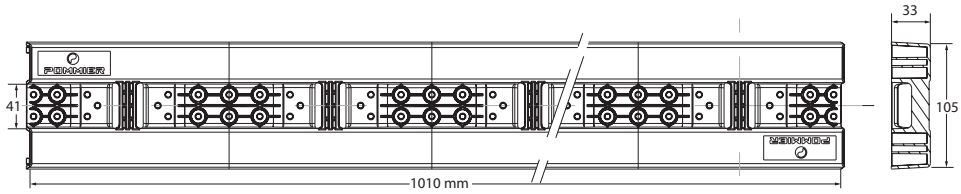



BRIKS

Terminal de acabado para perfil doble.
End cap for double padding profile.

Referencia *Reference*	Kg
3655141	0,018

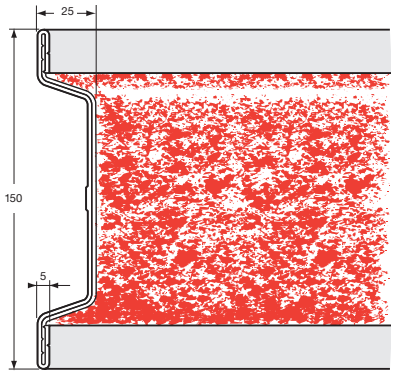

Perfil acolchado rojo, aluminio bruto.
Red padding profile, raw aluminium.

Referencia *Reference*	Kg	Longitud *Length*
3655115	5,42	4500



Perfil acolchado rojo, acero galvanizado.
Red padding profile, galvanized steel.

Referencia *Reference*	Kg	Longitud *Length*
3655130RO	6,975	5000

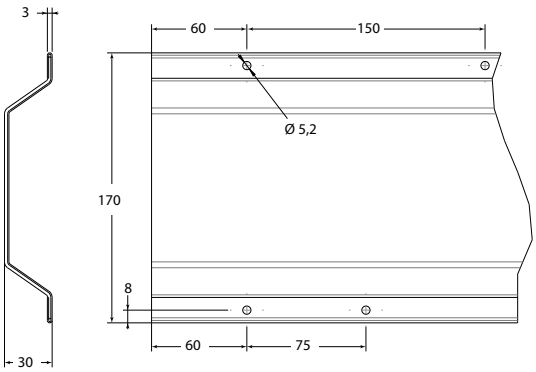

Tubos y soportes acero cincado / *Zinc plated tubes and brackets*



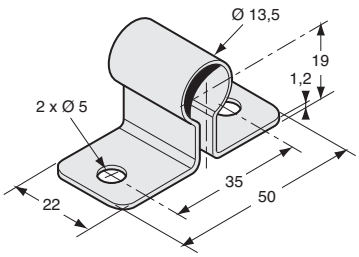

Soporte acero cincado para tubo Ø 13.
Zinc plated steel bracket for Ø 13 tube.

Referencia *Reference*	Kg	
3655121	0,03	50



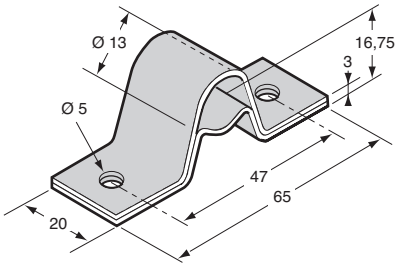

Soporte acero cincado.
Zinc plated steel bracket.

Referencia *Reference*	Kg
3655112S	0,035



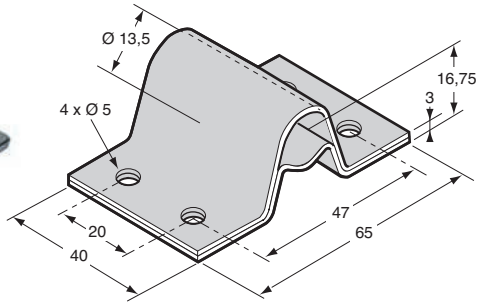

Soporte acero cincado.
Zinc plated steel bracket.

Referencia *Reference*	Kg
3655116	0,1



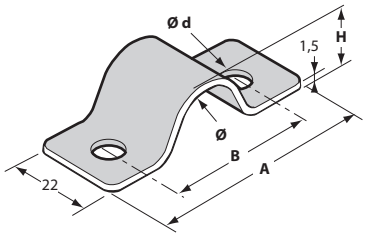

Soporte acero cincado.
Zinc plated steel staple.

Referencia *Reference*	Kg	Ø	A (mm)	B (mm)	Ø d (mm)	H (mm)	
3655107	0,018	13	63	43	5	13.5	25
3655111	0,025	17	68	50	6.5	17	



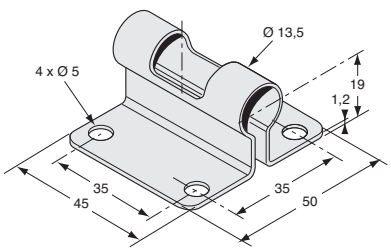

Soporte acero galvanizado para tubo Ø 13.
Galvanized steel bracket for Ø 13 tube.

Referencia *Reference*	Kg	
3655120	0,05	10

Tubos y soportes acero cincado / *Zinc plated tubes and brackets*

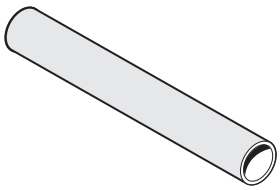

Tubo de estiba, acero galvanizado, Ø 13 x 1,5 mm.
Galvanized steel lashing tube, Ø 13 x 1,5 mm.

Referencia *Reference*	Kg	Ø	Longitud *Length*
3655125	0,43	13	5000

Railes de estiba / *Lashing tracks*

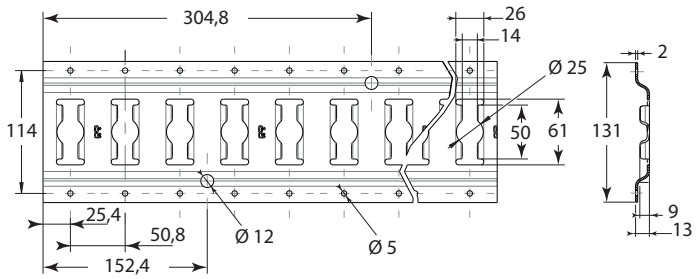

Carril horizontal, acero
Steel horizontal track.

Referencia *Reference*	Longitud *Length*	Acabado *Finish*
3655090	3050	Galvanizado *Galvanized*

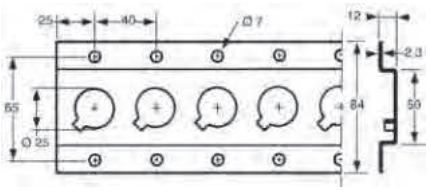

Carril horizontal, acero
Steel horizontal track.

Referencia *Reference*	Kg	Longitud *Length*	Acabado *Finish*
3655086	5	3050	Cincado *Zinc plated*

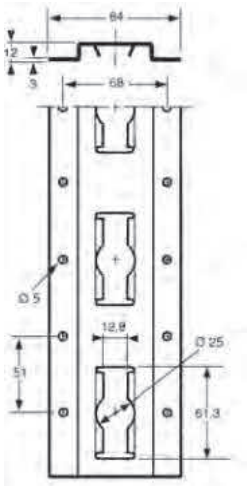

Carril vertical, acero cincado.
Zinc plated steel vertical track.

Referencia *Reference*	Kg	Longitud *Length*
3655089	4,6	2440

Terminales / *Track end cap*



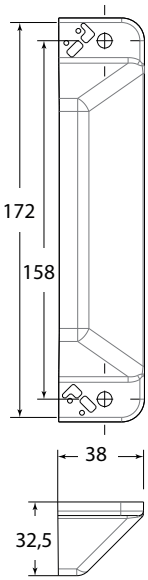

Tope gris para perfil acolchado 3655130RO.
Grey end cap for padding profile 3655130RO.

Referencia *Reference*	Kg
3655130EM	0,040



Tope gris para carril 3655090 y 3655090IN.
End cap, grey for track 3655090 and 3655090IN.

Referencia *Reference*	Kg	Para *For*	
3655101	0,015	3655090 3655090IN	10

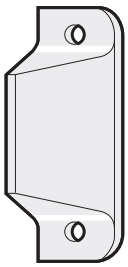

Tope gris para carril 3655086.
End cap, grey for track 3655086.

Referencia *Reference*	Kg	Para *For*
3655099	0,007	3655086

Eslingas / *Lashing strap*

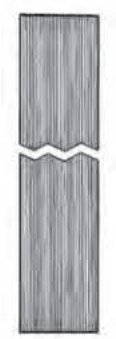

Correa azul - fuerza 6 T.
Blue lashing strap, break strength 6 t.

Referencia *Reference*	Kg	Longitud *Length*	Anchura *Width*
3655105	7	100 m	50

Eslingas / *Lashing strap*



Correa completa con tensor y herrajes de anclaje - carga de ruptura: 3 t.
Lashing strap assembly with tension buckle and track latch end fitting, break strength : 3 t.

Referencia *Reference*	Kg	Longitud *Length*	Anchura *Width*
3655097	0,95	3500	50



Correa completa con tensor y gancho universal corto- carga de ruptura: 3 t.
Lashing strap assembly with tension buckle and wire hook end fitting, break strength : 3 t.

Referencia *Reference*	Kg	Longitud *Length*	Anchura *Width*
3655098	0,9	3500	50

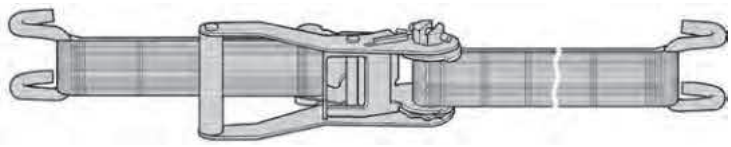

Eslinga de carraca con gancho borde de remache, carga de ruptura: 5 t.
Ratchet tensioner with siderave hook, break strength : 5 t.

Referencia *Reference*	Kg	Longitud *Length*	Anchura *Width*
3644283	2,75	9000	50

Bloqueo transpalets / *Pallet truck block*



TRANSBLOC

Bloqueo transpaleta, acero cincado.
Zinc plated steel, pallet truck block.

Referencia *Reference*	Kg
3643740	2,7

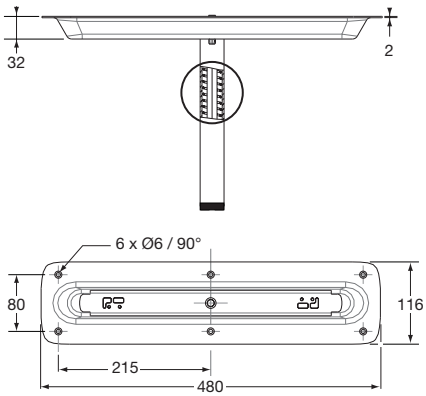

Barras telescópicas y portavestidos / *Telescopic rods and garment rails*

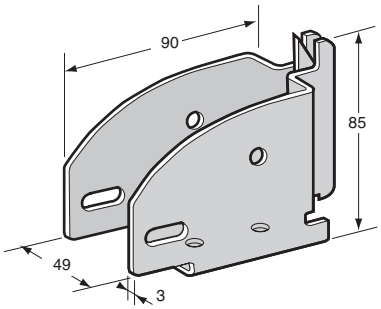

Cantonera acero cincado bicromatado, para fijación de falso piso y barras portavestidos, carga máxima : 230 kg.
Yellow zinc plated steel beam bracket for decking and garments rails, maximum load capacity : 230 kg.

Referencia *Reference*	Kg
3655096	0,428

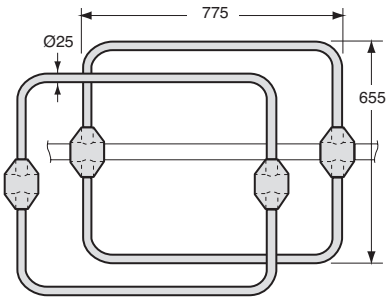

Kit de arquillos para barras telescópicas Ø 42 mm.
Arch kit for spring shoring bars Ø 42 mm.

Referencia *Reference*	Kg
3655072	5,5

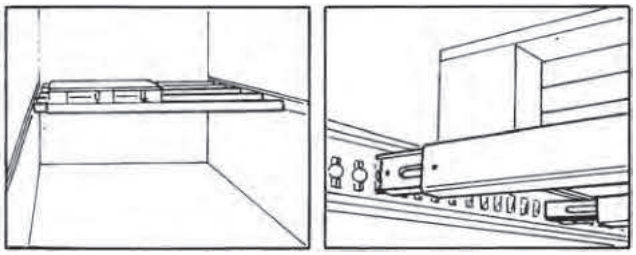

Barra de apoyo, aluminio bruto, 90 x 65 mm, de 2360 mm a 2600 mm, carga admisible uniformemente repartida 450 kg, para raíles 3655088 y 3655089.
Shoring bar, self colour aluminium, 90 x 65 mm, adjustable length L 2360 mm to 2600 mm, rail capacity 450 kg, for track 3655088 and 3655089.

Referencia *Reference*	Kg	Longitud *Length*	Para *For*
3655066	10	2360>2600	3655088 3655089

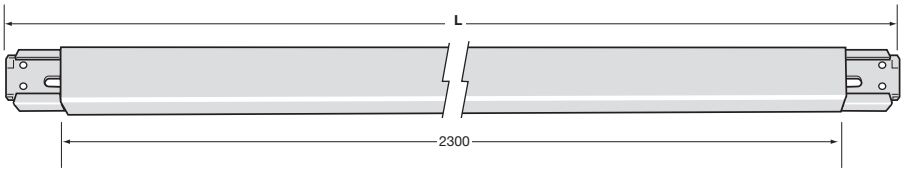

Barra telescópica aluminio bruto, cremallera corta, longitud L ajustable de 2300 a 2940 mm.
Self colour aluminium spring shoring bar, adjustable length L 2300 to 2940 mm.

Referencia *Reference*	Kg	Longitud *Length*
3655068	5,1	2300>2940

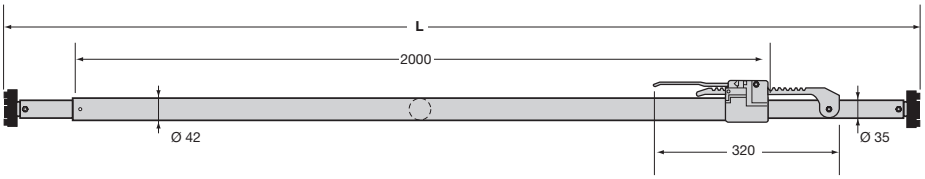

Barras telescópicas y portavestidos / *Telescopic rods and garment rails*

BARRA PORTAVESTIDOS
Garment rails

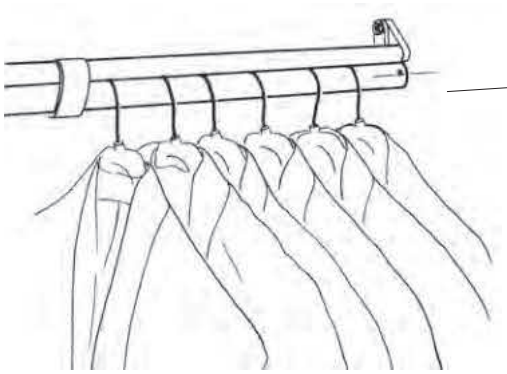

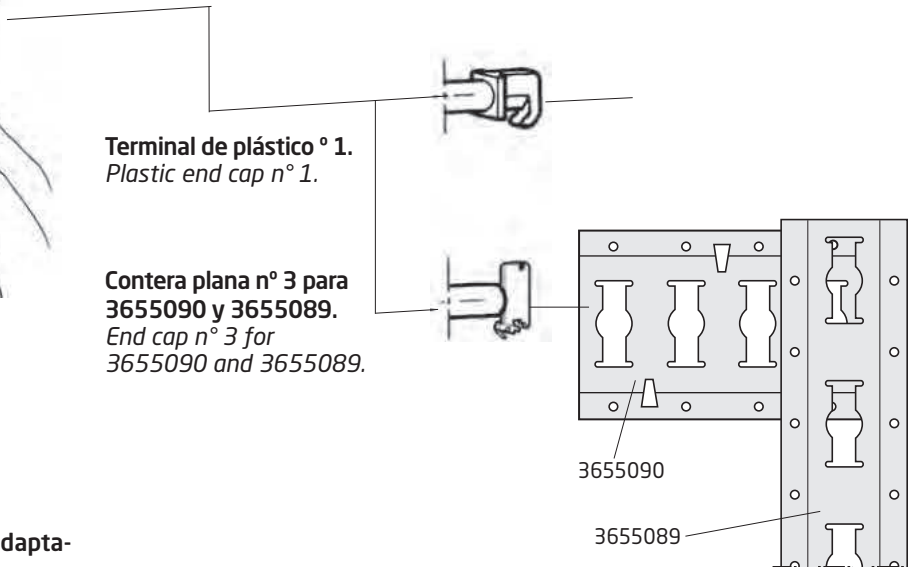

Terminal de plástico ° 1.
Plastic end cap n° 1.

Contera plana n° 3 para 3655090 y 3655089.
End cap n° 3 for 3655090 and 3655089.

Barras perchero cromadas o zincadas.
El soporte de barra perchero debe ser adaptado según el tipo de raíl utilizado.
Longitud por encargo (medir la distancia interior entre las paredes del vehículo).
Carga admisible útil: 250 kg.

Chromed or zinc plated garment rails.
The garment end cap must be adapted to the used rail.
Length: as required according distance between body sides.
Rail capacity: 250 kg.

Perfil utilizado : *Used track:* .....

Terminal utilizado : *Used end cap:* .....

Distancia entre carril *Length between track*

L =

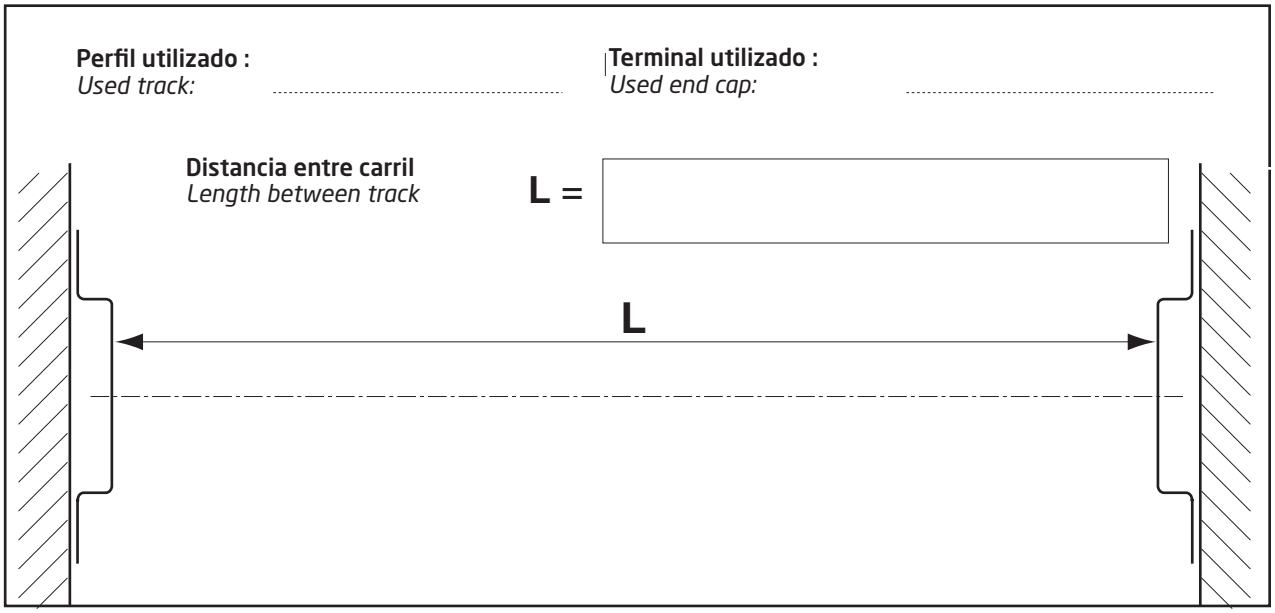

Barras telescópicas y portavestidos / *Telescopic rods and garment rails*

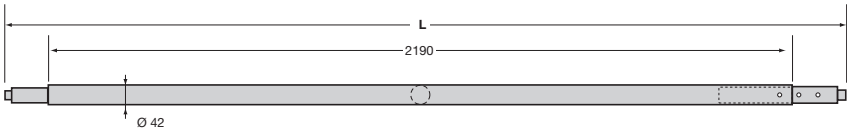

Barra telescópica acero cincado, longitud L ajustable de 2220 mm a 2600 mm, con contera Ø 24 mm, para raíl 3655086.
Zinc plated steel spring shoring bar, adjustable length L 2220 mm to 2600 mm, with tip Ø 24 mm, for 3655086 track.

Referencia *Reference*	Kg	Longitud *Length*	Para *For*
3655070	8,8	2220>2600	3655086

Anillos de estiba / *Lashing rings*



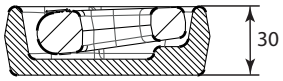

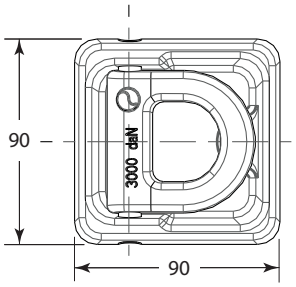

Anillo de estiba pivotante acero bruto. Ver especificación para soldadura referencia : 2905926FT. (Ensayo según EN12640).
Steel pivoting ring, Self colour. See welding specifications reference: 2905926FT. (Test according to EN12640).

Referencia *Reference*	Kg	Acabado *Finish*	Capacidad *Capacity*
3643838	1,185	Bruto *Raw*	3 t

Anillos de estiba / *Lashing rings*



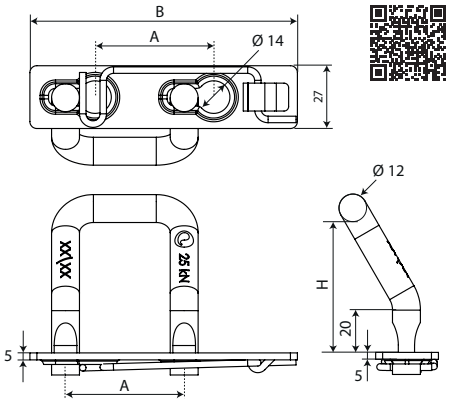

RC 2.5 CLIX

Kit anillo estiba civil acodado U capacidad 2,5 t con placa clipada (Ensayo conforme EN12640).

Kit of civil angled U lashing ring capacity 2,5 t with plate to clip (Test according EN 12640).

Referencia *Reference*	Kg	A (mm)	B (mm)	H (mm)	Acabado *Finish*	Capacidad *Capacity*	
3643930	0,21	40	104	53	Zinc pasivado *Passivated zinc*	2,5 t	10
3643932	0,21	51	115	53	Zinc pasivado *Passivated zinc*	2,5 t	10



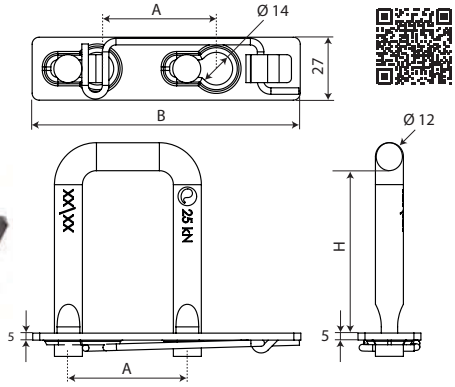

RC 2.5 CLIX

Kit anillo estiba civil recto U capacidad 2,5 t con placa clipada (Ensayo conforme EN12640).

Kit of civil straight U lashing ring capacity 2,5 t with plate to clip (Test according EN 12640).

Referencia *Reference*	Kg	A (mm)	B (mm)	H (mm)	Acabado *Finish*	Capacidad *Capacity*	
3643935	0,21	51	104	42	Zinc pasivado *Passivated zinc*	2,5 t	10
3643934	0,21	51	115	67	Zinc pasivado *Passivated zinc*	2,5 t	10



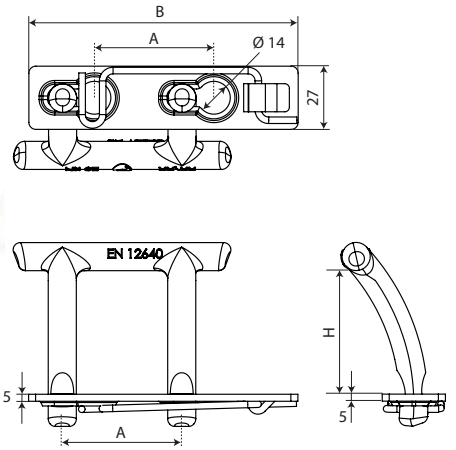

RC 2.5 CLIX

Kit anillo estiba civil acodado TT capacidad 2,5 t con placa clipada (Ensayo conforme EN12640).

Kit of civil angled TT lashing ring capacity 2,5 t with plate to clip (Test according EN 12640).

Referencia *Reference*	Kg	A (mm)	B (mm)	H (mm)	Acabado *Finish*	Capacidad *Capacity*	
3643931	0,34	40	104	57	Zinc pasivado *Passivated zinc*	2,5 t	10
3643933	0,34	51	115	57	Zinc pasivado *Passivated zinc*	2,5 t	10
3643936	0,34	55	119	57	Zinc pasivado *Passivated zinc*	2,5 t	10

Anillos de estiba / *Lashing rings*



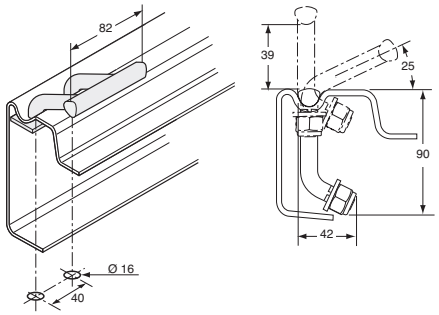

Anillo de estiba, acero cincado. (Ensayo según EN12640)
Steel lashing ring, Zinc plated. (Test according to EN12640).

Referencia *Reference*	Kg	Capacidad *Capacity*
3643829	0,34	2,5 t



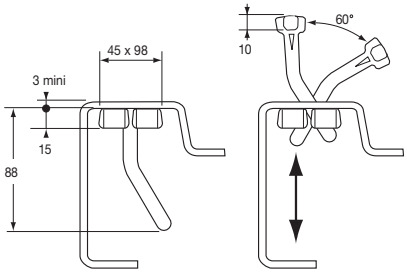

Anillo de estiba. Ver especificación para soldadura referencia: 2905926FT. (Ensayo según EN12640).
Steel lashing ring. See welding specifications reference: 2905926FT. (Test according to EN12640).

Referencia *Reference*	Kg	Acabado *Finish*	Capacidad *Capacity*
3643828	0,55	Acero cincado *Zinc plated*	3 t
3643828BR	0,55	Bruto *Raw*	3 t



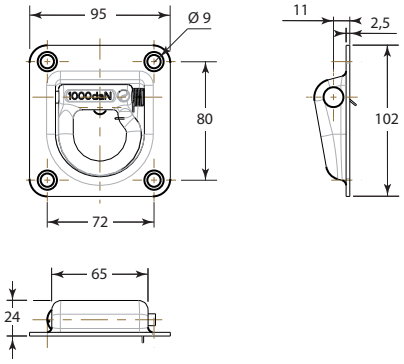

Anillo de estiba pivotante, acero galvanizado. Montaje mediante 4 tornillos FHC M6 clase 10.9, C = 40 Nm. (Ensayo según EN12640).
Pivoting lashing ring with spring, galvanized, Mounting by 4 screws FHC M6 class 10.9, C = 40 Nm. (Test according to EN12640).

Referencia *Reference*	Kg	Acabado *Finish*	Capacidad *Capacity*
3643837	0,396	Galvanizado *Galvanized steel*	1 t



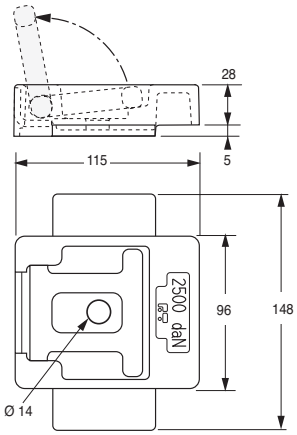

Anillo de estiba pivotante, acero cincado. Montaje mediante 1 tornillo M14 clase 8.8, C = 111 Nm + 2 tornillos M10 clase 8.8, C = 40 Nm. (Ensayo según EN12640).
Pivoting ring, zinc plated steel, mounting with 1 screw M14 class 8.8, C = 111 Nm + 2 screws M10 class 8.8, C = 40 Nm. (Test according to EN12640).

Referencia *Reference*	Kg	Capacidad *Capacity*
3643799	1,4	2,5 t

Anillos de estiba / *Lashing rings*



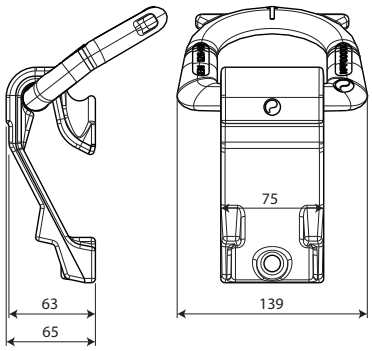

RC 10 SIRKLE

Anillo de estiba civil 10t, acero bruto, con soporte soldable. Ver especificaciones de soldadura : 2905926FT.
(Prueba conforme a EN12640).
Civil lashing ring capacity 10t for edged side, with bracket to weld. See welding specifications reference 2905926FT. (Test according EN 12640).

Referencia *Reference*	Kg	Acabado *Finish*	Capacidad *Capacity*	
3643920	2,80	Bruto *Raw*	10 t	2



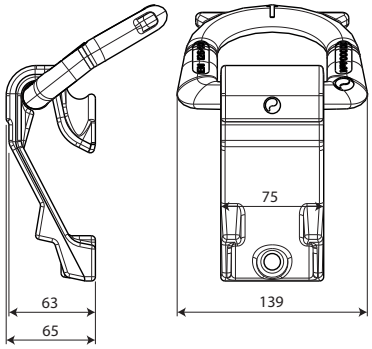

RC 10 SIRKLE

Anillo de estiba civil 10t, Cinc níquel pasivado, con soporte atornillable. Montaje mediante 3 tornillos clase 12.9 M14.
(Prueba conforme a EN12640).
Civil lashing ring capacity 10t for edged side, with bracket to screw. Mounting by 4 hexagonal screws M14 class 12.9. (Test according EN 12640).

Referencia *Reference*	Kg	Acabado *Finish*	Capacidad *Capacity*	
3643921	2,80	Zinc níquel pasivado *Passivated nickel zinc*	10 t	2



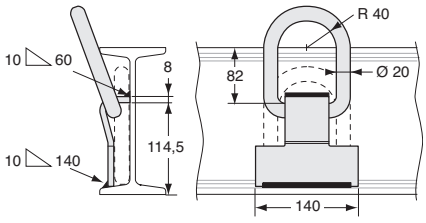

Anillo de estiba, acero galvanizado. Ver especificación para soldadura referencia: 2905926FT. (Ensayo según EN12640).
Galvanized steel Lashing ring. See welding specifications reference: 2905926FT. (Test according to EN12640).

Referencia *Reference*	Kg	Capacidad *Capacity*
3643798AG	1,02	7 t



Soporte par anillo 36.43798AG. Ver especificación para soldadura referencia: 29.05926FT.
Bracket only for lashing ring 36.43798AG. See welding specifications reference: 2905926FT.

Referencia *Reference*	Kg
3643798	0,84

Anillos de estiba / *Lashing rings*



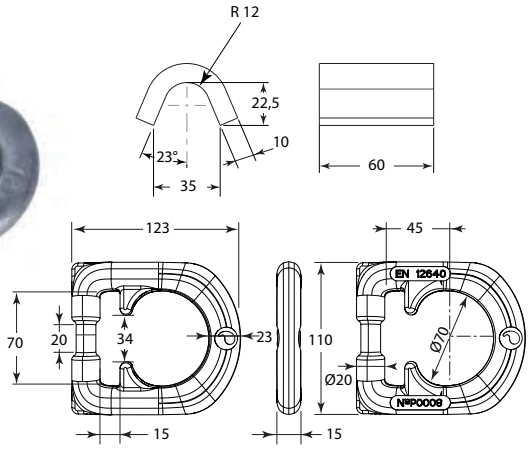

RC 8

Kit de anillo de estiba civil RC8, capacidad 8t, con soporte soldable. Ver especificación para soldadura referencia: 2905926FT. (Ensayo según EN12640).

Kit of civil lashing ring capacity 8t with bracket to weld. See welding specifications reference 2905926FT. (Test according EN12640).

Referencia *Reference*	Kg	Acabado *Finish*	Capacidad *Capacity*
3643794S0	1,24	Bruto *Raw*	8 t



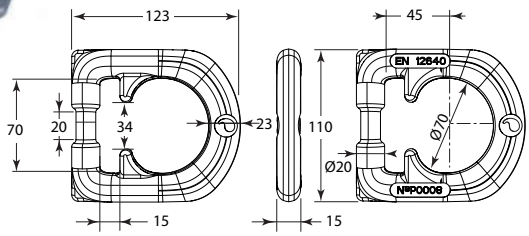

RC 8

Anillo civil solo, capacidad 8t, conforme a EN12640.

Civil lashing ring only capacity 8t according EN12640.

Referencia *Reference*	Kg	Acabado *Finish*	Capacidad *Capacity*
3643794AB	0,90	Bruto *Raw*	8 t
3643794AG	0,90	Galvanizado *Galvanized steel*	8 t



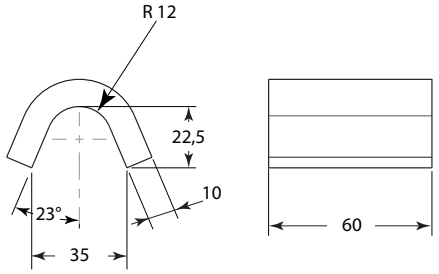

Soporte soldable para anillo. Ver especificaciones de soldadura : 2905962FT.

Bracket to weld for rings. See welding specifications Reference 2905926FT.

Referencia *Reference*	Kg	Para *For*	Acabado *Finish*	
3643907	0,34	3643904 3643905 3643794AB 3643794AG	Bruto *Raw*	10



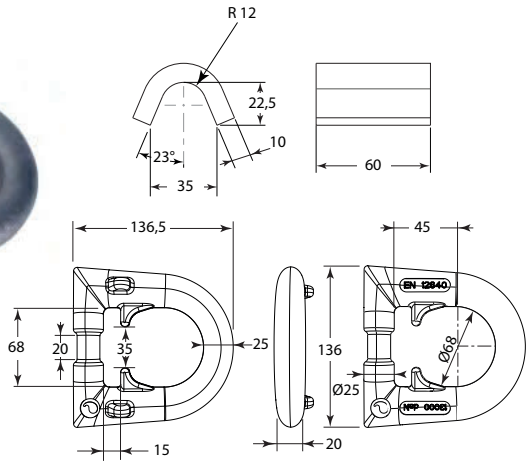

RC 13

Kit de anillo de estiba civil RC13 con soporte soldable. Ver especificación para soldadura referencia: 2905926FT. (Ensayo según EN12640).

Kit of civil lashing ring capacity 13 t with bracket to weld. See welding specifications reference 2905926FT. (Test according EN12640).

Referencia *Reference*	Kg	Acabado *Finish*	Capacidad *Capacity*
3643908S0	1,80	Bruto *Raw*	13 t

Anillos de estiba / *Lashing rings*



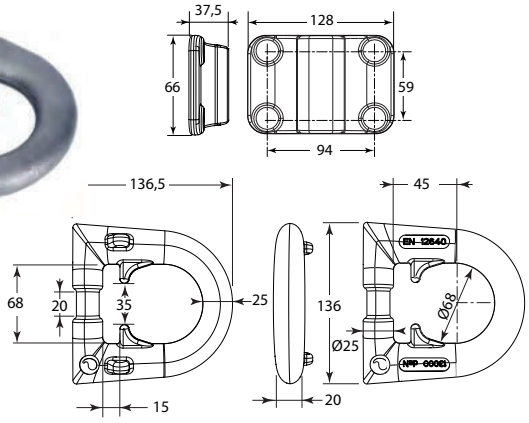

RC 13

Kit de anillo de estiba civil con soporte atornillable. Montaje mediante 4 tornillos clase 10.9 M14. (Capacidad 13t conforme a EN12640).
Kit of civil lashing ring capacity 13t with bracket to screw. Mounting by 4 hexagonal cylindrical hollow screws M14 class 10.9. (Test according EN12640).

Referencia *Reference*	Kg	Acabado *Finish*	Capacidad *Capacity*
3643909VI	2,03	Galvanizado *Galvanized steel*	13 t



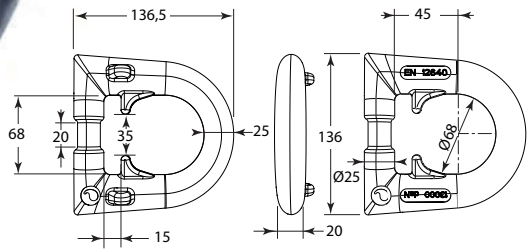

RC 13

Anillo civil solo, capacidad 13t conforme a EN12640.
Civil lashing ring only capacity 13t according EN12640.

Referencia *Reference*	Kg	Acabado *Finish*	Capacidad *Capacity*
3643908AB	1,35	Bruto *Raw*	13 t
3643908AG	1,35	Galvanizado *Galvanized steel*	13 t



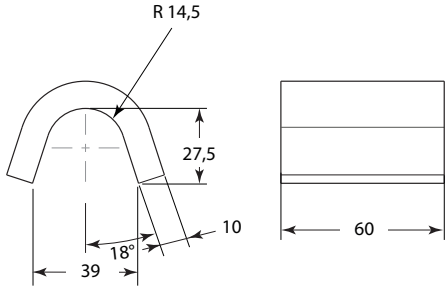

Soporte soldable para anillo 13t.
Ver especificaciones de soldadura : 2905962FT.
Bracket to weld for rings 13t. See welding specifications Reference 2905926FT.

Referencia *Reference*	Kg	Para *For*	Acabado *Finish*	
3643909	0,45	3643908AB 3643908AG	Bruto *Raw*	10



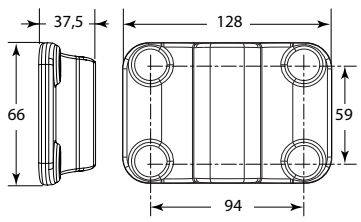

Soporte atornillable para anillo 13t.
Bracket to screw for rings 13t .

Referencia *Reference*	Kg	Para *For*	Acabado *Finish*
3643908	0,68	3643908AB 3643908AG	Galvanizado *Galvanized steel*

Anillos de estiba / *Lashing rings*



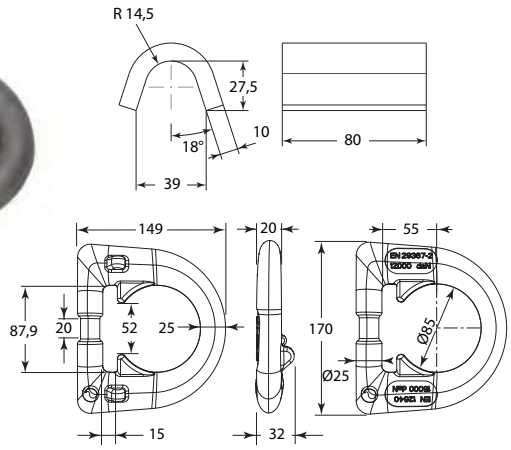

RC 16

Kit de anillo de estiba civil RC16 con soporte soldable. Ver especificaciones de soldadura : 2905926FT.
(16t ensayo según EN12640, 12t ensayo según EN29367-2).
Kit of civil lashing ring capacity with bracket to weld. See welding specifications reference 2905926FT. (Capacity 16 tons according EN12640 and capacity 12 tons according test EN29367-2).

Referencia *Reference*	Kg	Acabado *Finish*	Capacidad *Capacity*
3643788	2,31	Bruto *Raw*	16 t - 12 t



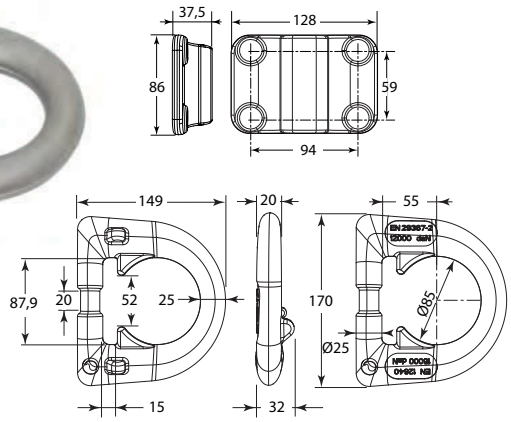

RC 16

Kit de anillo de estiba civil RC16 con soporte atornillable.
(16t ensayo según EN12640, 12t ensayo según EN29367-2).
Kit of civil lashing ring with bracket to screw. Mounting by 4 hexagonal cylindrical hollow screws M14 class 10.9 (capacity 16 tons according EN12640 and capacity 12 tons according test EN29367-2).

Referencia *Reference*	Kg	Acabado *Finish*	Capacidad *Capacity*
3643789VI	2,67	Galvanizado *Galvanized steel*	16 t - 12 t



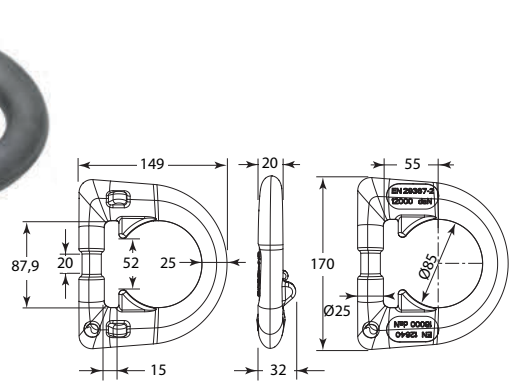

RC 16

Anillo civil solo, capacidad 16t, conforme a EN12640 y 12t conforme a EN29367-2.
Civil lashing ring only capacity 16t according EN12640 and capacity 12t according EN29367-2.

Referencia *Reference*	Kg	Acabado *Finish*	Capacidad *Capacity*
3643788AB	1,77	Bruto *Raw*	16 t - 12 t
3643788AG	1,77	Galvanizado *Galvanized steel*	16 t - 12 t



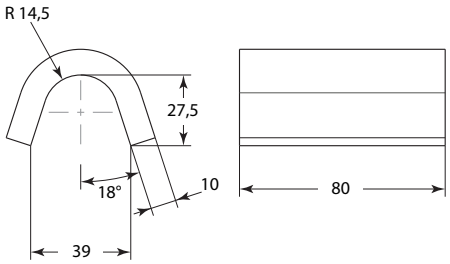

Soporte soldable para anillo. Ver especificaciones de soldadura : 2905926FT.
Bracket to weld for rings. See welding specifications reference 2905926FT.

Referencia *Reference*	Kg	Para *For*	Acabado *Finish*	
3643788SU	0,54	3643902 3643903 3643788AB 3643788AG	Bruto *Raw*	10

Anillos de estiba / *Lashing rings*



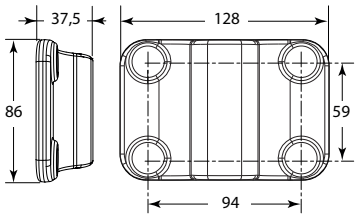

Soporte atornillable para anillo.
Bracket to screw for rings. Mounting by 4 hexagonal cylindrical hollow screws M14 class 10,9.

Referencia *Reference*	Kg	Para *For*	Acabado *Finish*
3643906	0,90	3643902 3643903 3643788AB 3643788AG	Galvanizado *Galvanized steel*



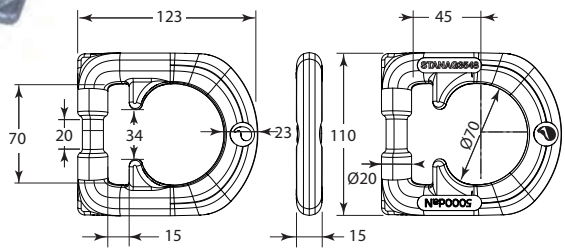

RM 5

Anillo militar solo, capacidad 5t, conforme a STANAG 3548.
Military lashing ring only capacity 5t according STANAG 3548.

Referencia *Reference*	Kg	Acabado *Finish*	Capacidad *Capacity*
3643904	0,90	Bruto *Raw*	5 t
3643905	0,90	Galvanizado *Galvanized steel*	5 t



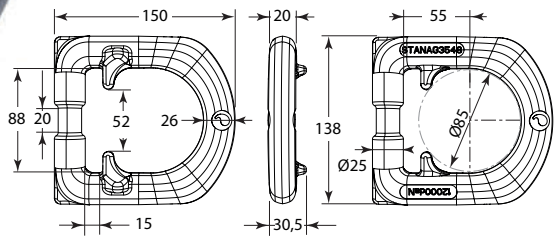

RM 12

Anillo militar solo, capacidad 12t, conforme a STANAG 3548.
Military lashing ring only capacity 12t according STANAG 3548.

Referencia *Reference*	Kg	Acabado *Finish*	Capacidad *Capacity*
3643902	1,76	Bruto *Raw*	12 t
3643903	1,76	Galvanizado *Galvanized steel*	12 t

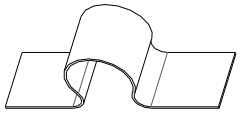

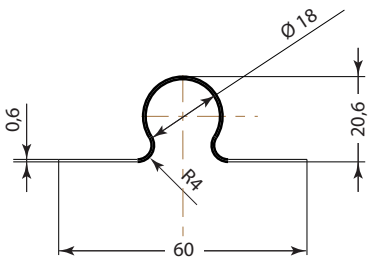

Muelle de retención para soporte atornillable.
Retaining spring for bracket.

Referencia *Reference*	Para *For*	Acabado *Finish*
3643910	3643908 3643906	Acero inoxidable *Stainless steel*

Enrollador tensores de eslinga / *Lashing drums*



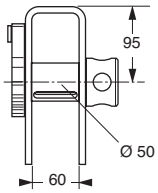

Tensor de eslinga para correa de 50 mm x 10 m, acero pintado, carga de ruptura: 5 t.
Painted steel lashing drum for 50 mm x 10 m lashing strap, break strength : 5 t.

Referencia *Reference*	Kg
3644269	3,59

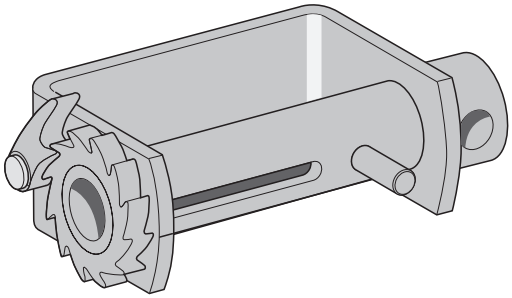

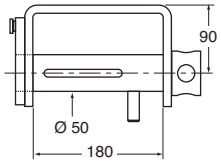

Tensor de eslinga mixto, correa de 100 mm, acero pintado, carga rotura: 8 t.
Mixed painted steel lashing drum, for 100 mm lashing strap, breaking strength : 8 t.

Referencia *Reference*	Kg
3644266S	4,585



Enrollador de cincha.
Webbing winder.

Referencia *Reference*	Kg
3644268	0,3

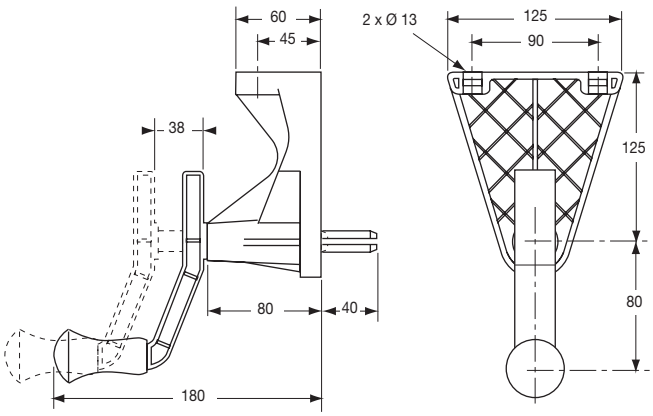

Terminales y topes / *Brackets and stops*

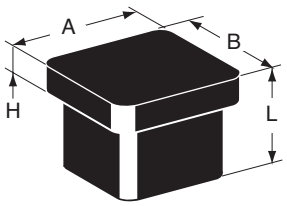



Tapones para tubo. Para tubo grosor X.
End cap for tubes thickness X.

Referencia *Reference*	Kg	A (mm)	B (mm)	L (mm)	X (mm)	H (mm)	Tipo *Type*	
3950101	0,004	25	25	18	1,5	3	B	
3950296	0,105	100	100	46	4	7	B	
3950298	0,014	40	40	27	1,5	7	B	100
3950299	0.007	35	35	21	1,5	5	A	
3950300	0.005	30	30	18	1,5	3	B	10



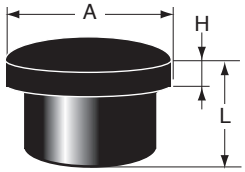

Tapón para tubo
End cap for tubes.

Referencia *Reference*	A (mm)	L (mm)	H (mm)	Para *For*
3950108	40	28	7	
3950297	32	26	5	26 x 34

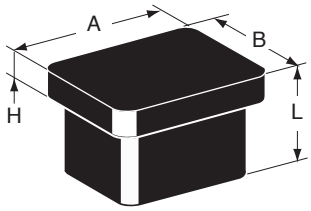

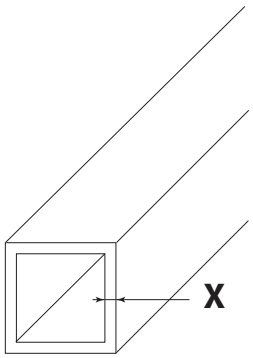

Tapones para tubo. Para tubo grosor X.
End cap for tubes thickness X.

Referencia *Reference*	Kg	A (mm)	B (mm)	L (mm)	X (mm)	H (mm)
3110384EM	0,03	120	40	20	3	5
3950116	0,019	80	40	25	2,5	5

Terminales y topes / *Brackets and stops*

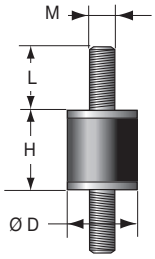

Bloque silencioso.
Silent block.

Referencia *Reference*	Ø D (mm)	L (mm)	H (mm)	M (mm)
5102522	25	20	22	8

Soportes portaherramientas con cincha / *Tool stowage clamp with belt*



Soporte portaherramientas para Ø 28 a Ø 50 mm, acero cincado y cincha de goma negra.
Tool stowage clamp for Ø 28 to Ø 50 mm, zinc plated steel and black rubber strap.

Referencia *Reference*	Kg	
3543500	0,135	10

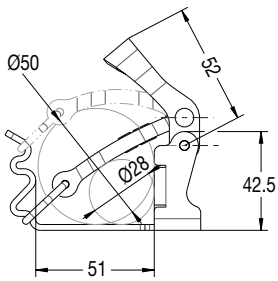

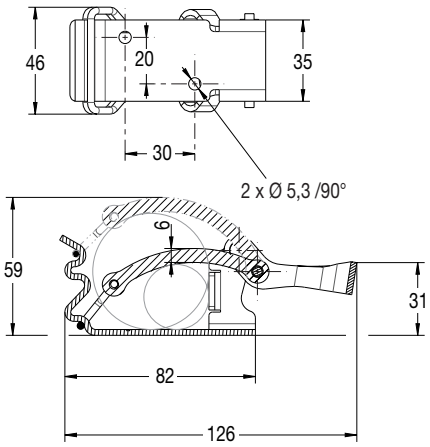

Guía de estantería / *Shelf brackets*

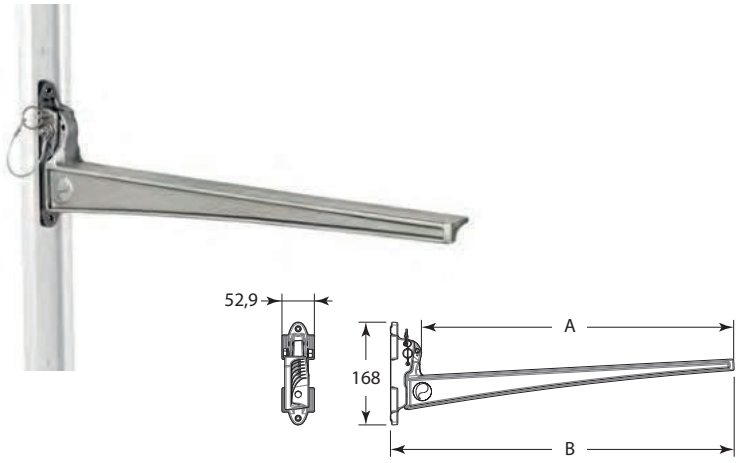

Brazo multiposición abatible con pasador.
Lockable aluminium multiposition shelf bracket.

Referencia *Reference*	Kg	A (mm)	B (mm)
3744470	0,80	421	470
3744472	0,85	510	561
3744474	0,90	599	648

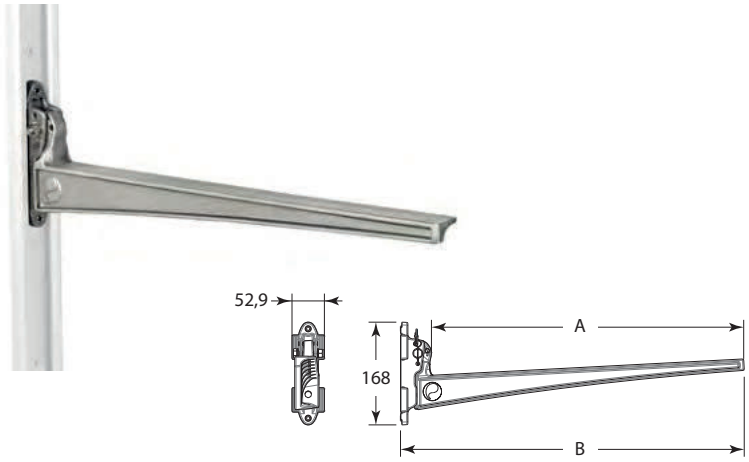

Brazo multiposición abatible sin pasador.
Non-lockable aluminium multiposition shelf bracket.

Referencia *Reference*	Kg	A (mm)	B (mm)
3744470SB	0,785	421	470
3744472SB	0,835	510	561
3744474SB	0,885	599	648

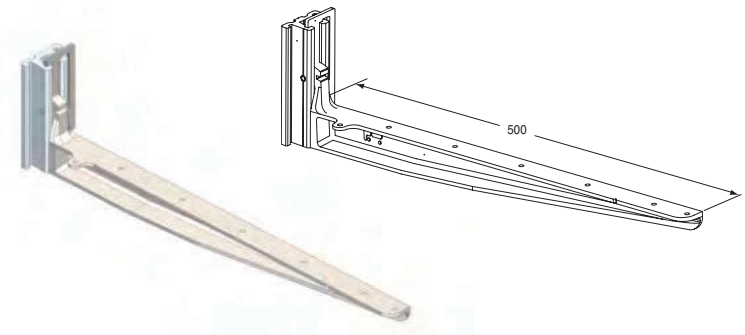

Brazo de aluminio pintado, taladrado con bloqueo.
Painted aluminium shelving arm, predrilled, with locking catch.

Referencia *Reference*	Kg
3744491	0,84

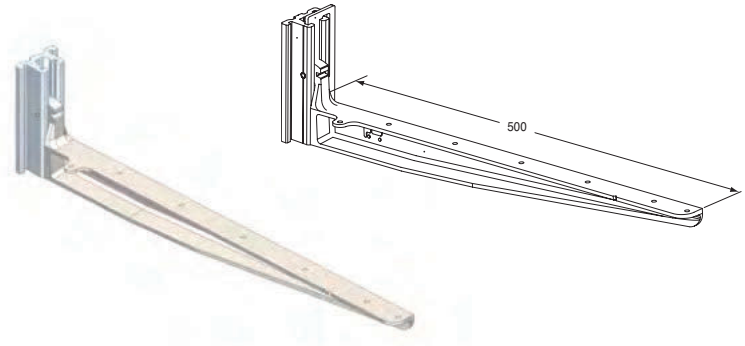

Brazo de aluminio pintado, taladrado sin bloqueo.
Painted aluminium shelving arm, predrilled, no locking catch.

Referencia *Reference*	Kg
3744490	0,76

Perfiles estanteria / *Shelf profiles*

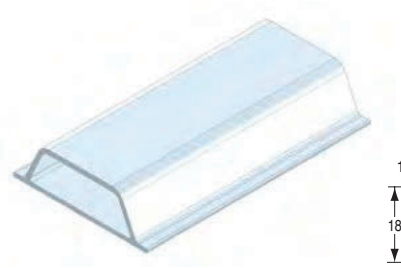

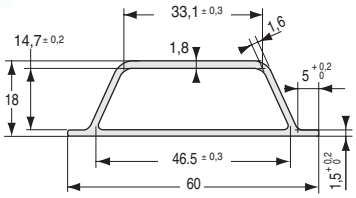

Perfil rejilla simple aluminio anodizado.
Anodized aluminium standard shelf profile.

Referencia *Reference*	Longitud *Length*
3744492	4250



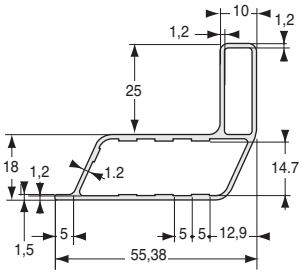

Perfil rejilla con borde aluminio anodizado.
Anodized aluminium front shelf profile.

Referencia *Reference*	Longitud *Length*
3744493	4250

Accesorios / *Accessories*



Placa fijación.
Fixing piece.

Referencia *Reference*	Kg	Para *For*
3744481	0,005	3744470 3744472 3744474
3744494	0,005	3744490 3744491

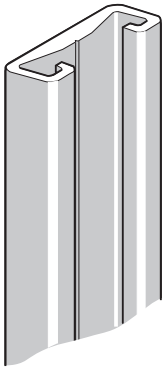

Carril aluminio anodizado.
Anodized aluminium channel.

Referencia *Reference*	Longitud *Length*
3744597AN	5000

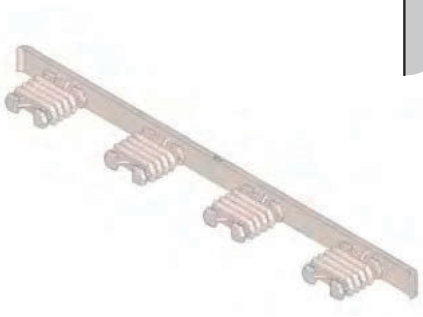

Contera corta plástico gris.
Grey plastic end cap, short.

Referencia *Reference*	Kg
3744496	0,065

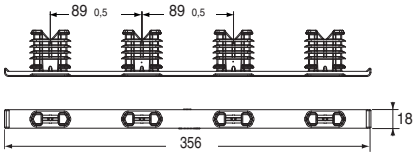

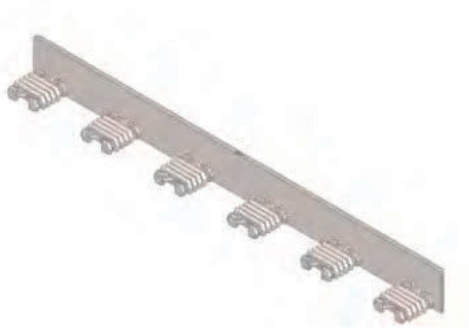

Contera larga plástico gris.
Grey plastic end cap, high.

Referencia *Reference*	Kg
3744495	0,153

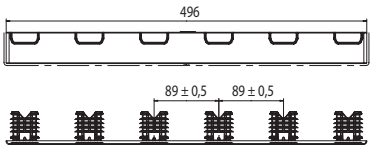



Kit de reglaje de inclinación.
Tilt adjustment kit.

Referencia *Reference*	Kg	Para *For*
3744483	0,015	3744470 3744470SB 3744472 3744472SB 3744474 3744474SB

Accesorios para sistemas de gancho tubular / *Tubular system accessories*



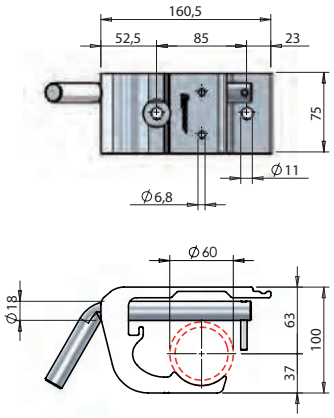

Soporte para tubo Ø 60 con cerrojo a 45°. Máxima capacidad de carga 500 Kg. Paso entre soportes 600 mm.
Tubular hook rail support brackets Ø 60 with 45° handle. Max. loading capacity 500 Kg. Max. distance between support anchor points 600 mm.

Referencia *Reference*	Kg	Acabado *Finish*
801110883	1,26	Aluminio anodizado *Anodized aluminium*



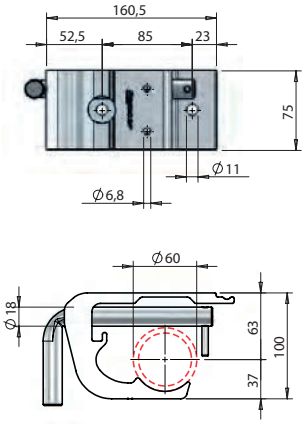

Soporte para tubo Ø 60 con cerrojo a 90°. Máxima capacidad de carga 500 Kg. Paso entre soportes 600 mm.
Tubular hook rail support brackets Ø 60 with 90° handle. Max. loading capacity 500 Kg. Max. distance between support anchor points 600 mm.

Referencia *Reference*	Kg	Acabado *Finish*
801111420	1,260	Aluminio anodizado *Anodized aluminium*

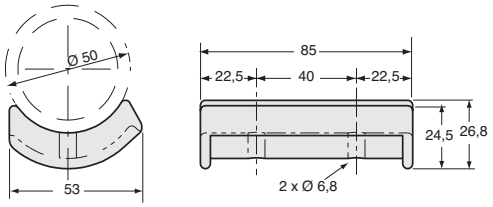

Separador plástico para tubo Ø 50 mm para soporte 801110883, 801111420.
Plastic packer for tube Ø 50 mm for support 801110883 and 801111420.

Referencia *Reference*	Kg	Ø	Acabado *Finish*
801110477	0,125	50	Aluminio bruto *Raw aluminium*

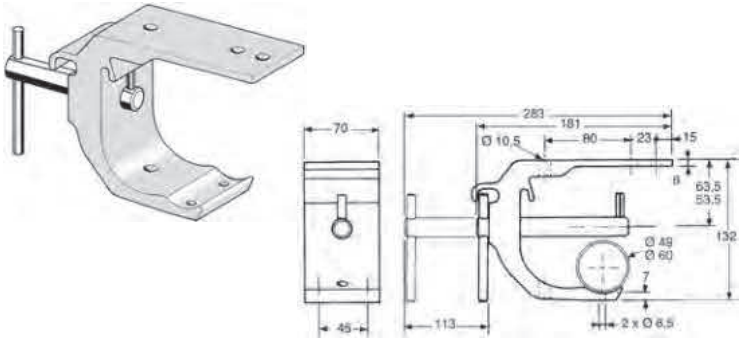

Soporte de aluminio extrusionado bruto para tubo con cerrojo de acero inox, carga 400 Kg.
Raw aluminium mounting bracket for tube, with stainless steel bolt, load: 400 Kg.

Referencia *Reference*	Kg	Ø	Acabado *Finish*
3744515	1,34	49	Aluminio bruto *Raw aluminium*
3744516	1,34	60	Aluminio bruto *Raw aluminium*

Accesorios para sistemas de gancho tubular / *Tubular system accessories*



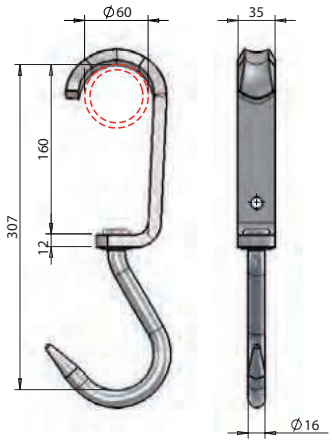

Gancho de carne Ø 16, inox, con soporte corredero cincado para tubo Ø 60. Carga estatica max: 750 Kg.
Stainless steel hook Ø 16, complete with zinc plated shackle for tubular rails Ø 60. Max static capacity load : 750 Kg.

Referencia *Reference*	Kg
801108500	1,38

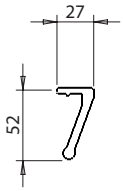

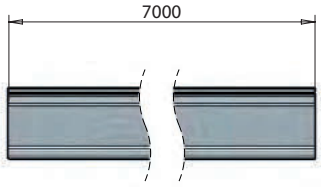

Perfil de seguridad aluminio para 801110883, 801111420.
Aluminium security rail for 801110883, 801111420.

Referencia *Reference*	Longitud *Length*
801110476	7000



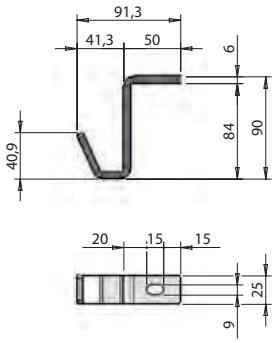

Soporte inox para estacionamiento de ganchos.
Stainless steel storage bracket used to park hooks.

Referencia *Reference*	Kg
801100044	0,205



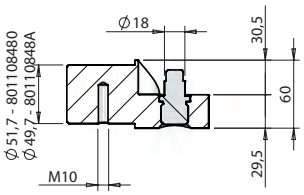

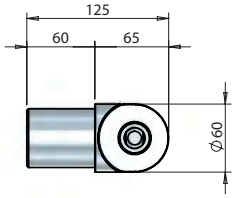

Pieza de unión aluminio con cerrojo fijo, norma DIN.
Aluminium meat rail end-connector with fixed bolt, DIN standard.

Referencia *Reference*	Kg	Ø A
801108480	0,675	51,7
80110848A	0,675	49.7

Accesorios para sistemas de gancho tubular / *Tubular system accessories*



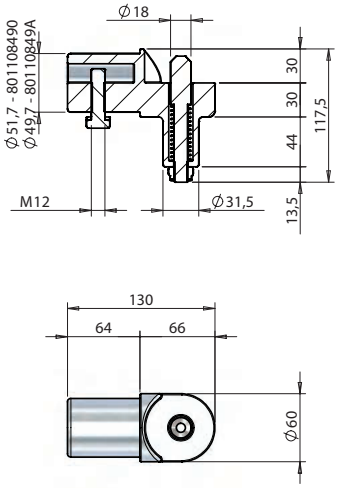

Pieza de unión aluminio con cerrojo inox, norma DIN.
Aluminium meat rail end-connector with stainless steel movable bolt, DIN standard.

Referencia *Reference*	Kg	Ø A
801108490	0,75	51,7
80110849A	0,75	49.7

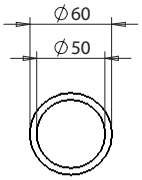

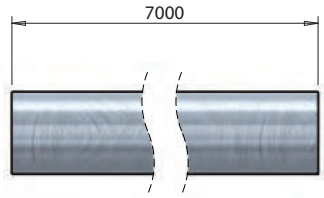

Tubo Ø 60 x 5 x 7000 mm.
Tubular hook rail Ø 60 x 5 x 7000 mm.

Referencia *Reference*	Acabado *Finish*
801107427	Aluminio *Aluminium*

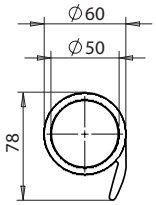

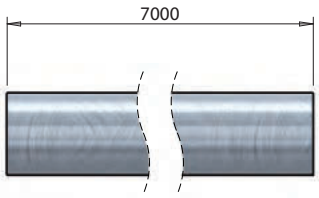

Tubo Ø 60 x 5 x 7000 mm con ala de seguridad.
Tubular hook rail Ø 60 x 5 x 7000 mm hook retainer.

Referencia *Reference*	Acabado *Finish*
801110882	Aluminio anodizado *Anodized aluminium*



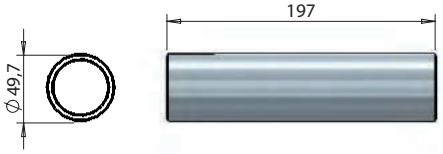

Unión de tubo Ø 60.
Connector for tubular hook rail Ø 60.

Referencia *Reference*	Kg	Acabado *Finish*
80110743A	0,370	Aluminio *Aluminium*

Accesorios para sistemas de gancho sobre raíl / *Rail system accessories*



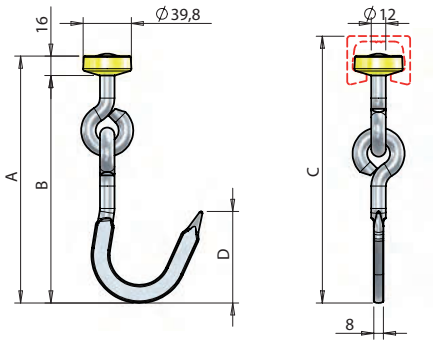

Gancho para carne Ø 12 inox, carga estática maxi : 675 kg.
Stainless steel flat type, straight hook Ø 12, max load capacity (static) 675 kg.

Referencia *Reference*	Kg	Ø	A (mm)	B (mm)	C (mm)	D (mm)	
800500034	0,43	12	250	234	262,5	73,69	25
800508362	0,42	12	204	188	220,5	75,70	25



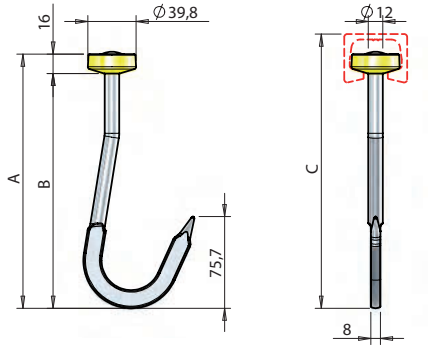

Gancho para carne Ø 12 inox, carga estática maxi : 600 kg.
Stainless steel flat type, straight hook Ø 12, max load capacity (static) 600 kg.

Referencia *Reference*	Kg	Ø	A (mm)	B (mm)	C (mm)	
800508530	0,295	12	210	194	226,50	25
800510218	0,295	12	161	145	177,50	25



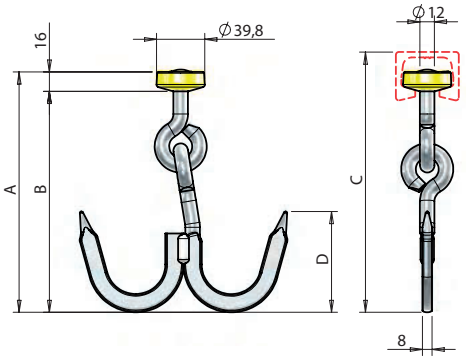

Gancho doble para carne, Ø 12, acero inoxidable.
Stainless steel double hook with shackle Ø 12.

Referencia *Reference*	Kg	Ø	A (mm)	B (mm)	C (mm)	D (mm)	
800500052	0,550	12	198,6	182,6	215,1	83,3	25
800510246	0,581	12	243,5	227,5	260,7	80,8	25

Accesorios para sistemas de gancho sobre raíl / *Rail system accessories*



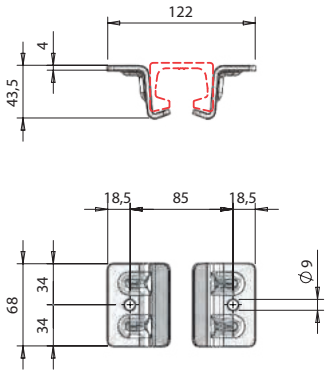

Placas inox para fijación de la corredera sin cadena.
Stainless steel support brackets for fixing meat rail without chain.

Referencia *Reference*	Kg	
800507260	0,335	10



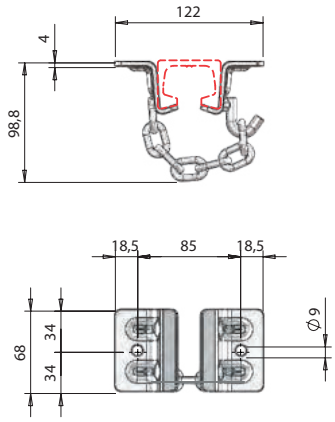

Placas inox para fijación de la corredera, con cadena.
Stainless steel support brackets for fixing meat rail with chain.

Referencia *Reference*	Kg
800507270	0,442



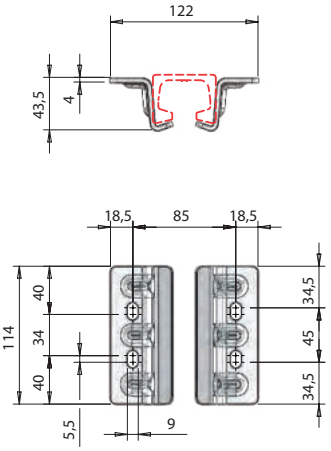

Placas inox para fijación de la corredera y del perfil curvado sin cadena.
Stainless steel support brackets for fixing meat rail and curve without chain.

Referencia *Reference*	Kg	
800507280	0,515	10



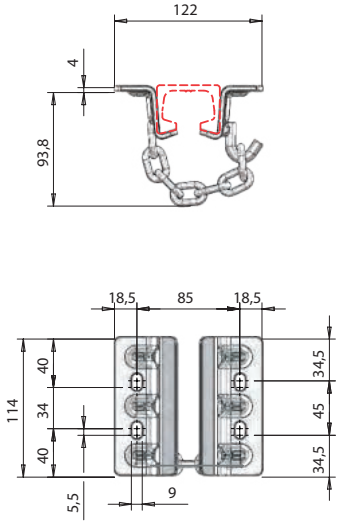

Placas inox para fijación de la corredera y del perfil curvado con cadena.
Stainless steel support brackets for fixing meat rail and curve with chain.

Referencia *Reference*	Kg	
800507282	0,615	10

Accesorios para sistemas de gancho sobre raíl / *Rail system accessories*

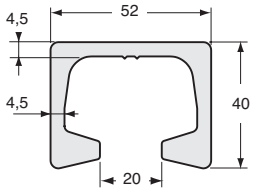

Perfil corredera aluminio anodizado.
Rail profile aluminium anodized.

Referencia *Reference*	Longitud *Length*	Acabado *Finish*
800507246	6000	Aluminio *Aluminium*
800507247	7000	Aluminio *Aluminium*
800507246T300	3000	Aluminio *Aluminium*
800507247T350	3500	Aluminio *Aluminium*

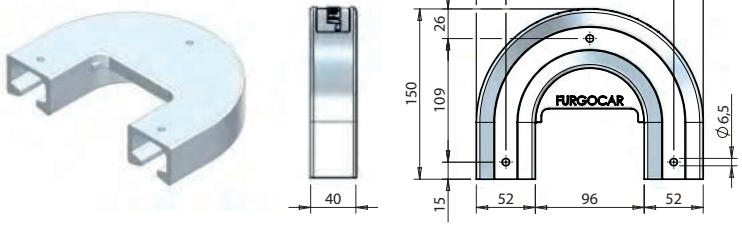

Perfil curvado aluminio para perfil corredera 52 x 40.
Aluminium curve profile for rail 52 x 40.

Referencia *Reference*	Kg
800507251	0,75

Accesorios / *Accessories*

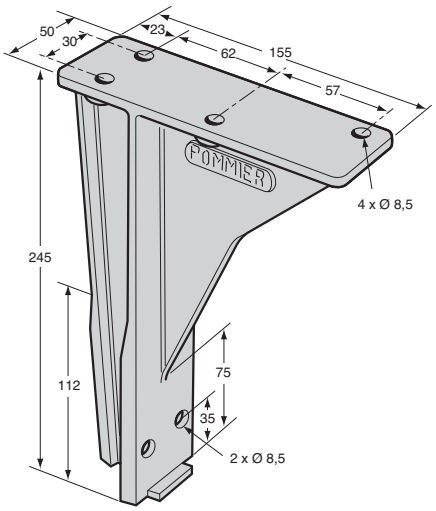

Soporte de carne en aluminio, carga : 250 kg.
Mounting bracket for meat support bar, load : 250 kg.

Referencia *Reference*	Kg
3744507	0,65



Gancho carnicero autoblocante de aluminio.
Self-locking aluminium meat hook.

Referencia *Reference*	Kg
3744508	0,175

Accesorios / *Accessories*

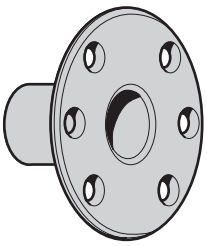

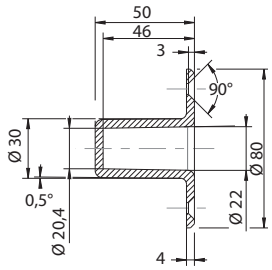

Tope de rejilla en aluminio.
Aluminium grill retainer.

Referencia *Reference*	Kg
3744610	0,07



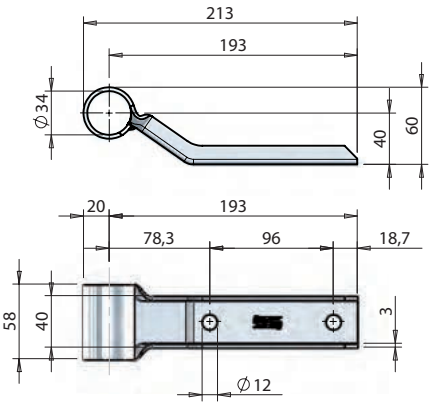

Soporte para tubo lateral de 1 1/4".
Support bracket for lateral 1 1/4" tube.

Referencia *Reference*	Kg	Acabado *Finish*
801607360	0,400	Acero inoxidable *Stainless steel*



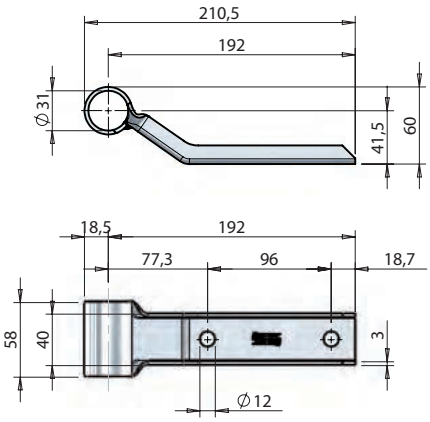

Soporte para tubo lateral Ø 30 mm.
Support bracket for lateral tube Ø 30 mm.

Referencia *Reference*	Kg	Acabado *Finish*
801607350	0,390	Acero inoxidable *Stainless steel*



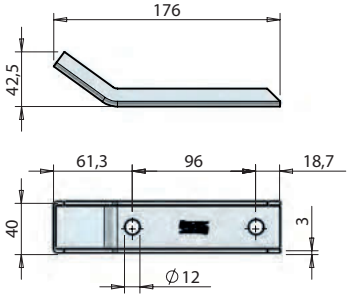

Soporte soldable para tubo lateral.
Weld-on support bracket for lateral tube.

Referencia *Reference*	Kg	Acabado *Finish*
801607370	0,245	Acero cincado *Zinc plated*
801607371	0,245	Acero inoxidable *Stainless steel*

Accesorios / *Accessories*



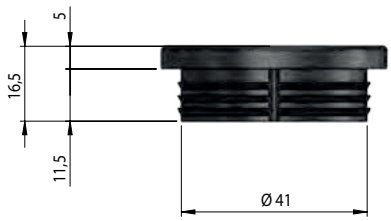

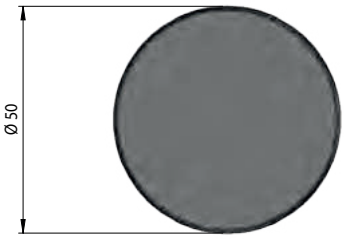

Tapones para tubo Ø 50.
Cap for meat hanging tube Ø50.

Referencia *Reference*	Kg
801111949	0,008



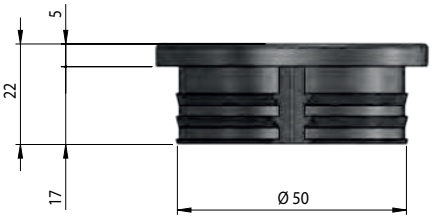

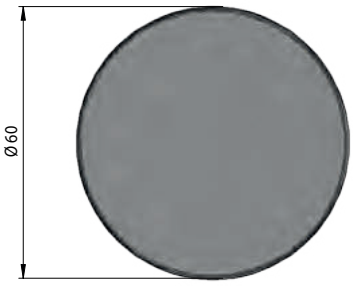

Tapones para tubo Ø 60.
Cap for meat hanging tube Ø60.

Referencia *Reference*	Kg
801111948	0,013

CERRAMIENTOS
OPENINGS

BISAGRA / *HINGES*	288
BISAGRAS CON PASAJUNTA / *HINGES WITH OVER SEAL SPACE*	306
BISAGRAS CONTINUAS / *CONTINUOUS HINGES*	327
BISAGRAS EMPOTRABLES / *RECESSED HINGES*	311
BISAGRAS PLANAS / *FLAT HINGES*	312
CIERRES / *FASTENERS*	174
CIERRES DE UN PUNTO / *1 POINT LOCKING SYSTEM*	214
CIERRES Y ACCESORIOS / *LOCKS AND ACCESSORIES*	359
CIERRES Y CERRADURAS DE CABINAS / *CABIN LOCKING SYSTEMS*	222
COMPONENTES PARA CARTOLAS / *DROPSIDES COMPONENTS*	372
EJES / *AXLES*	304
ELEVADORES DE TABIQUE MÓVIL / *LIFTING DEVICE*	410
FALLEBA CON VARILLAS / *ROD LOCK*	229
FALLEBA EMPOTRADA / *RECESSED LOCKING GEAR KIT*	242
FALLEBA EN APLIQUE / *EXTERNAL LOCKING GEAR*	234
FALLEBA PARA PUERTA SIN SALIENTES / *LOCKING GEAR KIT FOR FLUSH DOOR*	249
GOZNES / *LIFT-OFF HINGES*	330
MANETAS, CERRADURAS Y CERROJOS / *HANDLES, LOCKS AND LATCHES*	179
PERSIANA / *ROLLER SHUTTERS*	346
PUERTAS / *DOORS*	331
RETENEDORES DE PUERTAS / *DOOR RETAINERS*	348
SOPORTES BISAGRA / *HINGE BRACKETS*	295
TENSORES DE TOLDO / *CURTAIN TENSIONING*	398
TRAMPILLAS DE VENTILACION / *VENTILATION DOOR*	407

Cierres de capó / *Bonnet fasteners*

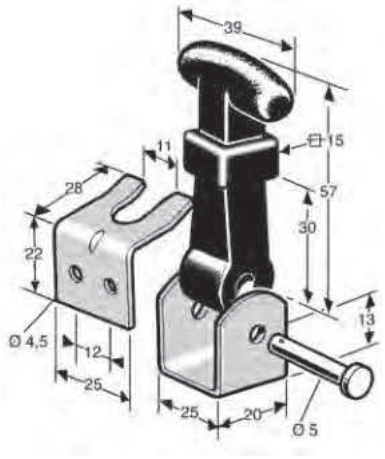

Cierre de capó completo, cincado.
Zinc plated complete bonnet fastener.

Referencia *Reference*	Kg
0936841	0,053

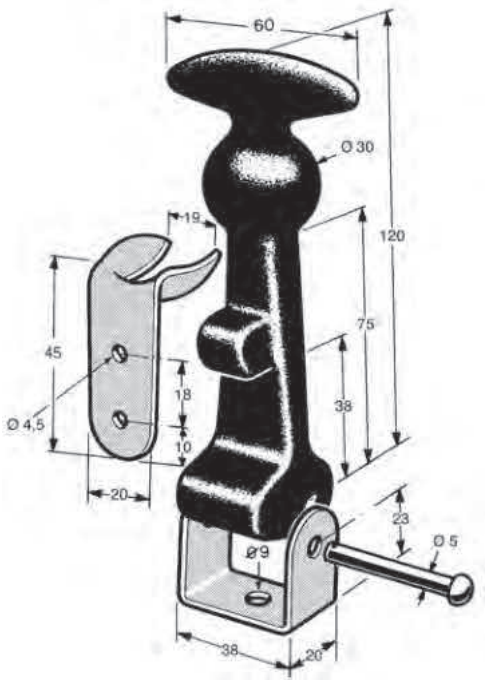

Cierre de capó completo, cincado.
Zinc plated complete bonnet fastener.

Referencia *Reference*	Kg
0903685	0,135

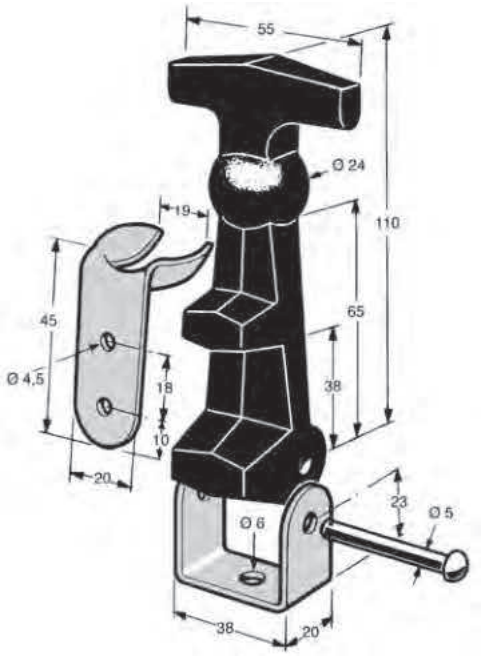

Cierre de capó completo.
Complete bonnet fastener.

Referencia *Reference*	Kg	Acabado *Finish*
0903684	0,122	Acero cincado *Zinc plated*
0903684IN	0,122	Acero inoxidable *Stainless steel*

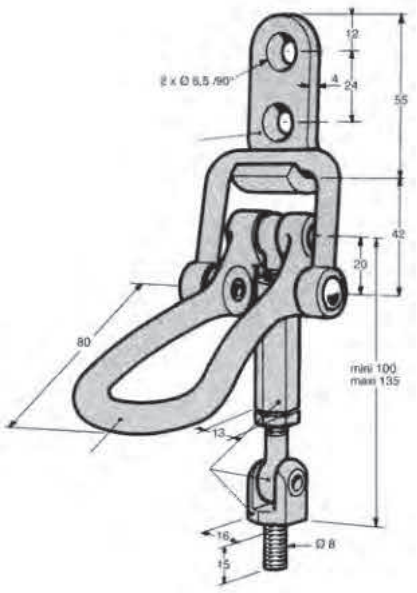

Cierre de capó excéntrico. Gancho de bronce niquelado de aluminio, cuerpo de aluminio y acero.
Bonnet fastener with cam. Nickel-plated aluminium bronze hook, aluminium and steel body.

Referencia *Reference*	Kg
0937050	0,285

Cerraduras y ganchos / *Toggle fasteners and hooks*

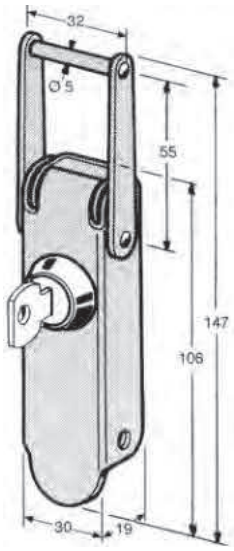

Cerradura tipo cofre con bloqueo, acero, anillo inox.
Steel toggle fastener with locking cylinder and stainless steel ring.

Referencia *Reference*	Kg	Para *For*	Acabado *Finish*
0944543	0,21	0944541	Acero cincado *Zinc plated*
0944543IN	0,21	0944541	Acero inoxidable *Stainless steel*

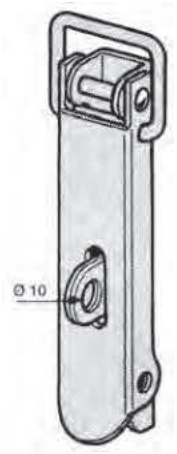

Cerradura tipo cofre de misma dimensión que 0904454.
Toggle fastener. Identical dimensions as 0904454.

Referencia *Reference*	Kg	Para *For*
0944540	0,17	0944532 0944542 0944541

Cerraduras y ganchos / *Toggle fasteners and hooks*

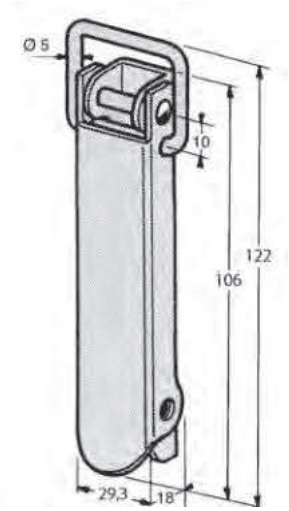

Cerradura tipo cofre.
Toggle fastener.

Referencia *Reference*	Kg	Para *For*	
0904454	0,14	0944532 0944542 0944541	10

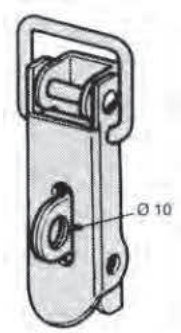

Cerradura tipo cofre de misma dimensión que 0904453.
Toggle fastener. Identical dimensions as 0904453.

Referencia *Reference*	Kg	Para *For*	
0944530	0,11	0944522ZI 0944532	10

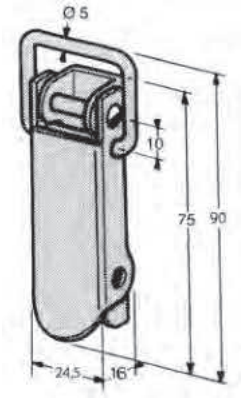

Cerradura tipo cofre.
Toggle fastener.

Referencia *Reference*	Kg	Para *For*	
0904453	0,1	0944522ZI 0944532	10

Cerraduras y ganchos / *Toggle fasteners and hooks*

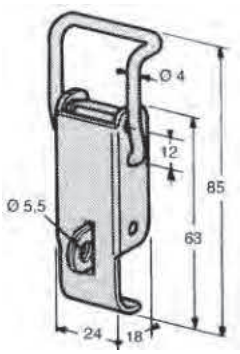

Cerradura tipo cofre.
Toggle fastener.

Referencia *Reference*	Kg	Para *For*	
0944521	0,05	0944522ZI	10

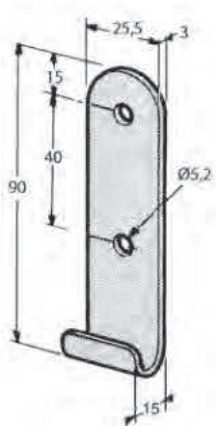

Gancho recto.
Hook.

Referencia *Reference*	Kg	
0944531	0,05	10

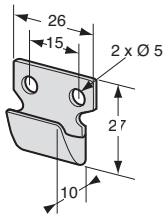

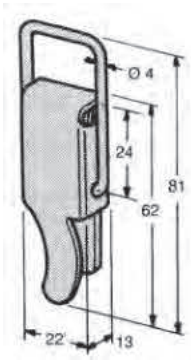

Cerradura tipo cofre con (*) o sin gancho (**).
Steel toggle fastener with (*) or without hook (**).

Referencia *Reference*	Kg	Acabado *Finish*	Tipo *Type*	Para *For*	
0944520IN	0,05	Inox *Stainless steel*	*		
0944520ZI	0,05	Zingué *Zinc plated*	**	0944522ZI	10

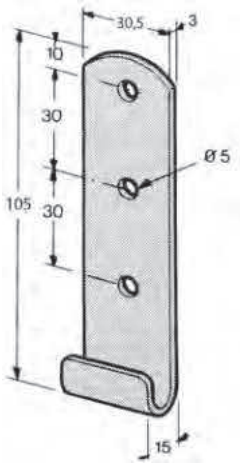

Gancho recto.
Hook.

Referencia *Reference*	Kg	Para *For*	
0944541	0,09	0944543IN 0944543	10

Cerraduras y ganchos / *Toggle fasteners and hooks*

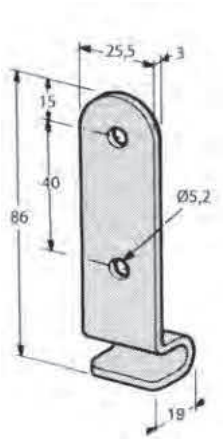

Gancho acodado.
Hook.

Referencia *Reference*	Kg	Para *For*	
0944532	0,06	0944540	10

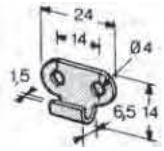

Gancho.
Hook.

Referencia *Reference*	Kg	Para *For*
0944523	0,005	0904452

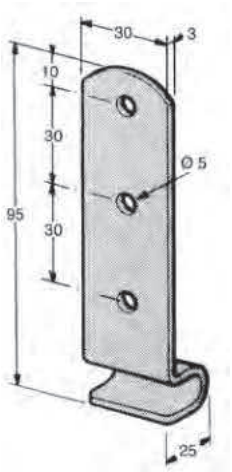

Gancho acodado.
Hook.

Referencia *Reference*	Kg	Para *For*	
0944542	0,09	0904454	20

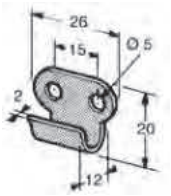

Gancho.
Hook.

Referencia *Reference*	Kg	Para *For*	
0944522ZI	0,005	0944521	10

Manillas y contramanillas / *Handles and inner handles*



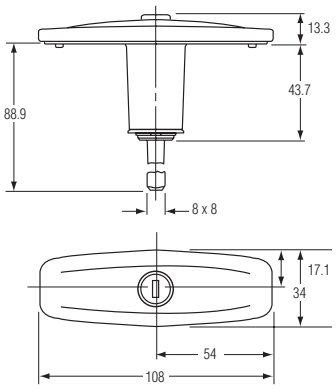

Maneta en T escamoteable, con llave, acero lacado negro. Se entrega con junta de goma.
Fluch mounted pop-up T handle, black powder coated, delivred with a rubber seal, various key.

Referencia *Reference*	Kg	Rotación *Rotation*
2311738-05	0,26	90°



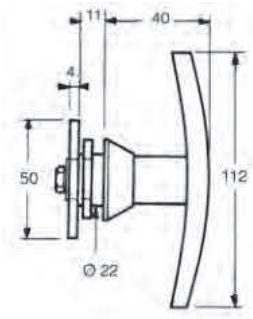

Manilla con llave zamac cromado.
Chrome plated zinc alloy locking handle.

Referencia *Reference*	Kg	Rotación *Rotation*
1839962	0,23	90°



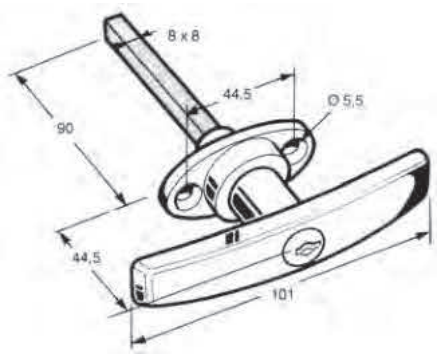

Manilla Zamak cromado, de varios números (*), o idénticos (**).
Chrome plated zinc alloy locking handle, with various keys (*), same keys (**).

Referencia *Reference*	Kg	Tipo *Type*	Rotación *Rotation*
1841101CV	0,245	*	360°
1841101MN	0,245	**	360°

Manillas y contramanillas / *Handles and inner handles*



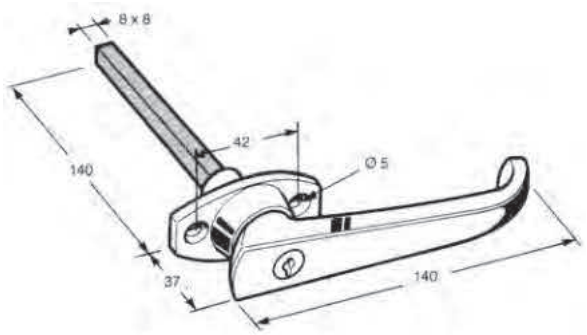

Manilla con llave zamac cromado.
Chrome plated zinc alloy locking handle.

Referencia *Reference*	Kg	Rotación *Rotation*
1940011	0,38	360°

Manillas y contramanillas / *Handles and inner handles*

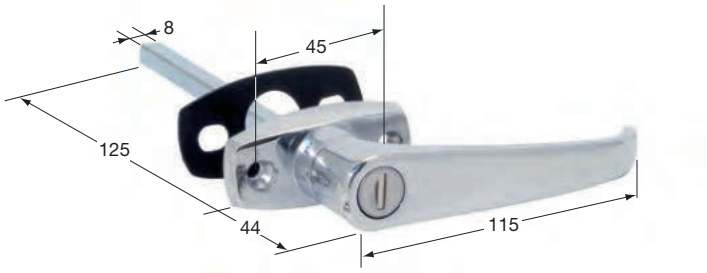

Manilla de latón cromado con (**) o sin cerrojo (*) .
Chrome plated handle with (**) or without lock (*).

Referencia *Reference*	Kg	Tipo *Type*	Rotación *Rotation*
1804002	0,295	*	180°
1804003	0,292	**	180°



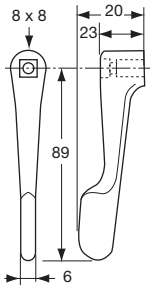

Contramanilla latón cromado.
Chrome plated brass inside handle.

Referencia *Reference*	Kg
1840291	0,09

Manillas y contramanillas / *Handles and inner handles*



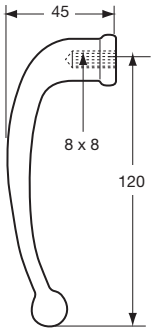

Contramanilla de bola, zamac cromado.
Chrome plated zinc alloy inside handle.

Referencia *Reference*	Kg
1804015	0,17



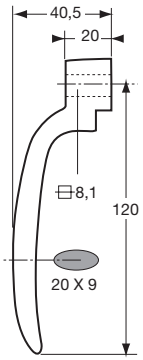

Contramanilla zamac cromado
Chrome plated zinc alloy inside handle.

Referencia *Reference*	Kg
1804018	0,145



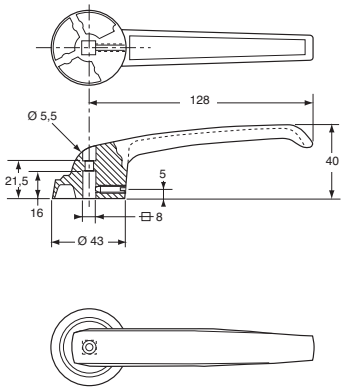

Manilla zamac epoxi negro.
Black epoxy zinc alloy inside handle.

Referencia *Reference*	Kg	
1804020	0,2	5

Manillas y contramanillas / *Handles and inner handles*



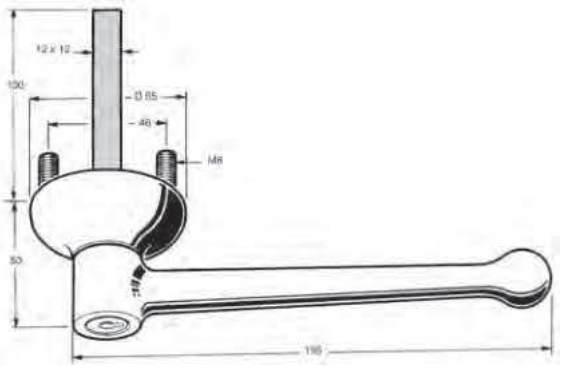

Manilla latón cromado, bloqueo mediante dos llaves de números variados (*) o idénticos (***). Bombín sol (**).
Chrome plated brass locking handle with two keys various conbinations (*) or identical (***). Barrel only (**).

Referencia *Reference*	Kg	Para *For*	Tipo *Type*
2344373	0,76		*
2344373BA	0,035	2344373	**
2344373MN	0,76		***



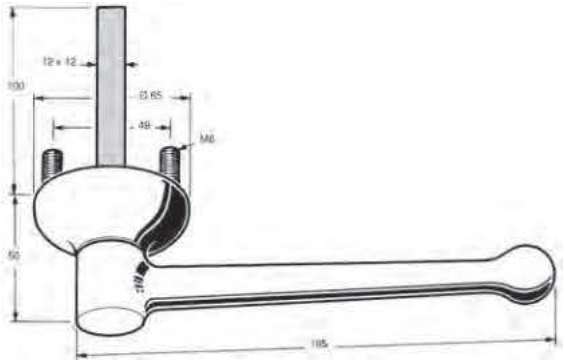

Manilla latón cromado, sin bloqueo.
Chrome plated brass non locking handle.

Referencia *Reference*	Kg
2344374	0,76



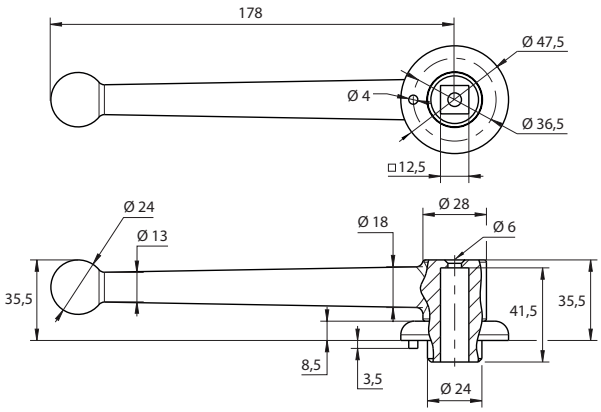

Contramanilla latón cromado.
Chrome plated brass inside handle.

Referencia *Reference*	Kg	Para *For*
2344378	0,49	2344373 2344373MN

Manillas y contramanillas / *Handles and inner handles*



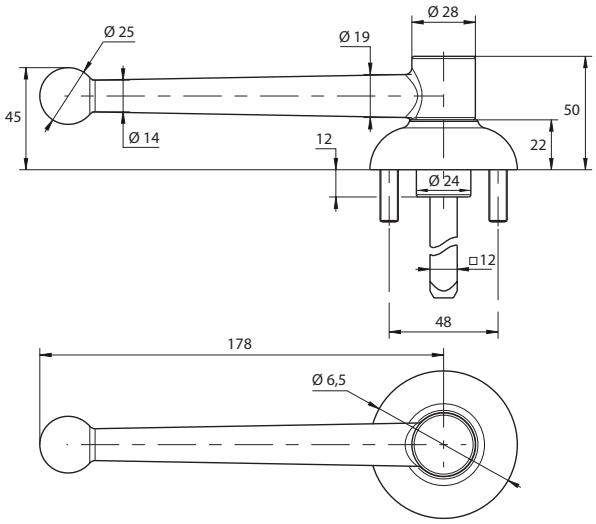

Manilla latón Lacado en negro, bloqueo mediante dos llaves de números variados (*) o idénticos (**).
Black lacquered brass locking handle with two keys various conbinations (*) or identical (**).

Referencia *Reference*	Kg
2344351CV	0,76
2344351MN	0,76



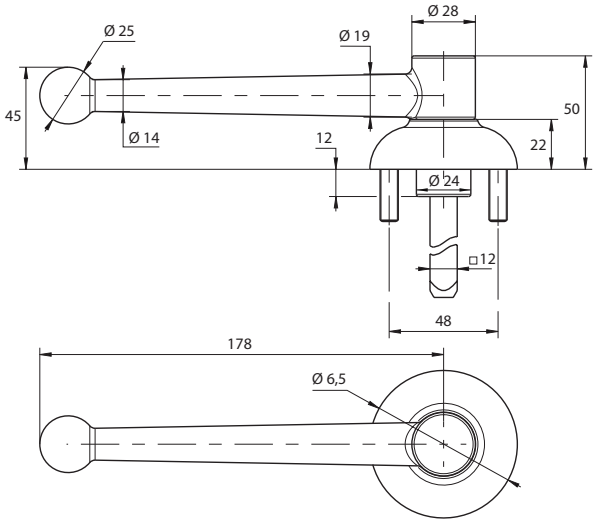

Manilla latón negro lacado, sin bloqueo.
Black lacquered brass non locking handle.

Referencia *Reference*	Kg
2344350	0,76



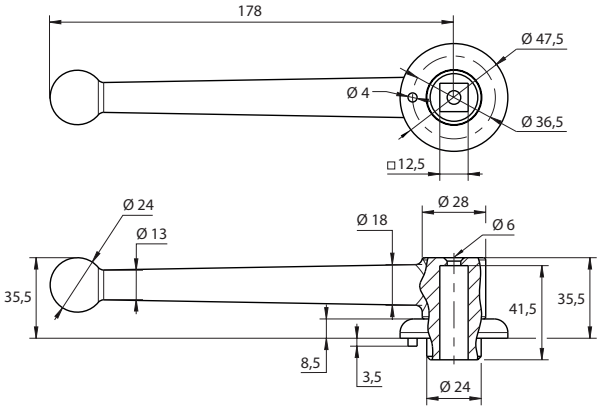

Contramanilla latón lacado en negro.
Black lacquered inside handle.

Referencia *Reference*	Kg	Para *For*
2344352	0,49	2344350 2344351CV 2344351MN

Manillas y contramanillas / *Handles and inner handles*



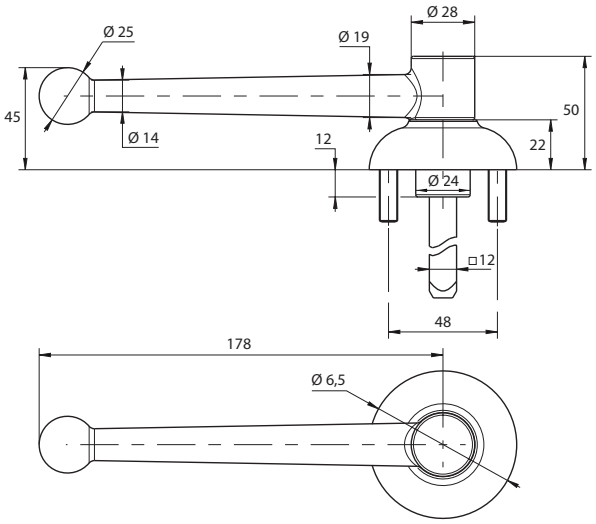

Manilla pintura gris bloqueo mediante dos llaves de números variados.
Gray paint locking handle with two keys various conbinations.

Referencia *Reference*
2344361CV



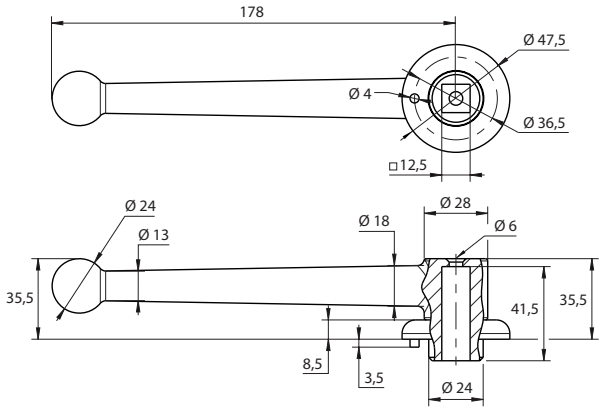

Contramanilla latón lacado gris.
Gray lacquered inside handle.

Referencia *Reference*	Kg	Para *For*
2344362	0,49	2344361CV



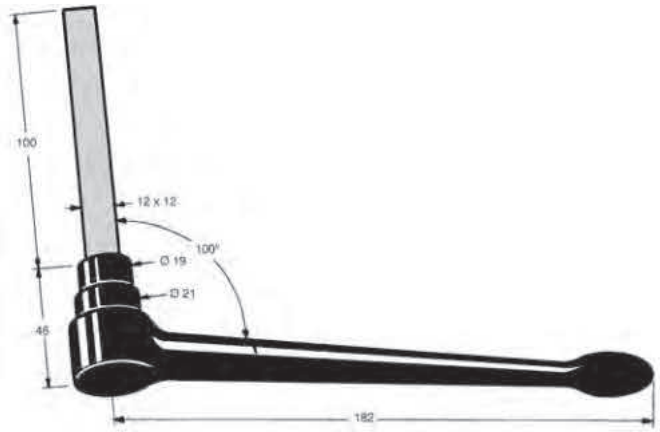

Manilla latón lacado negro.
Black enamelled handle.

Referencia *Reference*	Kg
2344372	4,52

Tiradores / *Pull handles*



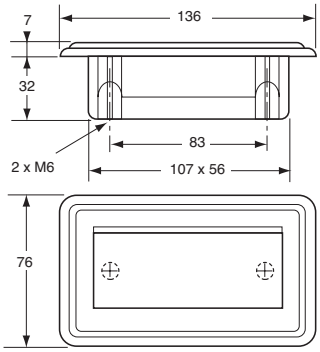

Asa plástico negro.
Pull handle, black plastic.

Referencia *Reference*	Kg
1840145	0,1



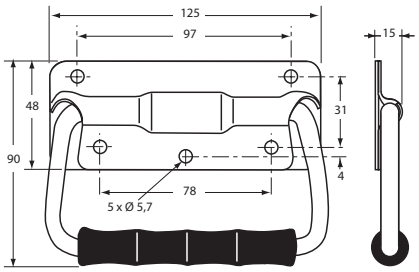

Asa con muelle acero bicromatado.
Zinc plated steel pull handle with spring.

Referencia *Reference*	Kg	
1804050 S	0,25	10



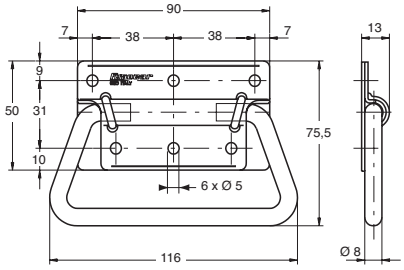

Asa acero inox, sin muelle.
Stainless steel pull handle without spring.

Referencia *Reference*	Kg	
190503330	0,19	10



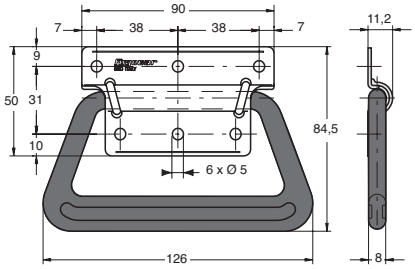

Asa acero inox con manilla plástico negro, sin muelle.
Stainless steel pull handle with plastic handle, without spring.

Referencia *Reference*	Kg
190510265	0,075



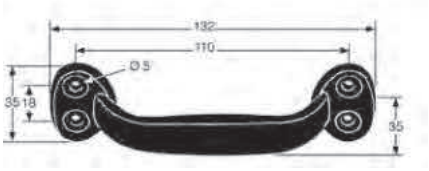

Asa de aluminio epoxi negro.
Black epoxy aluminium pull handle.

Referencia *Reference*	Kg
1804046	0,05

Tiradores / *Pull handles*





Asa de aluminio epoxi negro.
Black epoxy aluminium pull handle.

Referencia *Reference*	Kg
1804048	0,07



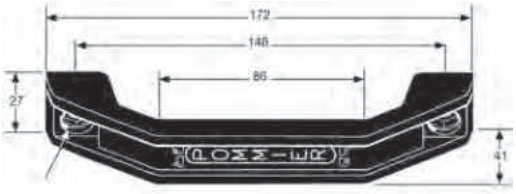

Asa plástico negro.
Black plastic pull handle.

Referencia *Reference*	Kg	
1804075	0,05	10

Manetas de sujeción y de elevación / *Handrails and grab handles*



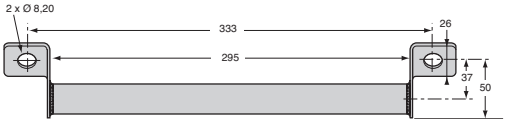

Asa acero inoxidable.
Stainless steel grab handle.

Referencia *Reference*	Kg
190803323	0,38



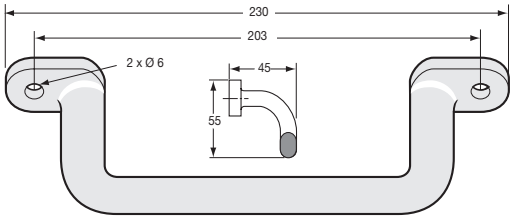

Asa.
Grab handle.

Referencia *Reference*	Kg	Acabado *Finish*
1940670	0,17	Aluminio epoxi negro *Black epoxy aluminium*
1940670AN	0,155	Aluminio anodizado *Anodized aluminium*



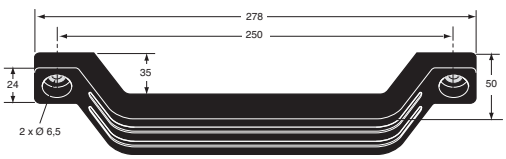

Asa poliuretano negro con inserto acero cincado.
Black polyurethane grab handle, with zinc plated steel core.

Referencia *Reference*	Kg
190810264	0,26

Manetas de sujeción y de elevación / *Handrails and grab handles*

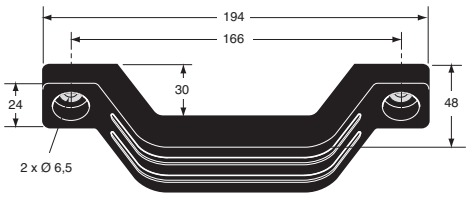

Asa poliuretano negro con inserto acero cincado.
Black polyurethane grab handle, with zinc plated steel core.

Referencia *Reference*	Kg
190810263	0,18



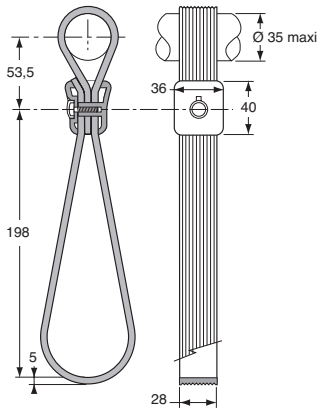

Manilla P.V.C. antracita.
P.V.C. anthracite handle.

Referencia *Reference*	Kg
1804079	0,13

Cerraduras con leva y tapas / *Compartment locks and lock covers*



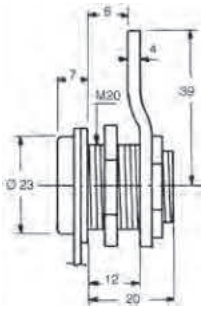

De cuarto de vuelta, con llave nº 101, apriete máximo: 6 mm.
Quarter turn lock with key number 101, max : 6 mm.

Referencia *Reference*	Kg	Rotación *Rotation*
2104263CV	0,09	4GD



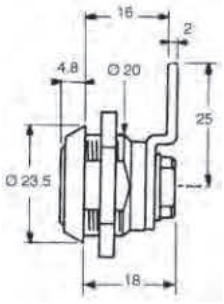

De media vuelta, mismo número de llave C134-31, apriete máximo : 6 mm.
Half turn lock with same key number C134-31, max : 6 mm.

Referencia *Reference*	Kg	Tipo *Type*	Rotación *Rotation*	
2104253MN	0,09	C134-31	2GD	2



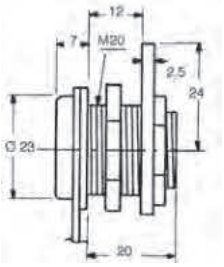

De cuarto de vuelta, llaves variadas, apriete máximo : 6 mm.
Quarter turn lock with various key combinations max : 6 mm.

Referencia *Reference*	Kg	Rotación *Rotation*
2104261CV	0,075	4GD

Cerraduras con leva y tapas / *Compartment locks and lock covers*

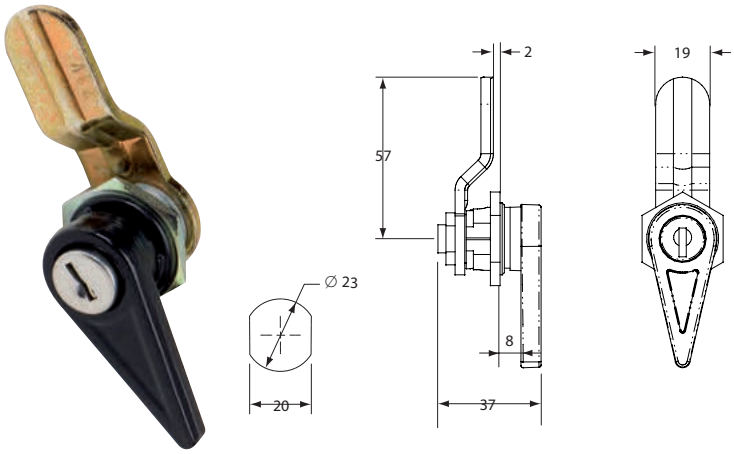

Cerradura de maletero.
Light duty compartment latch.

Referencia *Reference*	Kg
2312043-01	0,118

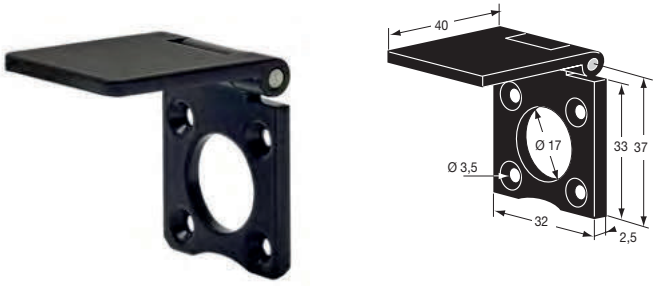

Tapón de entradas, aluminio epoxi negro.
Black epoxy aluminium escutcheon.

Referencia *Reference*	Kg
1804060	0,02



Tapón de entradas, plástico negro con eje y muelle inox.
Black plastic cover with stainless steel pin and spring.

Referencia *Reference*	Kg
1904063	0,02

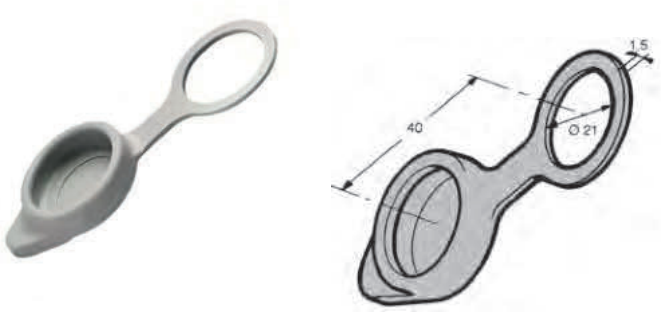

Tapa sola, polietileno gris.
Grey polyethylene cap only.

Referencia *Reference*	Kg	Para *For*	
2104262	0,003	2104261CV 2104263CV	10

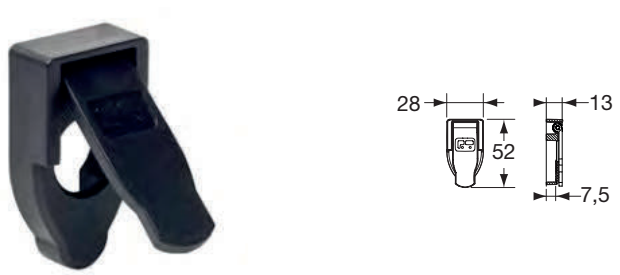

Tapón de bombín de plástico y con muelle para bombín tipo europeo.
Plastic lock cover for european barrels.

Referencia *Reference*	Kg
1904064	0,010

Cerrojos y llaves / *Locks and keys*



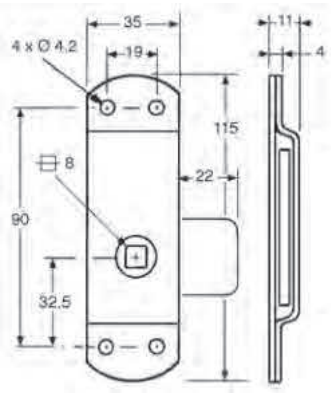

Cerrojo. La imagen presenta el lado derecho.
Latch. The image represents the righthand side.

Referencia *Reference*	Kg	Lado *Hand*	Acabado *Finish*
2104325DR	0,18	Derecho *Right*	Cincado bicromatado *Zinc plated*
2104325GA	0,18	Izquierda *Left*	Cincado bicromatado *Zinc plated*
2104325ID	0,18	Derecho *Right*	Acero inoxidable *Stainless steel*
2104325IG	0,18	Izquierda *Left*	Acero inoxidable *Stainless steel*



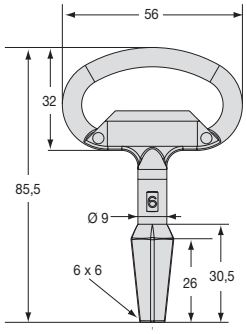

Llave acero cincado.
Zinc plated steel key.

Referencia *Reference*	Kg	
2104333	0,05	10



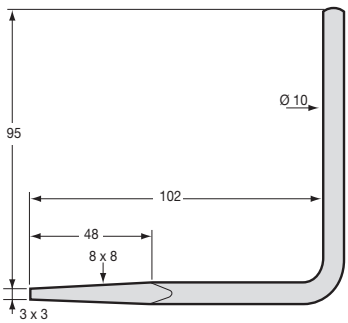

Llave acero cincado.
Zinc plated steel key.

Referencia *Reference*	Kg	
2143321	0,11	10

Cerrojos y llaves / *Locks and keys*



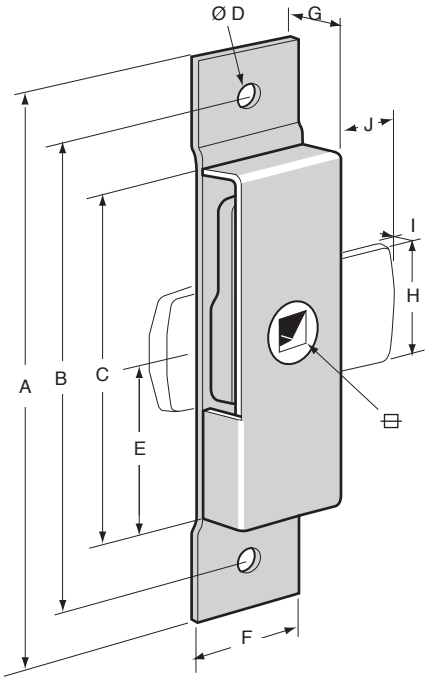

Cerrojo.
Latch.

Referencia *Reference*	Kg	A (mm)	B (mm)	C (mm)	Ø D (mm)	E (mm)	F (mm)	G (mm)	H (mm)	⊟ (mm)	I (mm)	J (mm)	Acabado *Finish*	
2143281	0,085	105	86	66	5	37	19	11	17	8	5	16	Cincado bicromatado Zinc plated	10
2143281IN	0,085	105	86	66	5	37	19	11	17	8	5	16	Acero inoxidable Stainless steel	
2143282	0,17	125	102	77	5	39	28	13	25	8	6	18	Cincado bicromatado Zinc plated	10
2143282IN	0,17	125	102	77	5	39	28	13	25	8	6	18	Acero inoxidable Stainless steel	
2143283	0,15	115	94	71	5	38	22	11	21	8	5	16	Cincado bicromatado Zinc plated	20

Cerraduras de maleteros / *Paddle locks*



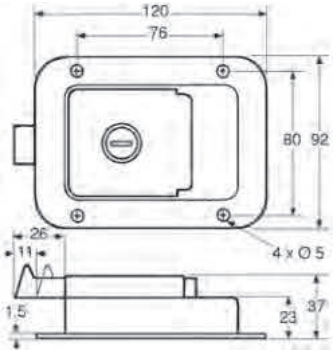

Cerradura de maletero, con llave, pestillo aluminio.
Paddle handle, locking, aluminium bolt.

Referencia *Reference*	Kg	Tipo *Type*	Acabado *Finish*
027503830 A	0,44	CH-501	Acero inoxidable *Stainless steel*
027503830 C	0,44	CH-503	Acero inoxidable *Stainless steel*
027510444	0,435	-	Acero cincado *Zinc plated*



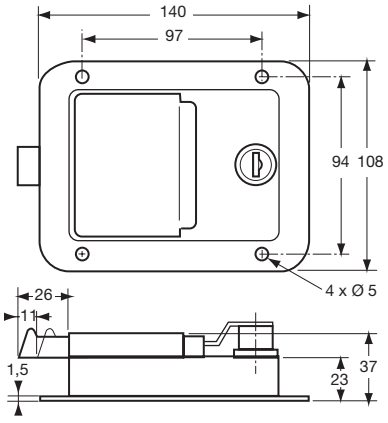

Cerradura de maletero, acero inox, con llave, pestillo en aluminio.
Paddle handle, locking, zinc plated steel bolt.

Referencia *Reference*	Kg	Tipo *Type*	Acabado *Finish*
027503832 A	0,53	CH-501	Acero inoxidable *Stainless steel*
027503832 B	0,53	CH-502	Acero inoxidable *Stainless steel*

Cerraduras de maleteros / *Paddle locks*



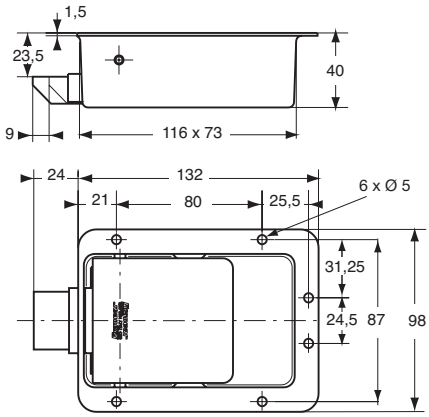

Cerradura de maletero, acero inox, con cerradero. Versión estandar (*) o con cerrojo con llave (**) N°G3195.
Stainless steel paddle handle, with keeper. Standard version (*) or with key lock (**) N°G3195.

Referencia *Reference*	Kg	Tipo *Type*	
027503130	0,57	*	8
027503140	0,57	**	8



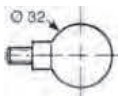

Manilla desbloqueo interior para cerradura 027503832.
Stainless steel keeper for 027503832 lock.

Referencia *Reference*	Kg
027503833	0,03



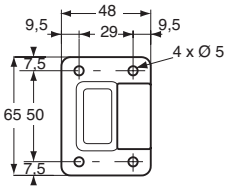

Resbalón inoxidable para cerraduras 027503130/03140
Stainless steel keeper for 027503130/03140 locks.

Referencia *Reference*	Kg
S20313004	0,12



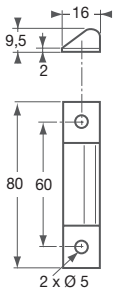

Resbalón inoxidable para cerraduras 027503830/03832.
Stainless steel keeper for 027503830/03832 locks.

Referencia *Reference*	Kg
S10313010	0,04

Cerraduras de maleteros / *Paddle locks*



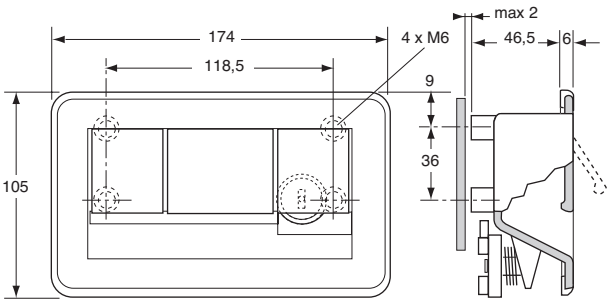

Cerradura de maletero poliamida negra u bombín, sin montar. Llaves de números variados.
Locking handle in black polyamid with locking cylinder, delivred not assembled. Various key combinations.

Referencia *Reference*	Kg
2141210	0,25

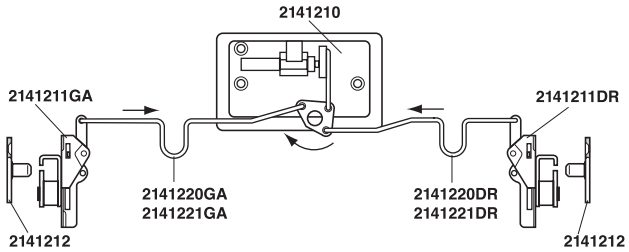

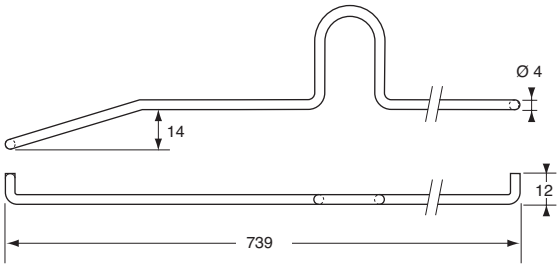

Varilla inox.
Stainless steel bar.

Referencia *Reference*	Kg	Longitud *Length*	Lado *Hand*
2141220DR	0,09	739 mm	Derecho *Right*

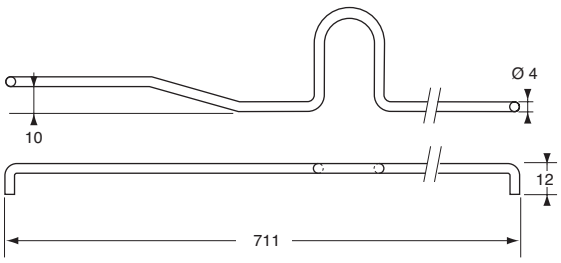

Varilla inox.
Stainless steel bar.

Referencia *Reference*	Kg	Longitud *Length*	Lado *Hand*
2141220GA	0,079	711 mm	Izquierda *Left*

Cerraduras de maleteros / *Paddle locks*



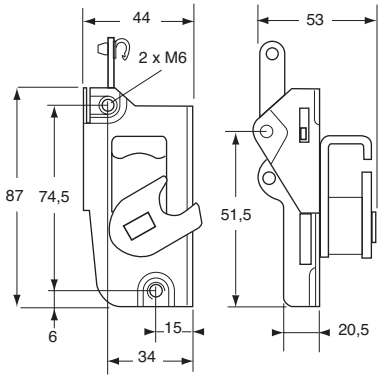

Cerradura con gancho cincada. El soporte visual presente el lado derecho.
Zinc plated lock with hook. The image represents the righthand side.

Referencia *Reference*	Kg	Lado *Hand*
2141211DR	0,35	Derecho *Right*
2141211GA	0,35	Izquierda *Left*



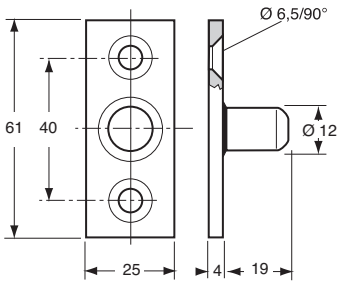

Cerradero acero cincado.
Zinc plated steel keeper.

Referencia *Reference*	Kg	
2141212	0,1	10

Cerraduras de maleteros / *Paddle locks*



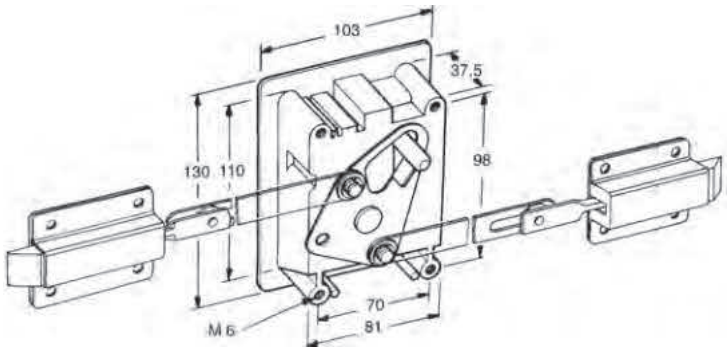

Cerradura de maletero, bloqueo mediante llave de números variados (*) o idéntico (**), con junta de goma, zamac epoxi negro mate, sin varillas ni pestillos.
Paddle handle lock, key operated, various combination (*) or identical (**), with rubber gasket, black epoxy zinc alloy, without bars and end slams.

Referencia *Reference*	Kg	Tipo *Type*
2141200	0,685	*
2141200MN	0,685	**



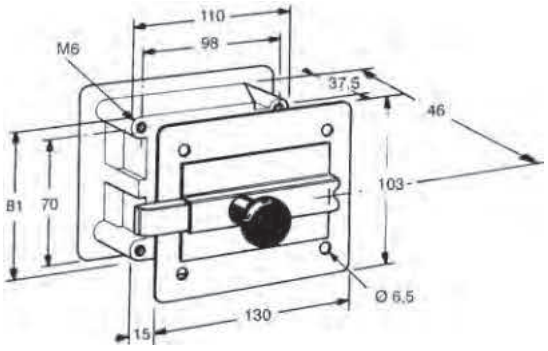

Cerradura con llave, números variados (*) o idéntico (**), con junta de goma, zamac epoxi negro mate, contraplaca y pestillo de acero cincado.
Key operated lock, various combination (*) or identical (**), with rubber gasket, black epoxy zinc alloy, zinc plated rear plate and cam.

Referencia *Reference*	Kg	Tipo *Type*
2141201	1,135	*
2141201MN	1,135	**

Cerraduras de maleteros / *Paddle locks*

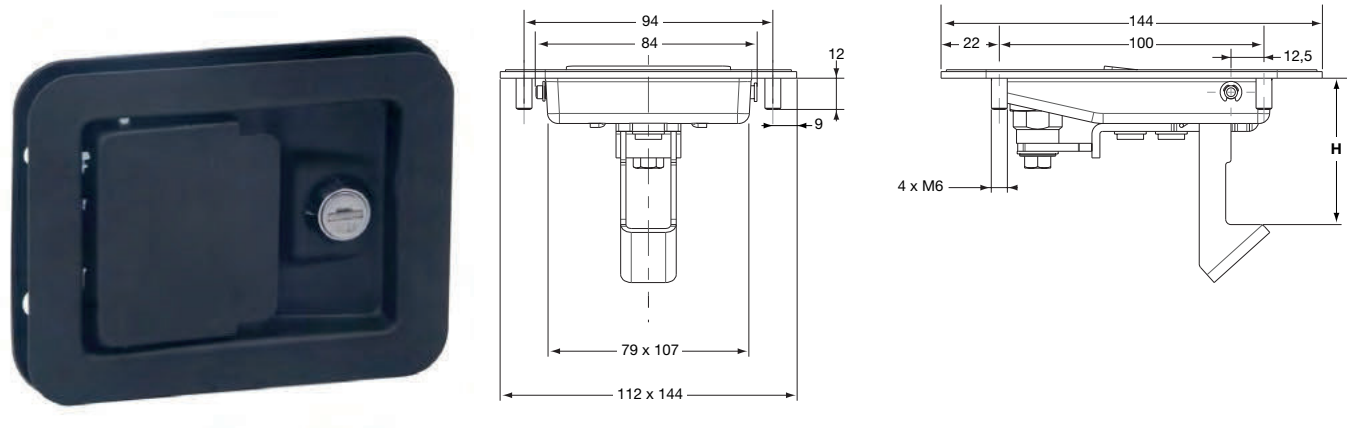

Cerradura de maletero, cierre con llave, 10 números, con junta de goma, acero KTL y pintura negra. Par de apriete 10 Nm.
Paddle handle lock, lockable, 10 combination, with rubber gasket, black electrophoretic coated steel. Tightening torque 10 Nm.

Referencia *Reference*	Kg	H (mm)
2141238	0,47	30.5
2141239	0,47	55

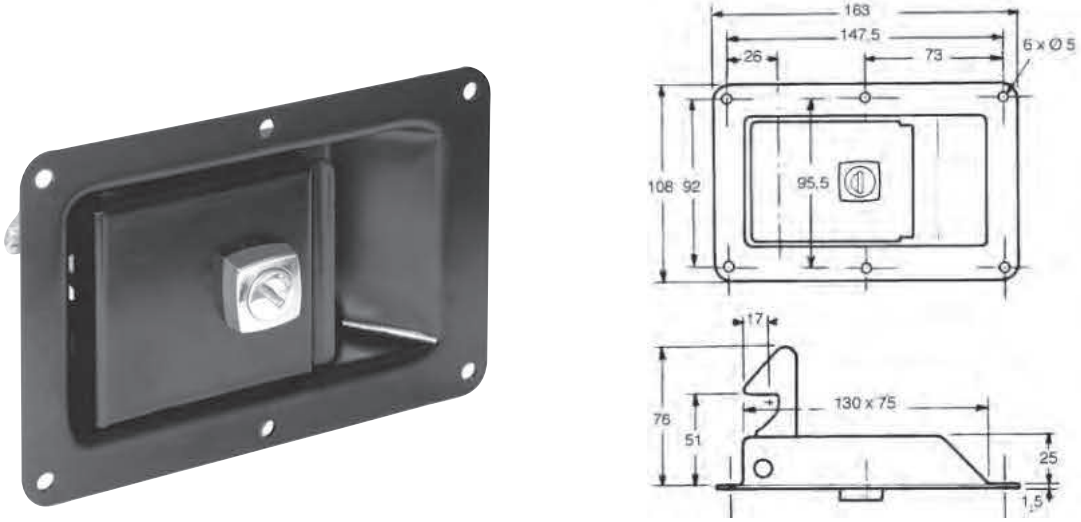

Cerradura de maletero, bloqueo mediante llave, acero epoxi negro mate, gancho acero forjado cincado bicromatado.
Key operated bonnet lock, black epoxy steel, bichromated forged steel hook.

Referencia *Reference*	Kg	Tipo *Type*
2141203	0,65	706

Cerraduras de maleteros / *Paddle locks*



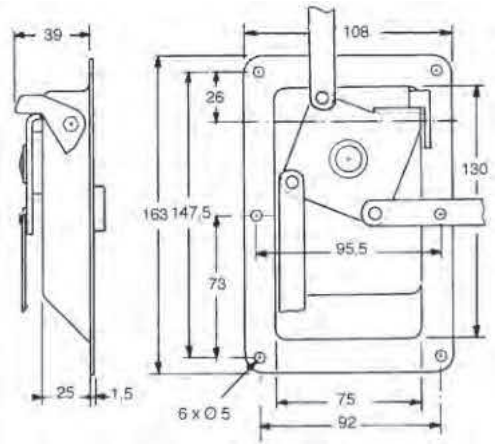

Cerradura de maletero, bloqueo mediante llave, acero epoxi negro mate, para varillaje 3 puntos.
Paddle handle lock, key operated, black epoxy steel, for 3 way rods.

Referencia *Reference*	Kg
2141204	0,69



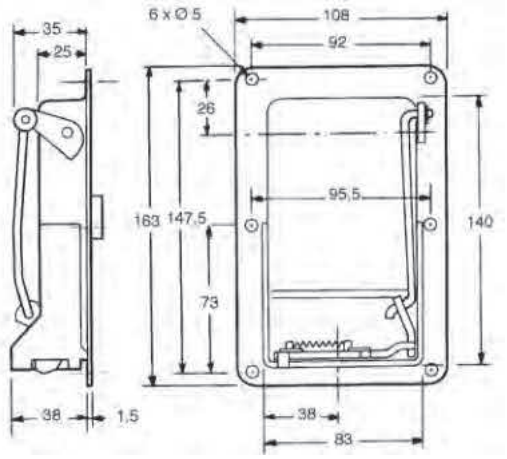

Cerradura de maletero, bloqueo mediante llave, acero epoxi negro mate.
Paddle handle lock, key operated black epoxy steel.

Referencia *Reference*	Kg
2141205	0,775



Junta de goma para 2141203, 2141204 y 2141205.
Rubber gasket for 2141203, 2141204 and 2141205.

Referencia *Reference*	Kg
2141203J0	0,005

Cerraduras de maleteros / *Paddle locks*



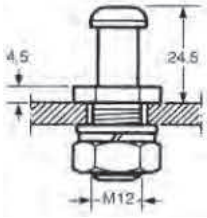

Cerradero acero cincado para cerradura 2141205/ 2141199.
Zinc plated steel keeper for lock 2141205/2141199.

Referencia *Reference*	Kg	Ø	Para *For*
2141205GA	0,07	10	2141205 2141199DR 2141199GA



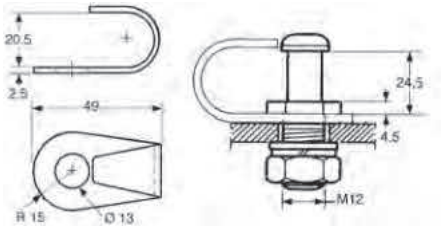

Protector de dedo, acero.
Steel guard.

Referencia *Reference*	Kg
2141205PR	0,03

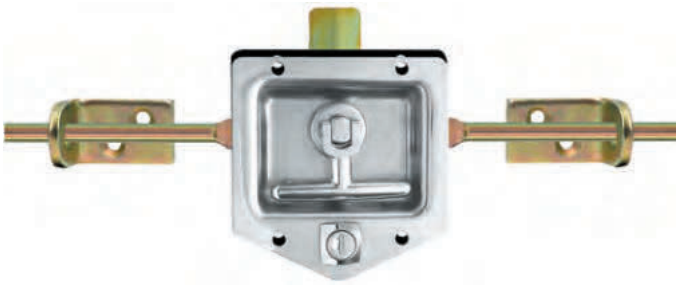

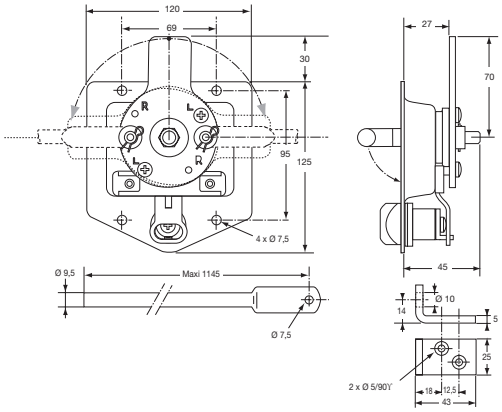

Cerradura de maletero inox, bloqueo mediante llave de números variados (*) o idéntico (**), mecanismo cierre de 3 puntos en acero cincado, con junta de goma.
Stainless steel paddle lock, key operated, various combinations (*) or identical (**), zinc plated steel 3 points locked system, with rubber gasket.

Referencia *Reference*	Kg	Tipo *Type*
2141218	1,98	*
2141218MN	1,98	**

Cerraduras de maleteros / *Paddle locks*



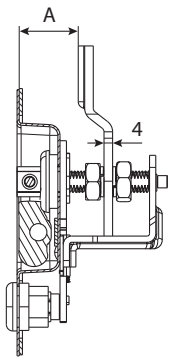

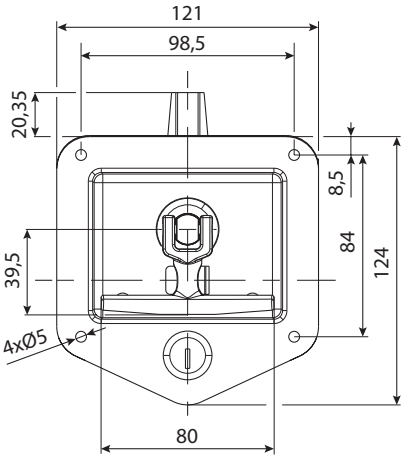

Cerradura de maletero inox, bloqueo mediante llave, mecanismo de cierre en acero cincado. Mismo número de llave.
Stainless steel paddle lock, key operated zinc plated steel locked system. Same key number.

Referencia *Reference*	Kg	A. min (mm)	A. max (mm)
2141310	0,565	19	35
2141311	0,565	35	51

Cerraduras de varillaje / *Locking gear*



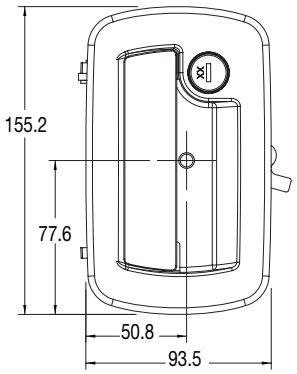

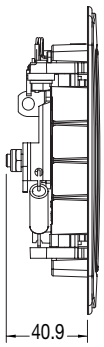

Cerradura de maletero dos puntos, con llave, acero lacado negro. Se suministra con junta de goma. Se utiliza con cerradura rotativa doble 2314498-01/ 2314499-01/ 2318610-01/ 2318611-01 y manilla interior 2323016-02 / 2323015-02.
Black powder coated 2 point paddle handle. Right hand barrel. Delivered with a rubber seal. For use with double rotor latch 2314498-01/2314499-01/2318610-01/2318611-01 and internal release 2323016-02 / 2323015-02.

Referencia *Reference*	Kg	Lado *Hand*
2320599-05	0,72	Derecho *Right*
2322672-03	0,72	Izquierda *Left*

Cerraduras rotativas y accesorios / *Rotor latches and accessories*

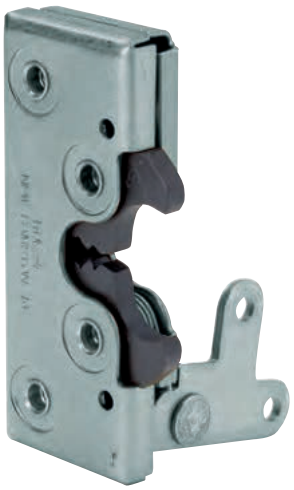

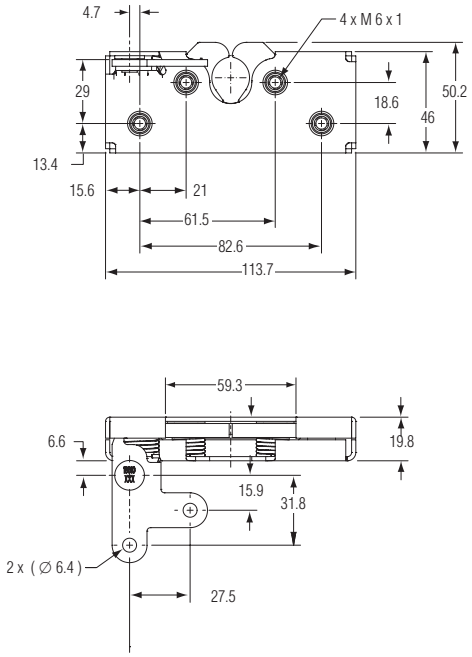

Cerradura rotativa doble, de 2 posiciones de bloqueo. Se utiliza con el perno Ø 17.15 mm 2311111-16. El soporte visual representa el lado izquierdo.
Double rotor latch 2 locking position, for use with Ø 17,15 mm bolt 2311111-16. The image represents the lefthand side.

Referencia *Reference*	Kg	Lado *Hand*
2318610-01	0,361	Izquierda *Left*
2318611-01	0,361	Derecho *Right*



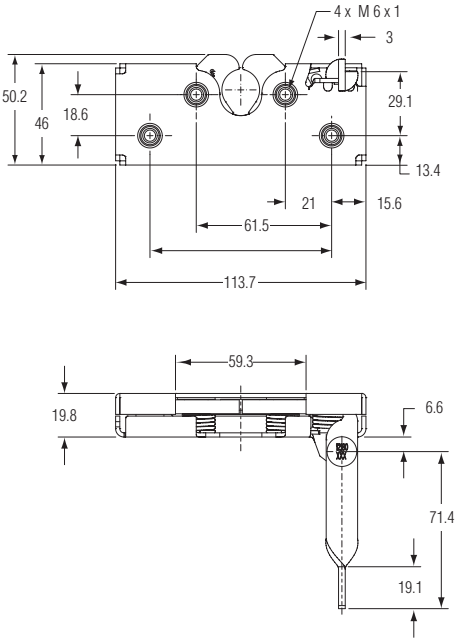

Cerradura rotativa doble de 2 posiciones de bloqueo, lado izquierdo. Se utiliza con el perno Ø 17.15 mm 2311111-16. El soporte visual representa el lado izquierdo.
Left hand double rotor latch 2 locking positions. To use with Ø 17,15 mm bolt 2311111-16. The image represents the lefthand side.

Referencia *Reference*	Kg	Lado *Hand*
2312180-16	0,362	Izquierda *Left*
2312181-16	0,362	Derecho *Right*

Cerraduras rotativas y accesorios / *Rotor latches and accessories*



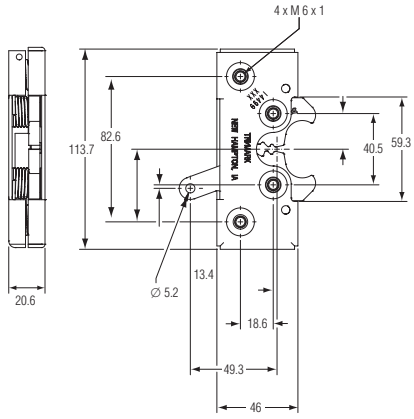

Cerradura rotativa doble, de 2 posiciones de bloqueo. Se utiliza con el perno Ø 17.15 mm 2311111-16. El soporte visual representa el lado izquierdo.
Double rotor latch 2 locking position, left hand for use with Ø 17,15 mm bolt 2311111-16. The image represents the lefthand side.

Referencia *Reference*	Kg	Lado *Hand*
2314498-01	0,361	Izquierda *Left*
2314499-01	0,361	Derecho *Right*



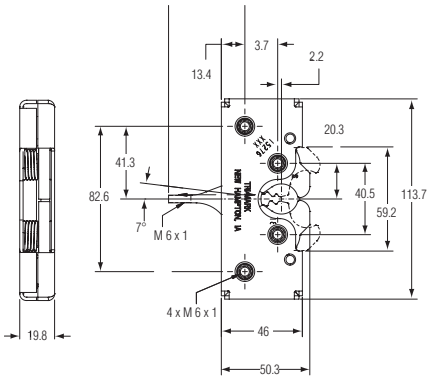

Cerradura rotativa doble de 2 posiciones de bloqueo, lado derecho. Se utiliza con el perno Ø 17.15 mm 2311111-16.
Double rotor latch 2 locking position, for use with Ø 17,15 mm bolt 2311111-16.

Referencia *Reference*	Kg
2315276-01	0,331



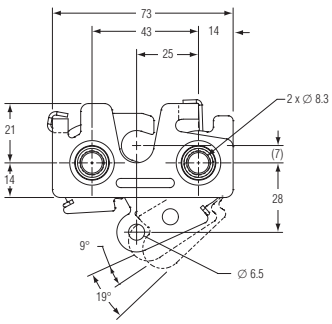

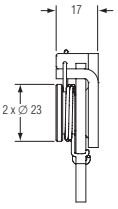

Cerradura de maletero doble posición, se utiliza con perno de 12 mm.
2 positions latch, for use with 12 mm bolt.

Referencia *Reference*	Kg
2319244-01	0,178

Cerraduras rotativas y accesorios / *Rotor latches and accessories*

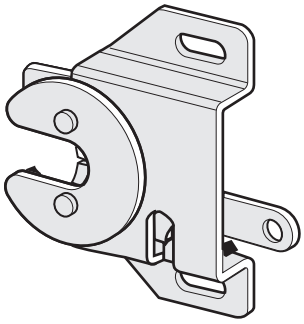

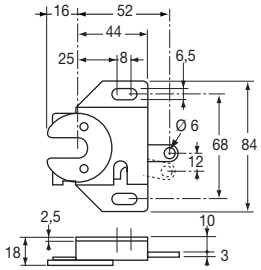

Cerradura acero cincado bicromatado. El visual representa el lado izquierdo.
Passivated zinc plated steel lock. The image represents the lefthand side.

Referencia *Reference*	Kg	Lado *Hand*
2141990DR	0,165	Derecho *Right*
2141990GA	0,165	Izquierda *Left*



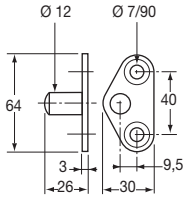

Cerradero acero cincado bicromatado.
Passivated zinc plated steel keeper.

Referencia *Reference*	Kg
2141991	0,065



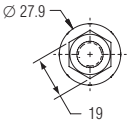

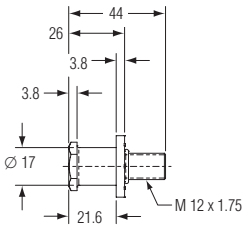

Perno Ø 17,15 mm.
Ø 17,15 mm bolt.

Referencia *Reference*	Kg	Ø
2311111-16	0,076	17



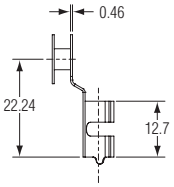

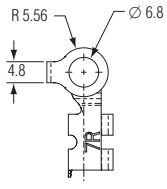

Clip.
Clip.

Referencia *Reference*	Kg	Lado *Hand*
2380801	0,005	Derecho *Right*
2380802	0,005	Izquierda *Left*

Cerrojos de muelle / *Spring locks*

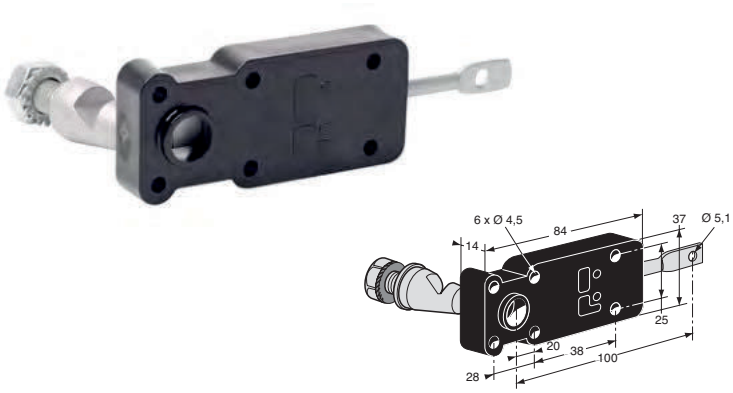

Soporte de pestillo delrin y resbalón acero geomet.
Slam latch bracket delrin and geomet steel keeper cone.

Referencia *Reference*	Kg
2243372	0,125

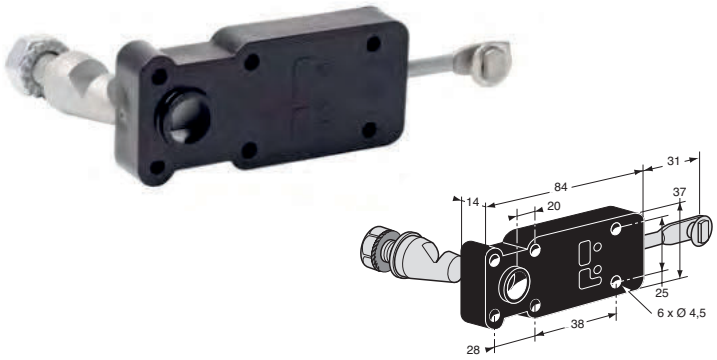

Soporte de pestillo delrin y resbalón acero geomet.
Slam latch bracket delrin and geomet steel keeper cone.

Referencia *Reference*	Kg
2243370	0,125

Cerrojos de muelle / *Spring locks*



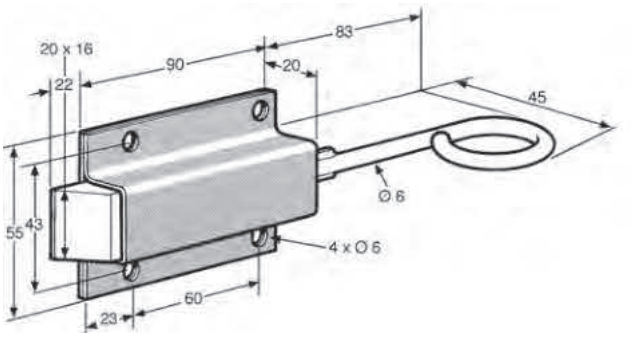

Cerrojo cincado acero pasivado.
Passivated galvanized steel.

Referencia *Reference*	Kg
2243330	0,325



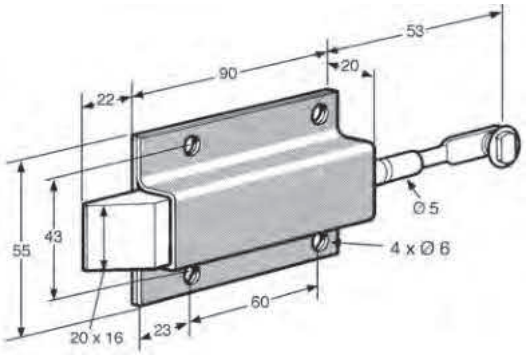

Cerrojo cincado.
Zinc plated latch.

Referencia *Reference*	Kg
2243350	0,33



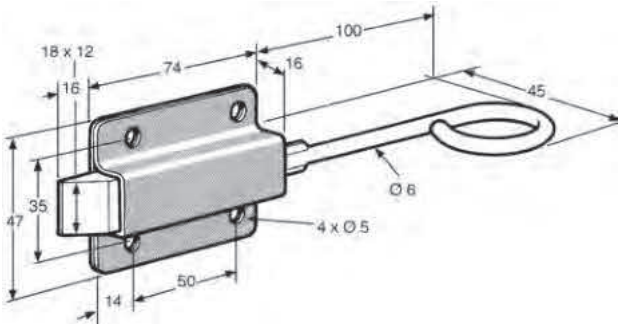

Cerrojo cincado.
Zinc plated latch.

Referencia *Reference*	Kg
2243340	0,21

Cerrojos de muelle / *Spring locks*



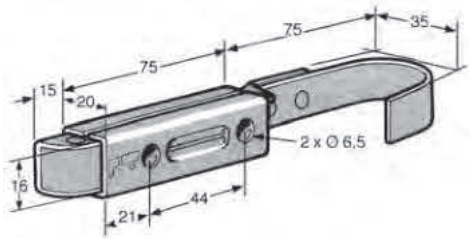

Cerrojo cincado.
Zinc plated latch.

Referencia *Reference*	Kg
2243541	0,17



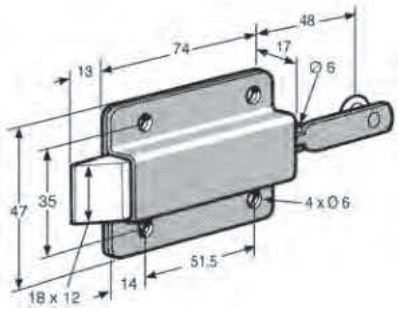

Cerrojo cincado.
Zinc plated latch.

Referencia *Reference*	Kg	
2243360	0,19	10



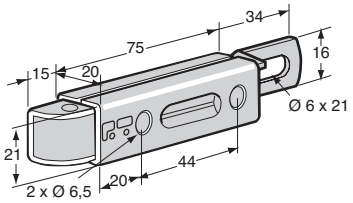

Cerrojo
Steel latch.

Referencia *Reference*	Kg	Acabado *Finish*
2204354IN	0,16	Acero inoxidable *Stainless steel*
2204354ZI	0,16	Acero cincado *Zinc plated*

Cerrojos de muelle / *Spring locks*

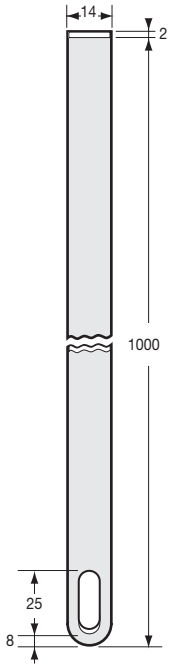

Barra, acero cincado.
Zinc plated steel rod.

Referencia *Reference*	Kg	
2243361	0,22	10



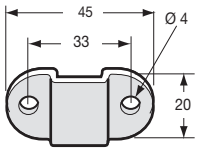

Guía de varilla, acero cincado bicromatado.
Bearing bracket, yellow zinc plated steel.

Referencia *Reference*	Kg	
2243363	0,015	20

Cerrojos / *Spring bolts*



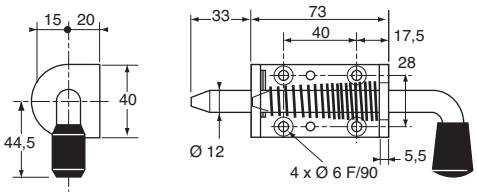

Cerrojo con tope, acero cincado.
Zinc plated steel spring bolt with retaining mechanism.

Referencia *Reference*	Kg
0844888	0,34

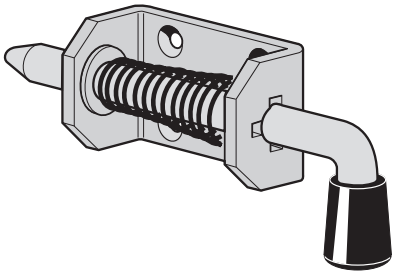

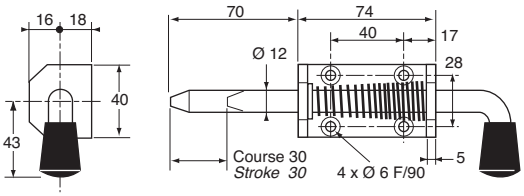

Cerrojo con tope, acero cincado.
Zinc plated steel spring bolt with retaining mechanism.

Referencia *Reference*	Kg	
0844889	0,374	10



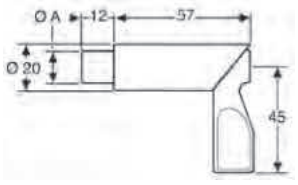

Cerrojo acero cincado.
Zinc plated steel bolt.

Referencia *Reference*	Kg	Ø A
0844900	0,16	14
0844901	0,16	10
0844909	0,16	12

Cerrojos / *Spring bolts*



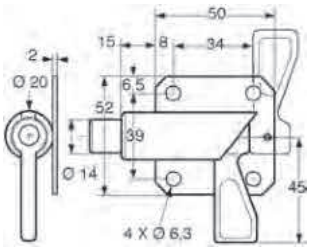

Cerrojo acero cincado con platina.
Zinc plated steel bolt.

Referencia *Reference*	Kg	Lado *Hand*
0844915DR	0,18	Derecho *Right*
0844915GA	0,18	Izquierda *Left*



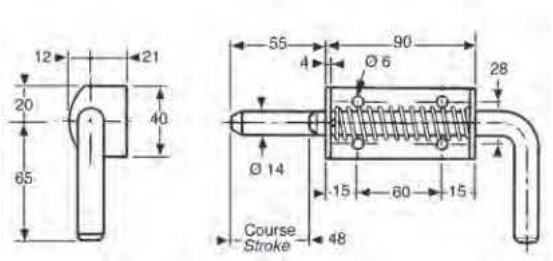

Cerrojo sin tope, acero cincado.
Zinc plated steel spring bolt.

Referencia *Reference*	Kg
0844898	0,44



Cerrojo con tope.
Spring bolt with retaining mechanism.

Referencia *Reference*	Kg	Acabado *Finish*
0844899	0,44	Acero cincado *Zinc plated*
0844902	0,44	Acero inoxidable *Stainless steel*

Cerrojos / *Spring bolts*



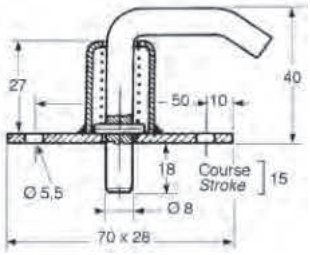

Cerrojo de vehículo para ganado, acero cataforesis.
Cataphorese steel spring bolt for cattle-box.

Referencia *Reference*	Kg
0844897C	0,1

Cerradura de seguridad / *Safety lock*



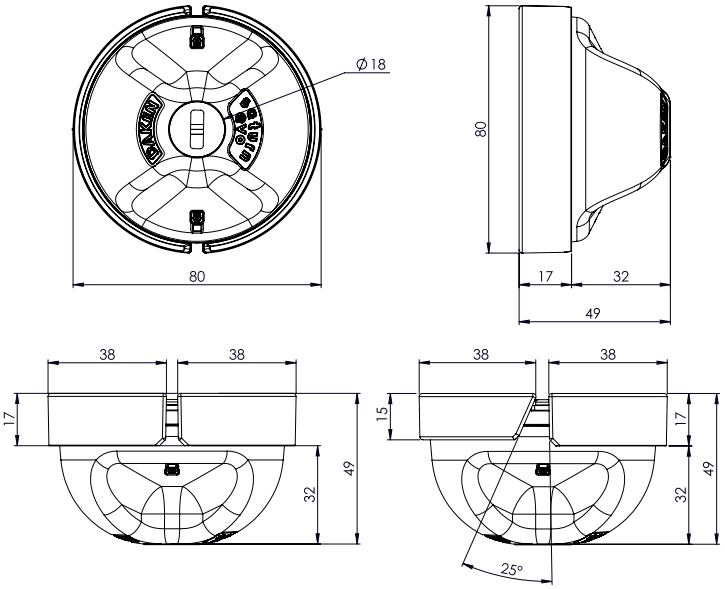

SATURN EVO

Cerradura de seguridad, caja de 2 cerradura del mismo número de llave.
Security lock, box of 2 balls of the same key number.

Referencia *Reference*	Kg
2141410	0,77

Cerraduras de compresión / *Compression latch*



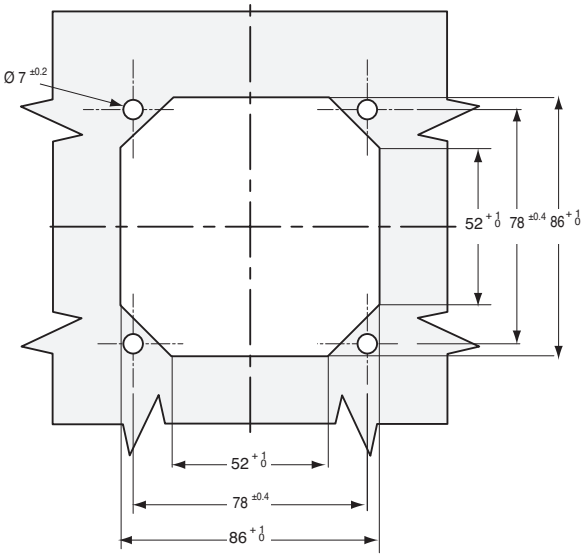

Cerradura de compresión, con llave (*) o sin llave (**), en acero KTL y pintura époxy negra. Se entrega con tornillería de fijación (leva no incluida).
Lockable compression latch, with locking barrel (*) or without locking barrel (**), black cationic painting. Delivered with screw set for studs and cam (cam not included).

Referencia *Reference*	Kg	Tipo *Type*
2141230	0,705	*
2141231	0,685	**

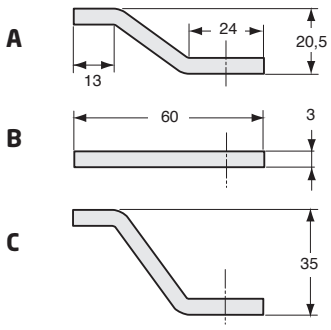

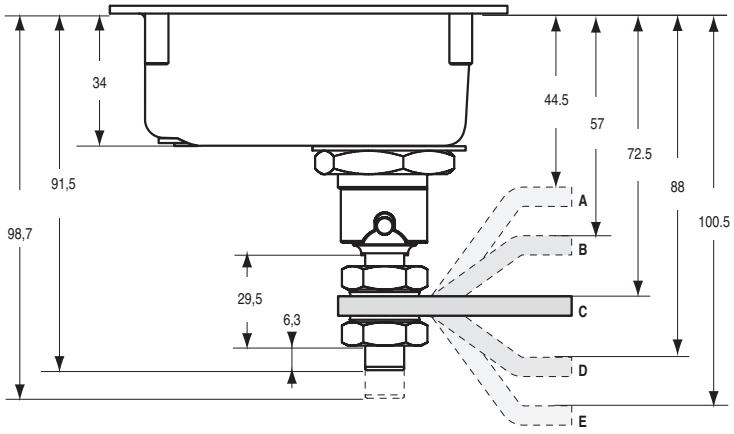

Leva plana, acero cincado.
Flat cam, zinc plated steel.

Referencia *Reference*	Kg	A. min (mm)	A. max (mm)	B. min (mm)	B. max (mm)	C. min (mm)	C. max (mm)	D. min (mm)	D. max (mm)	E. min (mm)	E. max (mm)	Tipo *Type*
2141235	0,045			54,5	63,5			85,5	94,5			A
2141234	0,045					70	79					B
2141236	0,045	42	51							98	107	C

Cerraduras para puerta corredera / *Sliding door locks*



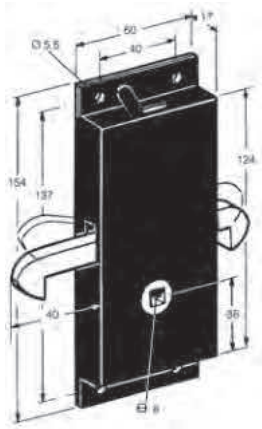

Cerradura derecha para puerta corredera, bloqueo interior en posición abierta mediante gancho, acero lacado negro. El visual representa el lado izquierdo.
Black enamalled steel sliding door lock, with locking bar. The image represents the lefthand side.

Referencia *Reference*	Kg	Lado *Hand*
2141995DR	0,7	Derecho *Right*
2141995GA	0,7	Izquierda *Left*



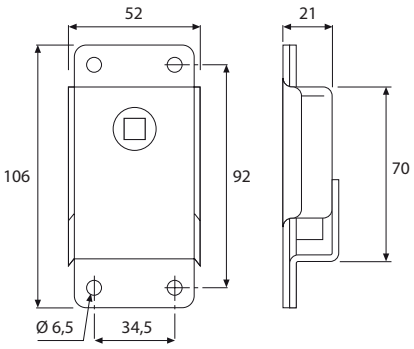

Cerradura de puerta corredera sin bloqueo, acero cincado.
Zinc plated steel sliding door lock, without locking bar.

Referencia *Reference*	Kg
2142000	0,355



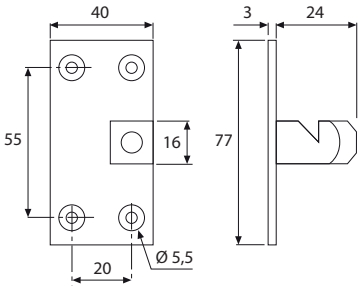

Cerradero derecho (lado dibujo) acero cincado. El soporte visual representa el lado izquierdo.
Zinc plated steel keeper. The image represents the lefthand side.

Referencia *Reference*	Kg	Lado *Hand*
2142001DR	0,11	Derecho *Right*
2142001GA	0,11	Izquierda *Left*

Cierre de un punto / *1 point locking system*



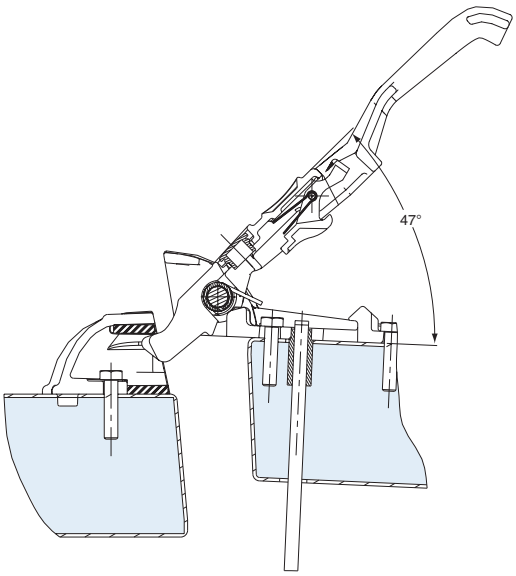

Cierre de un punto sin bombín, aluminio epoxi gris, con cerradero. Empujador de apertura interior 2344308PT (no incluido).
Single point lock, grey epoxy aluminium with catch, without barrel. Interior opening trigger 2344308PT (not included).

Referencia *Reference*	Kg
2344540	1,09



Empujador teflón para apertura interior.
Interior opening teflon tigger.

Referencia *Reference*	Kg
2344308PT	0,025

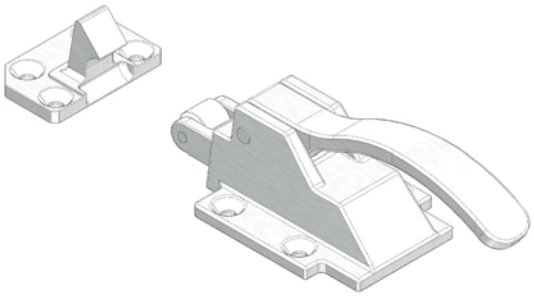

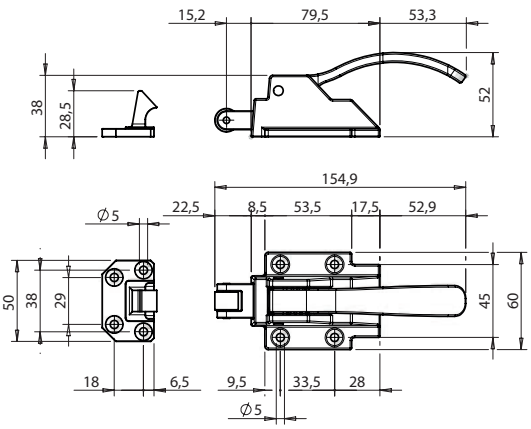

Cerradura con manilla redondeada, con cerradero.
External lock with rounded lever and striker.

Referencia *Reference*	Kg
027704110	0,500

Cierre de un punto / *1 point locking system*



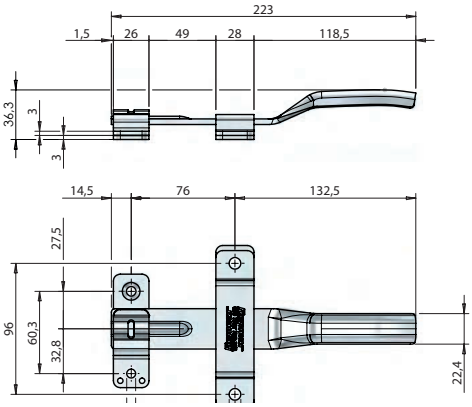

Cerradura de maletero inox.
Stainless steel handle.

Referencia *Reference*	Kg
027703160	0,465

Cierre heladero de un punto / *1 point slam lock*



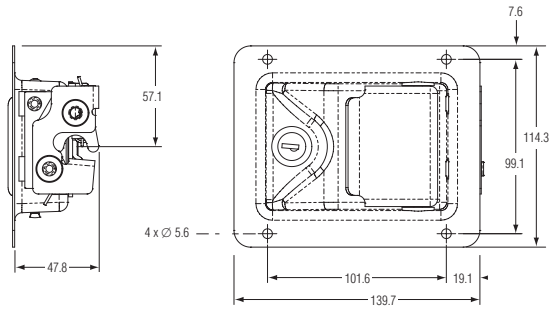

Cerradura de maletero con llave, acero inoxidable. Se utiliza con el perno 2381687-16.
Stainless steel compartment latch. To use with bolt 2381687-16.

Referencia *Reference*	Kg	Para *For*
2316268-13	0,505	2381687-16



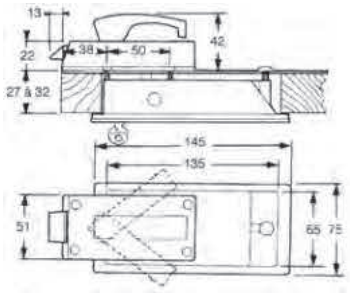

Cerradura empotrable, cuerpo zamac epoxi gris, manilla exterior epoxi blanco.
Recessed paddle handle, body in grey epoxy zinc alloy, paddle in white epoxy.

Referencia *Reference*	Kg
2137623	1,1

Cierre heladero de un punto / *1 point slam lock*



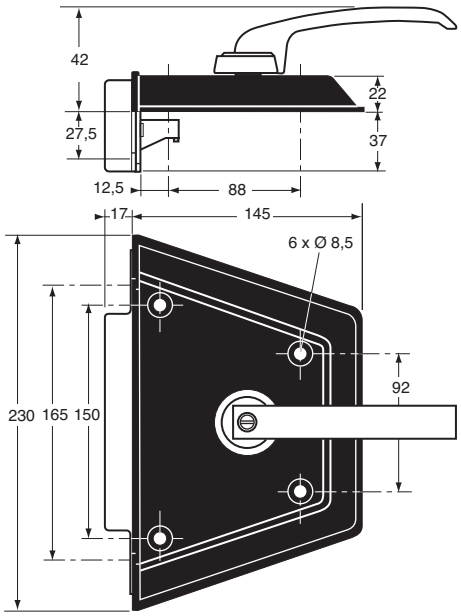

Cerradura completa, acero KTL, manilla zamak y tapa plástico. El visual representa el lado izquierdo.
Complete lock, with KTL coating, handle in zamak alloy and cover in plastic. The image represents the lefthand side.

Referencia *Reference*	Kg	Lado *Hand*
2141865DR	1,8	Derecho *Right*
2141865GA	1,8	Izquierda *Left*



Cerradero sólo.
Keeper alone.

Referencia *Reference*	Kg
2141865GS	0,109

Cierre heladero de un punto / *1 point slam lock*



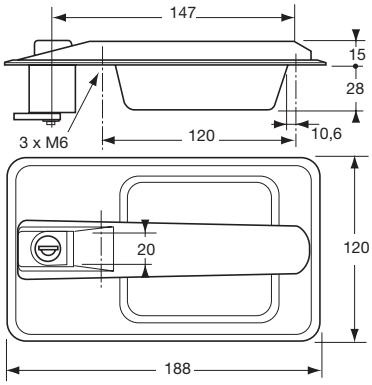

Manilla con llave, moldura aluminio epoxi negro con junta de goma para cerradura 2141865. Llaves de números variados.
Locking handle, black epoxy aluminium dish, with rubber gasket for lock 2141865. Various key combinations.

Referencia *Reference*	Kg
1940016	0,36

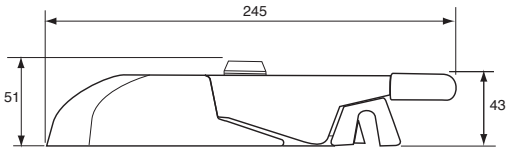

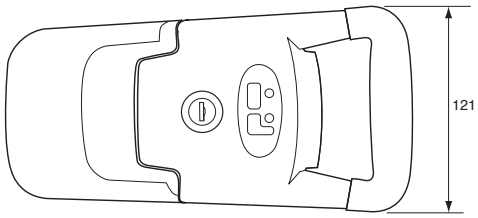



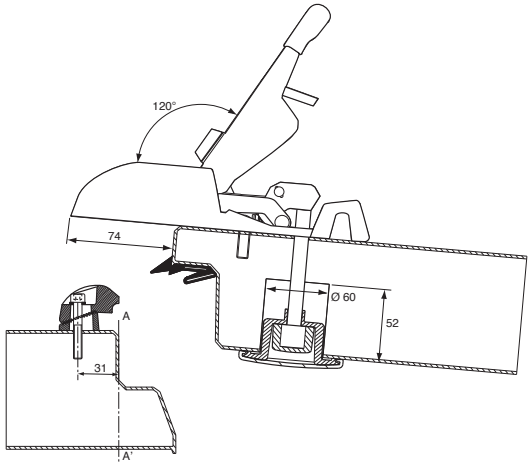

Cierre heladero aluminio epoxi gris, cerradero regulable. Cerradura con llave números variados (*) o idénticos (**).
Slam lock grey epoxy aluminium, adjustable catch, key operated, various combinations (*) or identical (**).

Referencia *Reference*	Kg	Tipo *Type*
2344550CV	1,385	*
2344550MN	1,385	**

Cierre heladero de un punto / *1 point slam lock*



Bombín cromado para 2344550.
Chrome plated locking cylinder for 2344550.

Referencia *Reference*
2344550BA

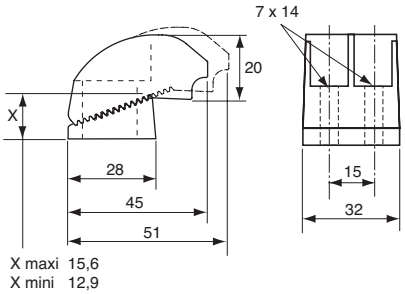

Cerradero de zamac para 2344550.
Zinc alloy keeper for 2344550.

Referencia *Reference*
2344550GA

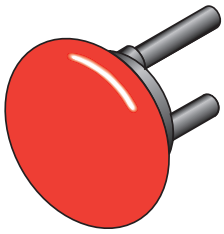

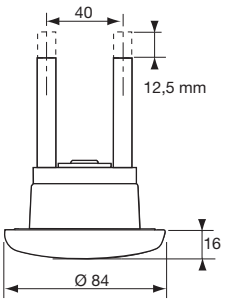

Empujador para apertura interior 2344550CV/MN y 2344531.
Internal release device for 2344550CV / MN and 2344531.

Referencia *Reference*	Kg	Para *For*
2344551	0,12	2344550CV / MN 2344531

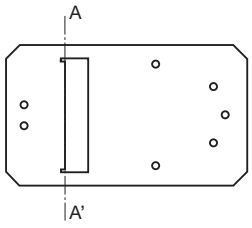

Plantilla de taladrado para 2344550.
Drilling gauge for 2344550.

Referencia *Reference*
2344552



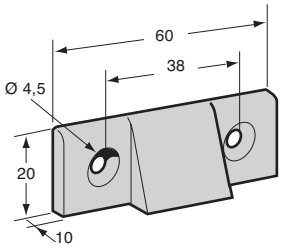

Resbalón latón.
Brass keeper.

Referencia *Reference*	Kg
2104304	0,05

Cierre heladero de un punto / *1 point slam lock*



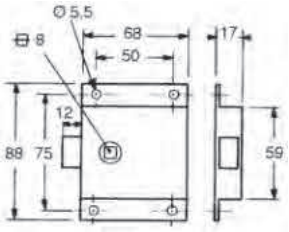

Cerradura acero cincado, funciona tanto a izquierda como a derecha.
Zinc plated steel lock, used right or left hand.

Referencia *Reference*	Kg
2141992	0,25

Cierre heladero de un punto / *1 point slam lock*



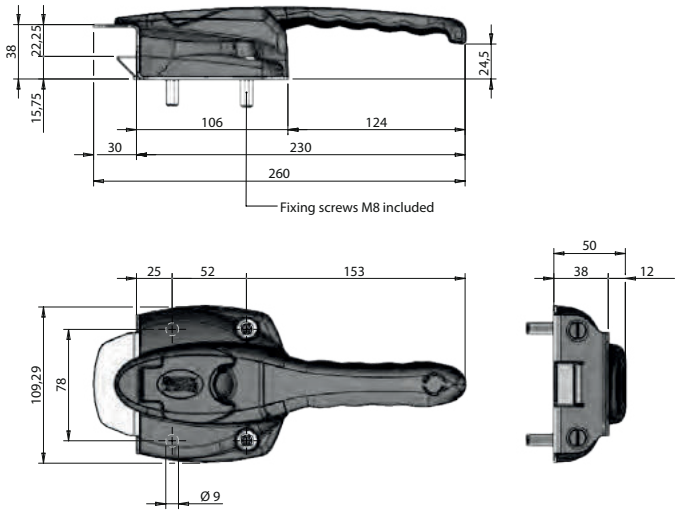

Cierre heladero en aplique.
External ice-cream lock.

Referencia *Reference*	Kg	Acabado *Finish*
027711239	0,785	Inox & plástico *Plastic & stainless steel*



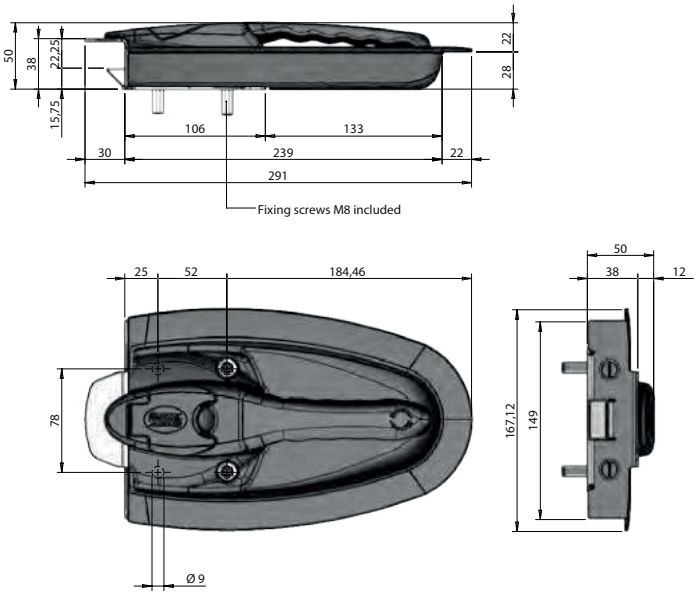

Cierre heladero empotrado.
Recessed ice-cream lock.

Referencia *Reference*	Kg	Acabado *Finish*
027711240	0,94	Inox & plástico *Plastic & stainless steel*

Cierre heladero de un punto / *1 point slam lock*



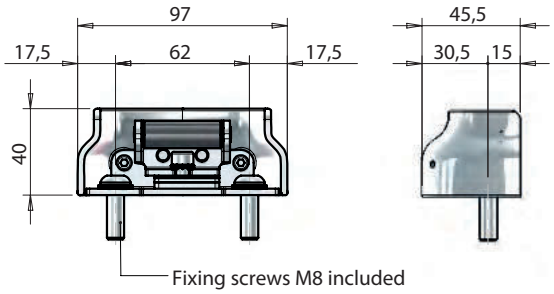

Cerradero en aplique.
External socket.

Referencia *Reference*	Kg	Acabado *Finish*
027711414	0,32	Acero inoxidable *Stainless steel*



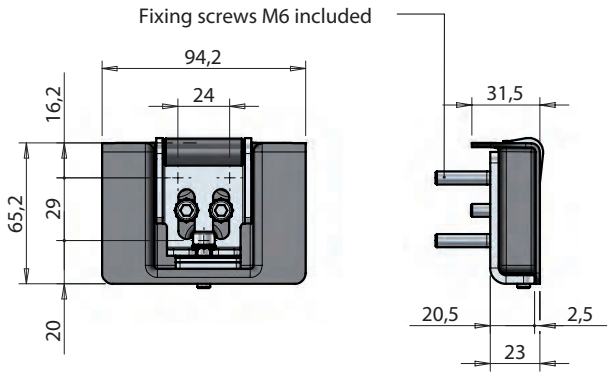

Cerradero empotrado a 90°.
Recessed 90° socket.

Referencia *Reference*	Kg	Acabado *Finish*
027711241	0,246	Inox & plástico *Plastic & stainless steel*



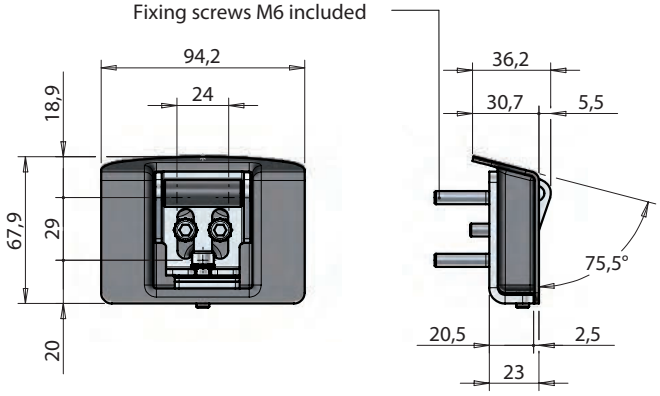

Cerradero empotrado a 110°.
Recessed 110° socket.

Referencia *Reference*	Kg	Acabado *Finish*
027711242	0,253	Inox & plástico *Plastic & stainless steel*

Cerraduras / *Locks*



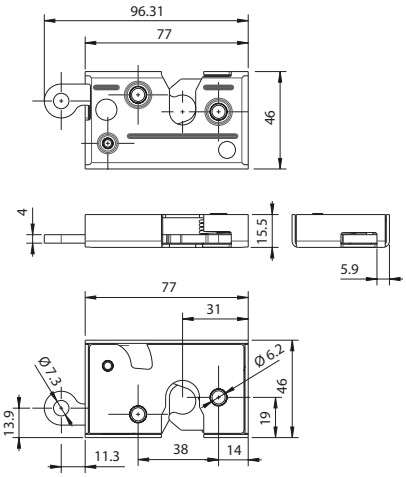

Cerradura de acero pasivado con níquel cincado, 1 actuador. La imagen representa el lado izquierdo.
Zinc nickel passivated steel lock, 1 actuator. The image represents the lefthand side.

Referencia *Reference*	Kg	Lado *Hand*
2141213V1D	0,175	Derecho *Right*
2141213V1G	0,175	Izquierda *Left*



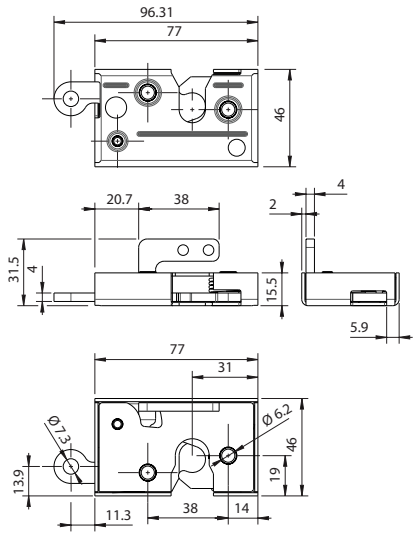

Cerradura de acero pasivado con níquel cincado, 2 actuadores. La imagen representa el lado izquierdo.
Zinc nickel passivated steel lock, 2 actuator. The image represents the lefthand side.

Referencia *Reference*	Kg	Lado *Hand*
2141213V2D	0,190	Derecho *Right*
2141213V2G	0,190	Izquierda *Left*



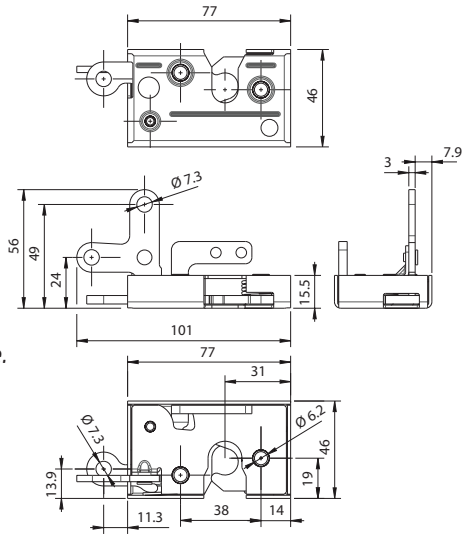

Cerradura de acero pasivado con níquel cincado, 3 actuadores. La imagen representa el lado izquierdo.
Zinc nickel passivated steel lock, 3 actuator. The image represents the lefthand side.

Referencia *Reference*	Kg	Lado *Hand*
2141213V3D	0,210	Derecho *Right*
2141213V3G	0,210	Izquierda *Left*

Cerraduras / *Locks*



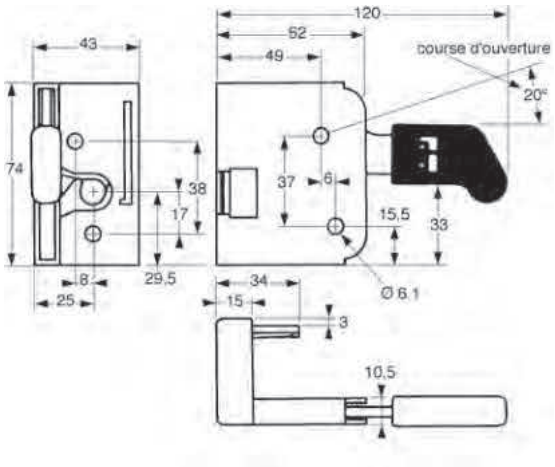

Cerradura derecha, acero KTL, lado dibujo. El soporte visual representa el lado derecho.
Cataphorese steel lock. The image represents the righthand side.

Referencia *Reference*	Kg	Lado *Hand*
2141199DR	0,42	Derecho *Right*
2141199GA	0,42	Izquierda *Left*



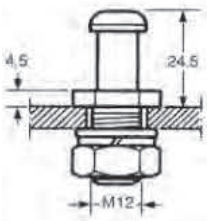

Cerradero acero cincado para cerradura 2141205/ 2141199.
Zinc plated steel keeper for lock 2141205/2141199.

Referencia *Reference*	Kg
2141205GA	0,07
2141213GA	0,07



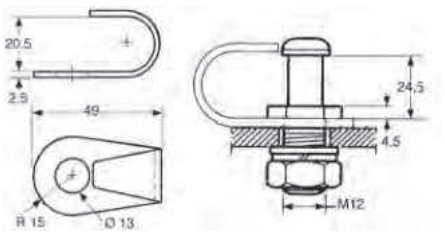

Protector de dedo, acero.
Steel guard.

Referencia *Reference*	Kg
2141205PR	0,03

Manetas / *Handles*



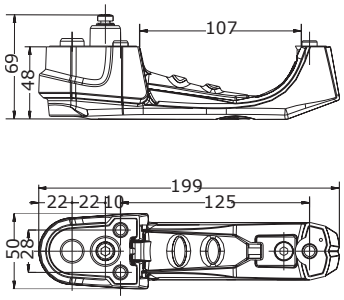

P65

Manija de bloqueo con la clave número 14603, plástico negro.
Locking handle with key number 14603, black plastic.

Referencia *Reference*	Kg
1940020	0,30



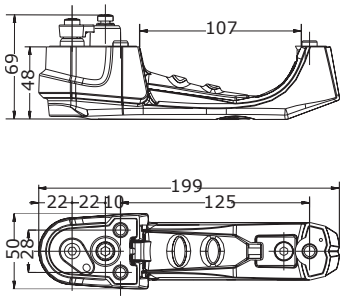

P65M

Manija de bloqueo accionada por motor con 2 llaves número 14603, plástico negro.
Motor-driven Locking handle with 2 key number 14603, black plastic.

Referencia *Reference*	Kg
1940020M	0,30



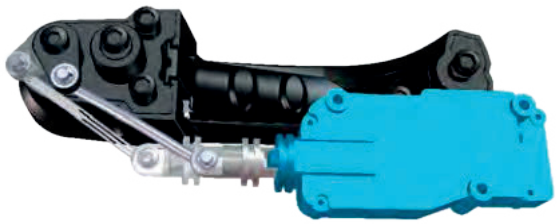

Actuador 12V.
Actuator 12 V.

Referencia *Reference*	Kg
S01117022	0,092

Manetas / *Handles*



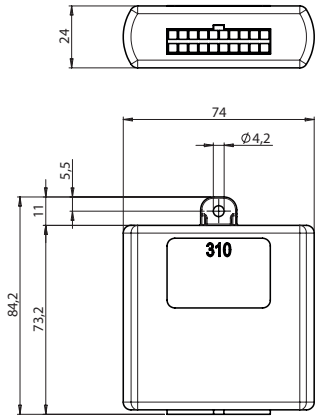

Receptor con cableado eléctrico, viene con 2 mandos a distancia.
Receiver with electric beam delivered with 2 remote control.

Referencia *Reference*	Kg	Para *For*
025711945	0,40	020911647 020911943 025711172 025711171 2243482MD 2243482MG

Manetas / *Handles*



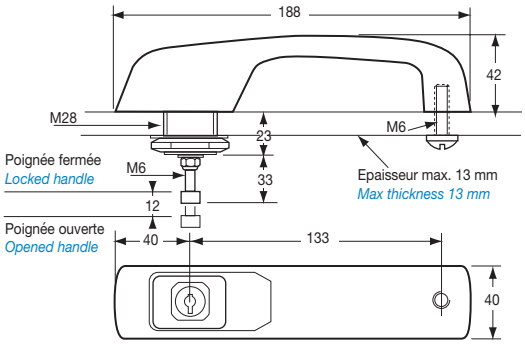

Manilla con llave N°610, con 1 (*) o 2 (**) llaves, plástico negro.
Locking handle with key number 610, with 1 (*) or 2 (**) key, black plastic.

Referencia *Reference*	Kg	Tipo *Type*
1940017	0,240	**
1940017MN	0,240	*

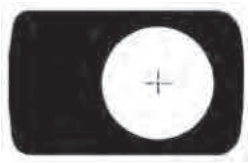

Junta superior E.P.D.M. negro, esp. 1 mm.
Black E.P.D.M. upper seal, 1mm thickness.

Referencia *Reference*	Espesor *Thickness*
1940017JS	1



Junta inferior E.P.D.M. negro, esp. 1 mm.
Black E.P.D.M. lower gasket, 1 mm thickness.

Referencia *Reference*	Espesor *Thickness*	
1940017JI	1	10

Manetas / *Handles*



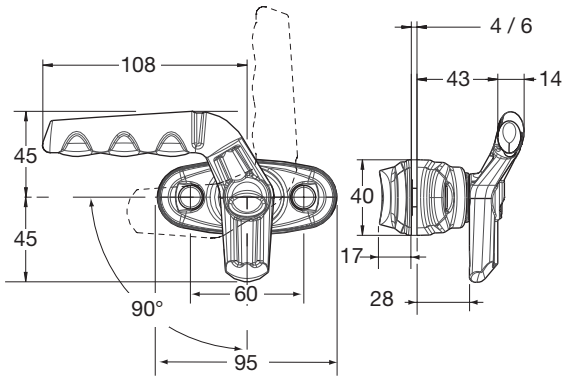

Manilla izquierda plástico negro, 1/4 de vuelta, completa. El soporte visual representa el lado izquierdo. Par de atornillado 1,5 / 2 N.m. par de apriete 3,5 / 4 N.m , 5 atornillar / desatornillar maxi.
Quarter turn handle complete, black plastic. The image represents the lefthand side. 2 M6-20 screws (suply). Screwing torque 1,5 to 2 N.m. Tightening torque 3,5 to 4 N.m. 5 screwing / unscrewing max.

Referencia *Reference*	Kg	Lado *Hand*
4144315	0,150	Izquierda *Left*
4144316	0,150	Derecho *Right*



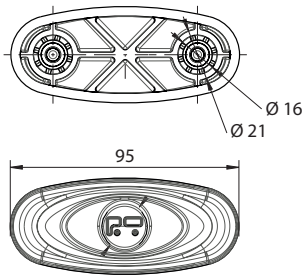

Base solo para manilla 1/4 de vuelta, plástico negro.
Plinth for quarter turn black plastic handle.

Referencia *Reference*	Kg
4144315SS	0,021



Manilla 1/4 de vuelta, plástico negro.
Quarter turn black plastic handle only.

Referencia *Reference*	Kg	Lado *Hand*
4144315P0	0,12	Izquierda *Left*
4144316P0	0,12	Derecho *Right*



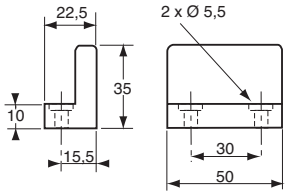

Cerradero para manilla 4144315/316, plástico negro.
catchplate for 4144315/316 handle, black plastic.

Referencia *Reference*	Kg	Para *For*
4144312BU	0,035	4144315 4144316

Manetas / *Handles*



Tapón para tornillo, plástico negro.
Screw cover, black plastic.

Referencia *Reference*	
4144312B0	100

Limitadores de abertura / *Window stay*



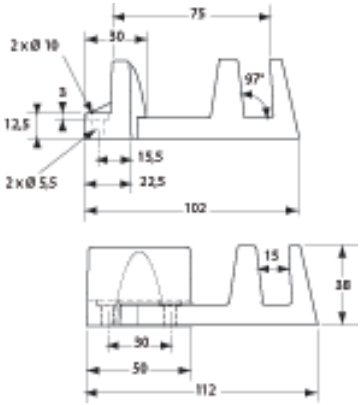

Limitador de abertura para manilla 4144315/316, plastico negro.
Window stay for 4144315/316 handle, black plastic.

Referencia *Reference*	Kg	Para *For*
4144313	0,07	4144315 4144316



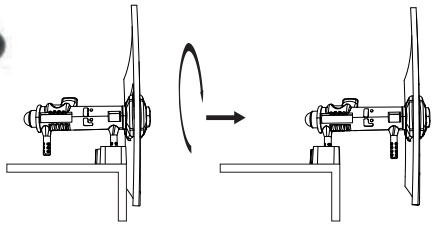

Cerrojo completo de compuerta embolsado sin montar. Par de apriete 7 +- 1 N.m.
Complete tailgate lock, in bag unassembled. Tightening torque 7 +- 1 N.m.

Referencia *Reference*	Kg
4144317	0,340



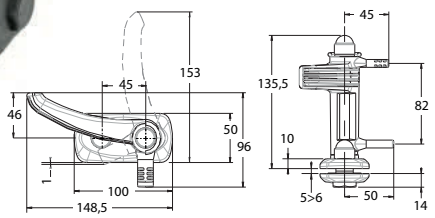

Cerrojo de compuerta embolsado sin montar. Par de apriete 7 +- 1 N.m.
Tailgate lock, in bag unassembled. Tightening torque 7 +- 1 N.m.

Referencia *Reference*	Kg
4144317VE	0,340



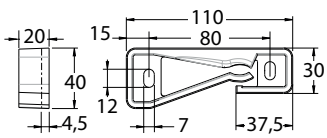

Tope de cerrojo de compuerta.
Tailgate lock retainer.

Referencia *Reference*	Kg
4144317AV	0,30

Kit de falleba con varillas / *Rod lock kit*

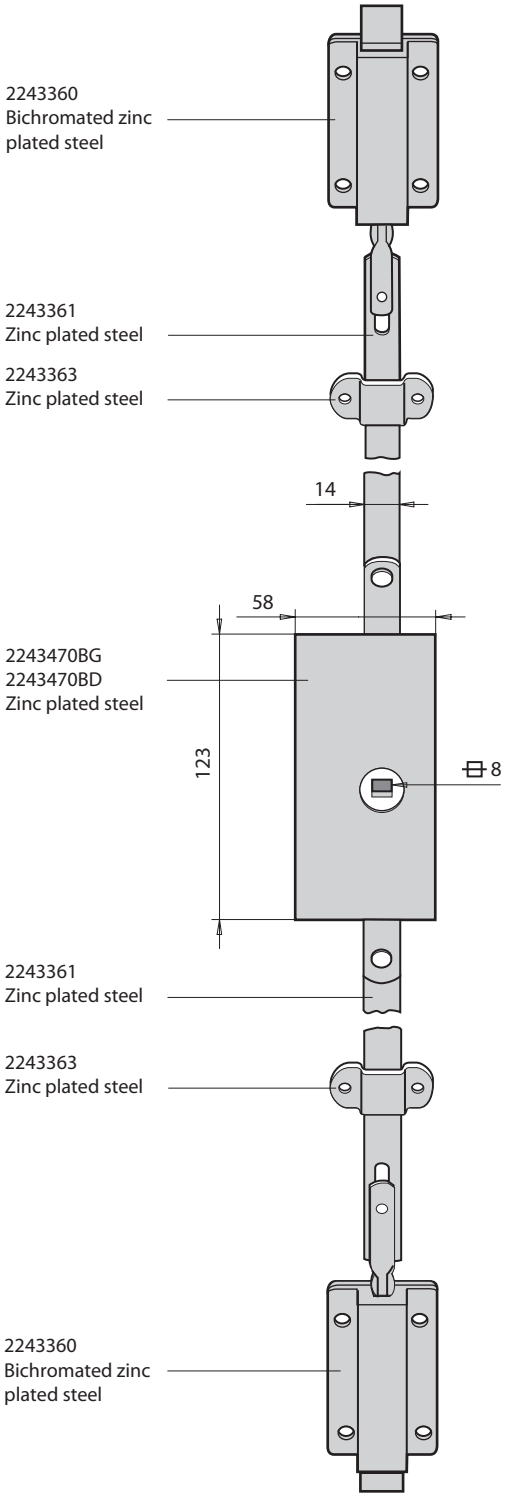

Kit de falleba zincada. Equipada con 2 guías, 2 varillas H 1000 mm, 2 cerrojos y una caja de falleba (falleba derecha = dibujo).
Zinc plated steel rod lock kit. Fitted with 2 brackets, 2 steel rods H 1000 mm, 2 slam latch and 1 central body (right lock as illustrated).

Referencia *Reference*	Kg	Acabado *Finish*	Lado *Hand*
2243470CD	1,160	Acero cincado *Zinc plated*	Derecho *Right*
2243470CG	1,160	Acero cincado *Zinc plated*	Izquierda *Left*

Kit de falleba con varillas / *Rod lock kit*

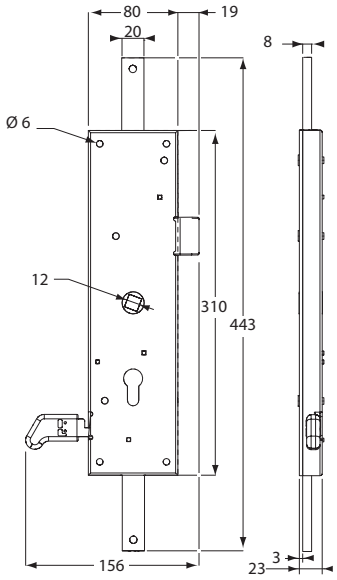

1

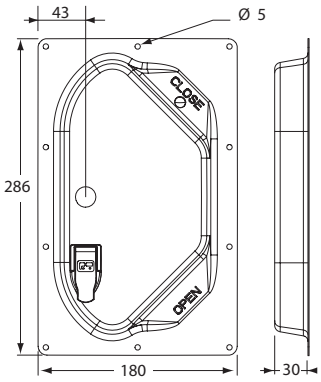

2

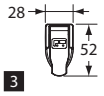

3

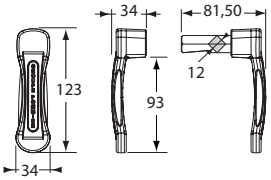

4

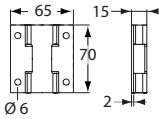

5

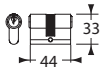

6

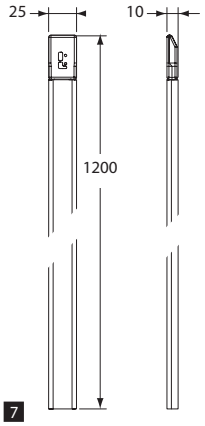

7

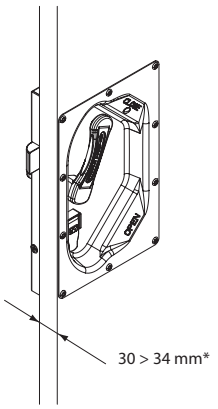

Kit de falleba. Equipada con 2 guías, 2 varillas H 1200 mm con pestillo soldado, 1 caja de falleba, 1 cubeta inox con tapa de bombín, 1 bombín 22 x 22 combinaciones variadas (*) o misma llave (**), 1 conjunto maneta, 1 pegatina con instrucciones de utilización (falleba derecha = dibujo).

Stainless steel rod lock kit. Fitted with 2 brackets, 2 steel rods H 1200 mm with welded cam, 1 central body, 1 stainless steel pan with lock cover, 1 barrel 22 x 22 varied key combinations (*) or same key number (**), 1 handles set, 1 user label (right lock as illustrated).

Referencia *Reference*	Kg	Acabado *Finish*	Lado *Hand*	Tipo *Type*
2243482FD	4,745	Acero inoxidable *Stainless steel*	Derecho *Right*	* *
2243482FG	4,745	Acero inoxidable *Stainless steel*	Izquierda *Left*	* *
2243483FD	4,745	Acero inoxidable *Stainless steel*	Derecho *Right*	** **
2243483FG	4,745	Acero inoxidable *Stainless steel*	Izquierda *Left*	** **

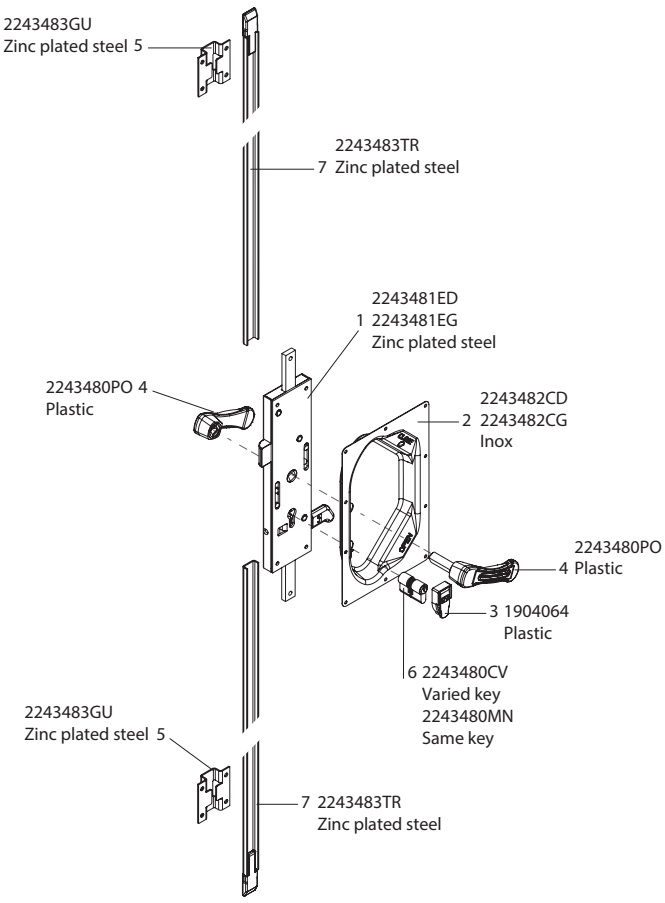

Kit de falleba con varillas / *Rod lock kit*

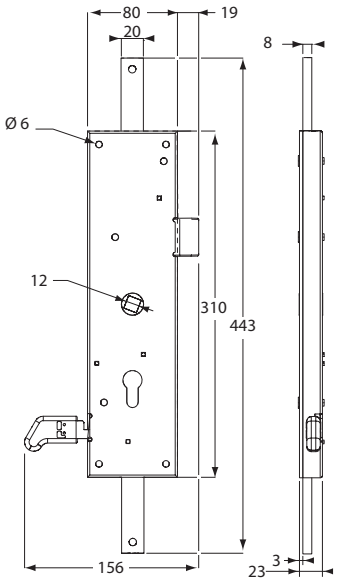

1

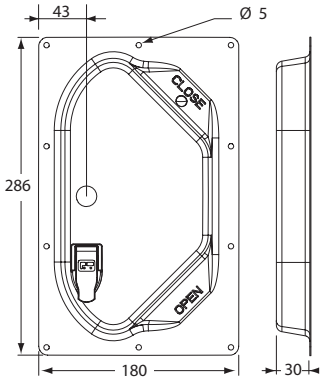

2

Kit de falleba. Equipada con 2 guías, 2 varillas H 1200 mm con pestillo soldado, 1 caja de falleba, 1 cubeta inox con tapa de bombín, 1 bombín 10 x 30 combinaciones variadas (*) o misma llave (**), 1 conjunto maneta, 1 pegatina con instrucciones de utilización (falleba derecha = dibujo).

Stainless steel rod lock kit. Fitted with 2 brackets, 2 steel rods H 1200 mm with welded cam, 1 central body, 1 stainless steel pan with lock cover, 1 barrel 10 x 30 varied key combinations (*) or same key number (**), 1 handles set, 1 user label (right lock as illustrated).

Referencia *Reference*	Acabado *Finish*	Lado *Hand*	Tipo *Type*
2243484FD	Acero inoxidable *Stainless steel*	Derecho *Right*	* *
2243484FG	Acero inoxidable *Stainless steel*	Izquierda *Left*	* *
2243485FD	Acero inoxidable *Stainless steel*	Derecho *Right*	** **
2243485FG	Acero inoxidable *Stainless steel*	Izquierda *Left*	** **

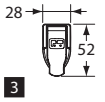

3

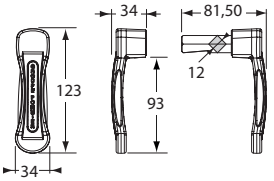

4

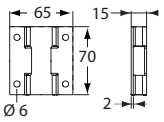

5

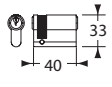

6

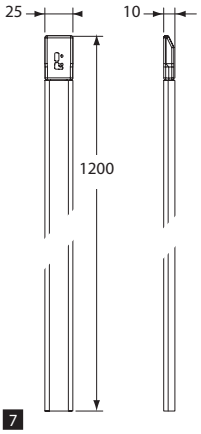

7

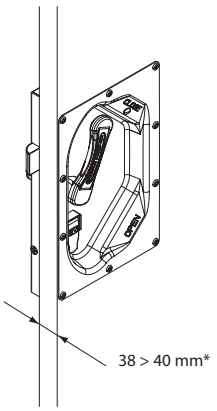

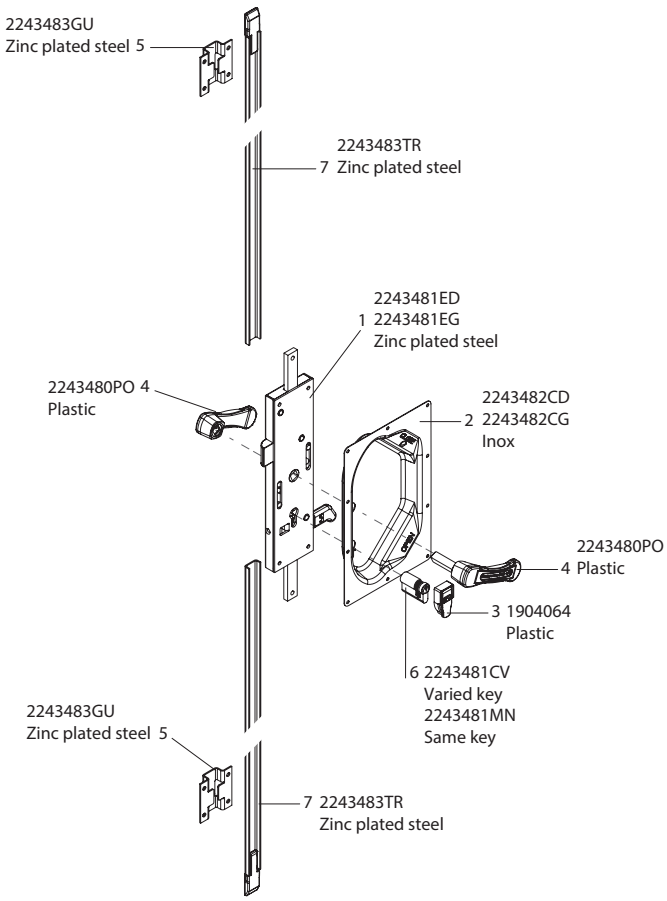

Kit de falleba con varillas / *Rod lock kit*

Kit de falleba en acero zincado.Equipada con 2 guías, 2 varillas H 1000 mm y 1 caja de falleba (falleba izquierda = dibujo).
Zinc plated steel rod lock kit. Fitted with 2 brackets, 2 steel rods H 1000 mm, 1 central body (left lock as illustrated).

Referencia *Reference*	Kg	Acabado *Finish*	Lado *Hand*
2304437CD	4,24	Acero cincado *Zinc plated*	Derecho *Right*
2304437CG	4,24	Acero cincado *Zinc plated*	Izquierda *Left*

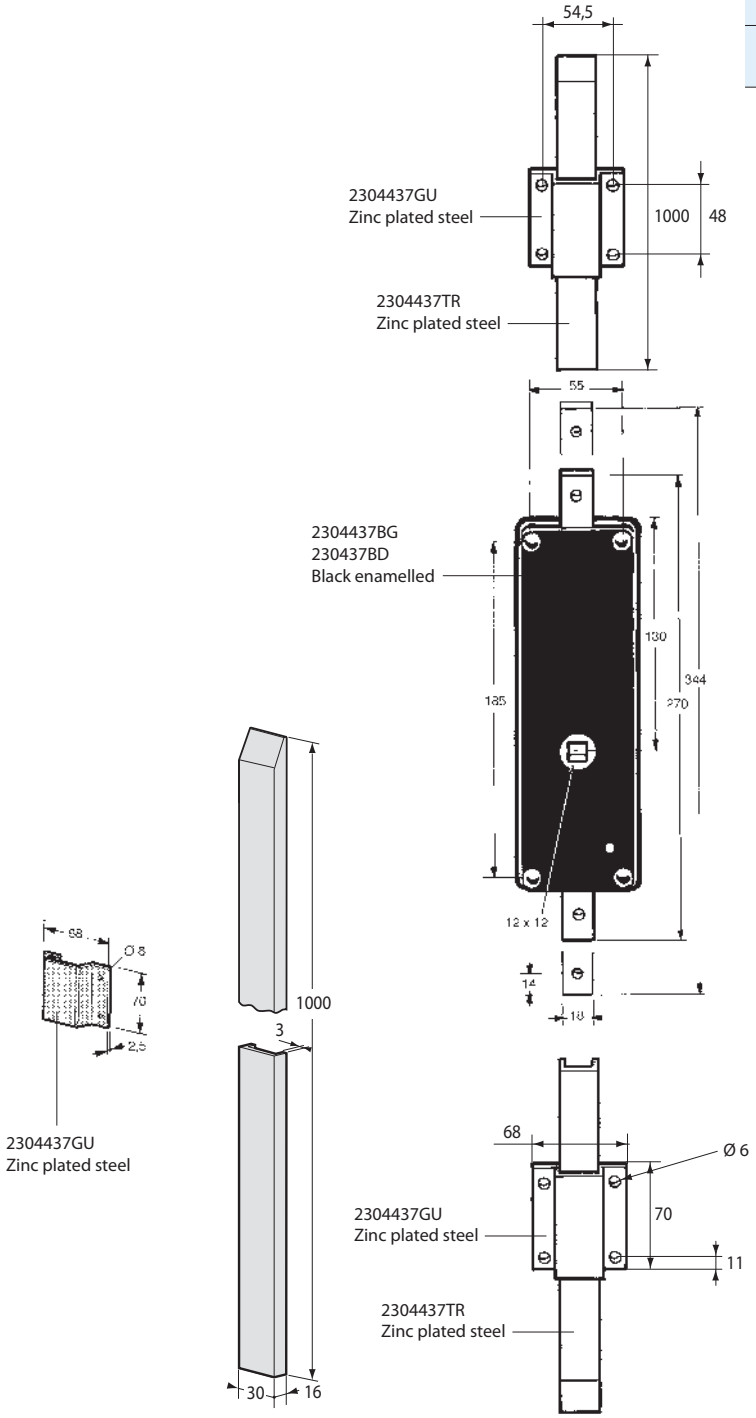

Accesorios para falleba con varillas / *Accessories for rod lock*



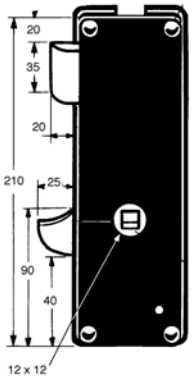

Caja de falleba, acero esmaltado negro.
Centre lock for 3 way rod lock assembly, black enamelled.

Referencia *Reference*	Kg	Lado *Hand*
2304436BD	1,37	Derecho *Right*
2304436BG	1,37	Izquierda *Left*





Caja de falleba, acero esmaltado negro.
Centre lock for 2 way rod lock assembly, black enamelled.

Referencia *Reference*	Kg	Lado *Hand*
2304437BD	1,37	Derecho *Right*
2304437BG	1,37	Izquierda *Left*

Kit de falleba en aplique inox / *External locking gear kit stainless steel*

Configure este producto en nuestro configurador online NEMO en www.pommier.eu
Configure this product in our NEMO online configurator at www.pommier.eu

1 Configure su falleba en aplique de acero inoxidable de 16, 22 o 27 mm
Configure your stainless steel external locking gear 16, 22 or 27 mm

- **Elección del tubo /** *Tube choice*
- **Elección del pestillo /** *Choice of the cam*
- **Elección del cerradero /** *Choice of the keeper*
- **Elección de la guía pequeña /** *Choice of the small guide*
- **Elección de la guía grande /** *Choice of the large guide*
- **Elección del anillo antirack y opciones /** *Choice of the antirack ring and option*
- **Elección de la maneta /** *Choice of handle*








2 Elija la configuración: ensamblado o semi-ensamblado
Choose the configuration : assembled or semi-assembled

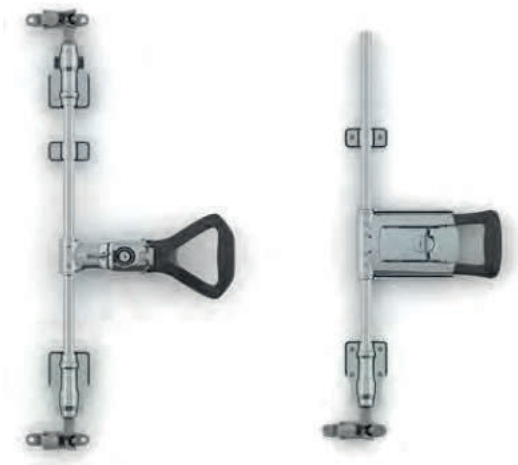

3 Encuentra tu kit completo listo para usar
Find your complete kit ready to use

Kit de falleba en aplique Ø16 inox / *External locking gear kit Ø16 stainless steel*

Falleba completa inox sin eje Ø 16.
Stainless steel locking gear without Ø 16 rod.

Referencia *Reference*	Kg	Acabado *Finish*
2344710CC	2,600	Acero inoxidable *Stainless steel*

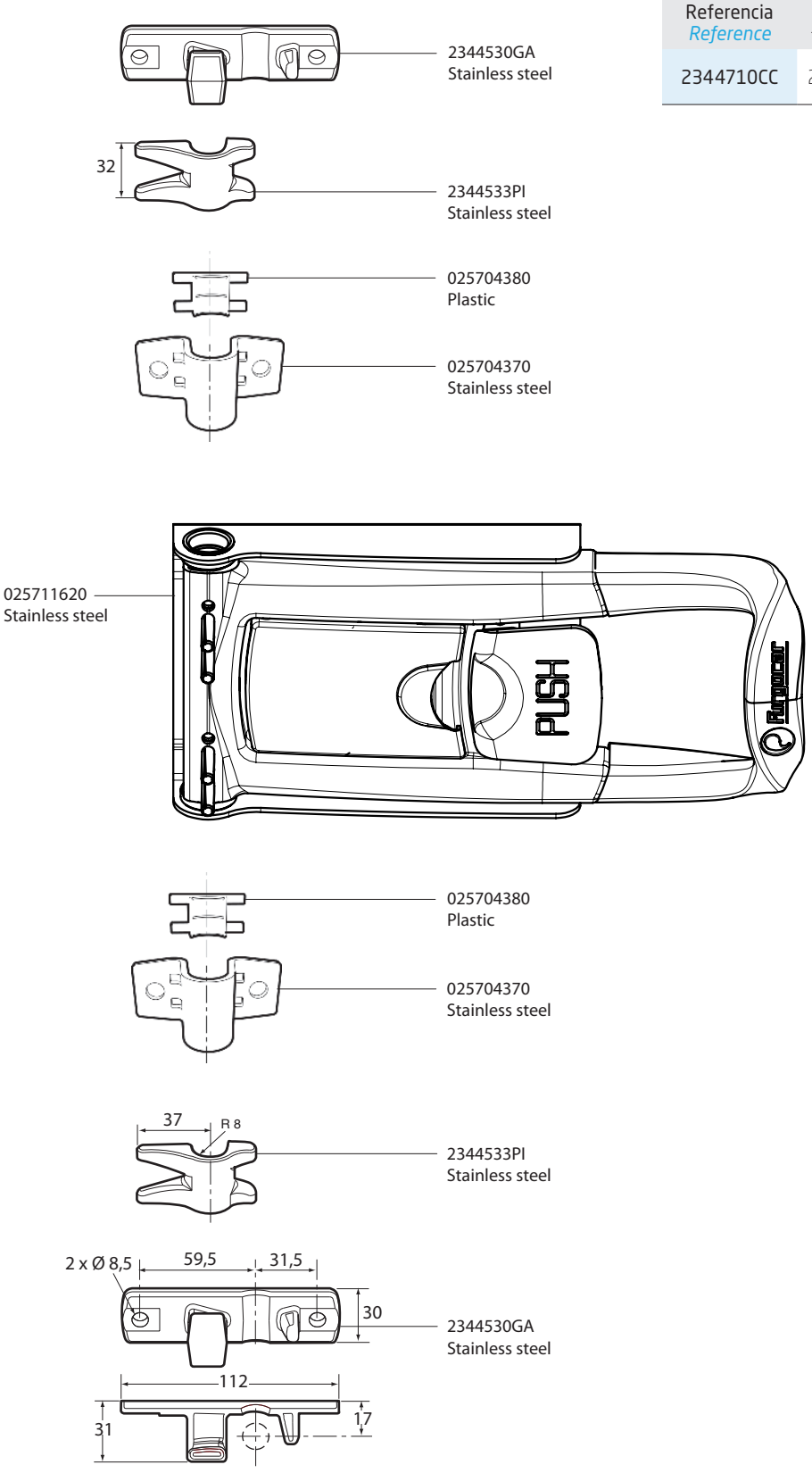

Kit de falleba en aplique Ø16 inox / *External locking gear kit Ø16 stainless steel*

Kit falleba Ø 16 ST1.
External locking gear kit Ø 16 ST1.

Referencia *Reference*	Kg	Acabado *Finish*	
022510015	1,1	Acero inoxidable *Stainless steel*	10

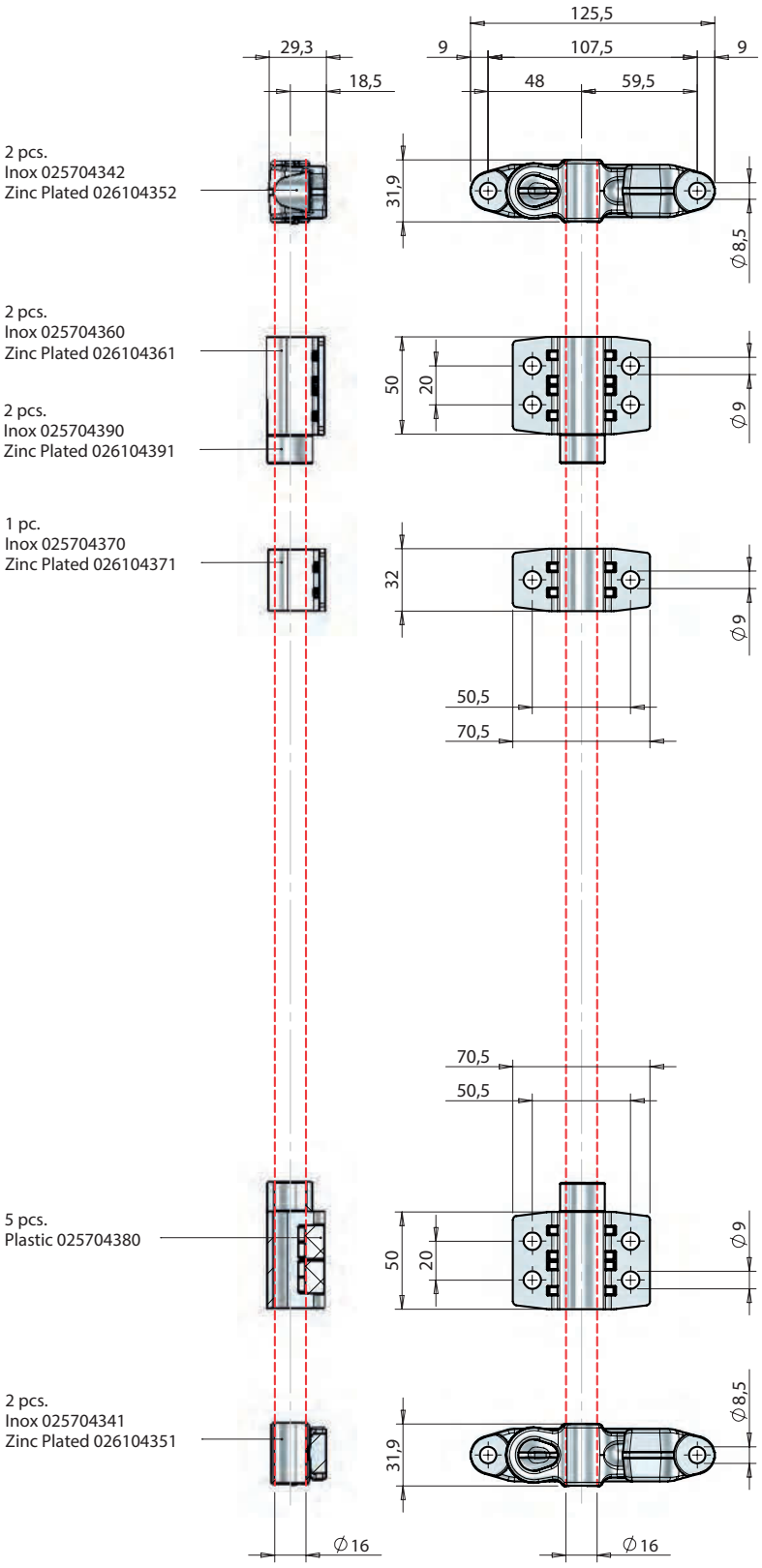

Kit de falleba en aplique Ø16 / *External locking gear kit Ø16*

FURGOCAR ST1 16

Kit falleba Ø 16 ST1.

External locking gear kit Ø 16 ST1.

Referencia *Reference*	Kg	Acabado *Finish*
022511053	1,1	Acero cincado *Zinc plated*

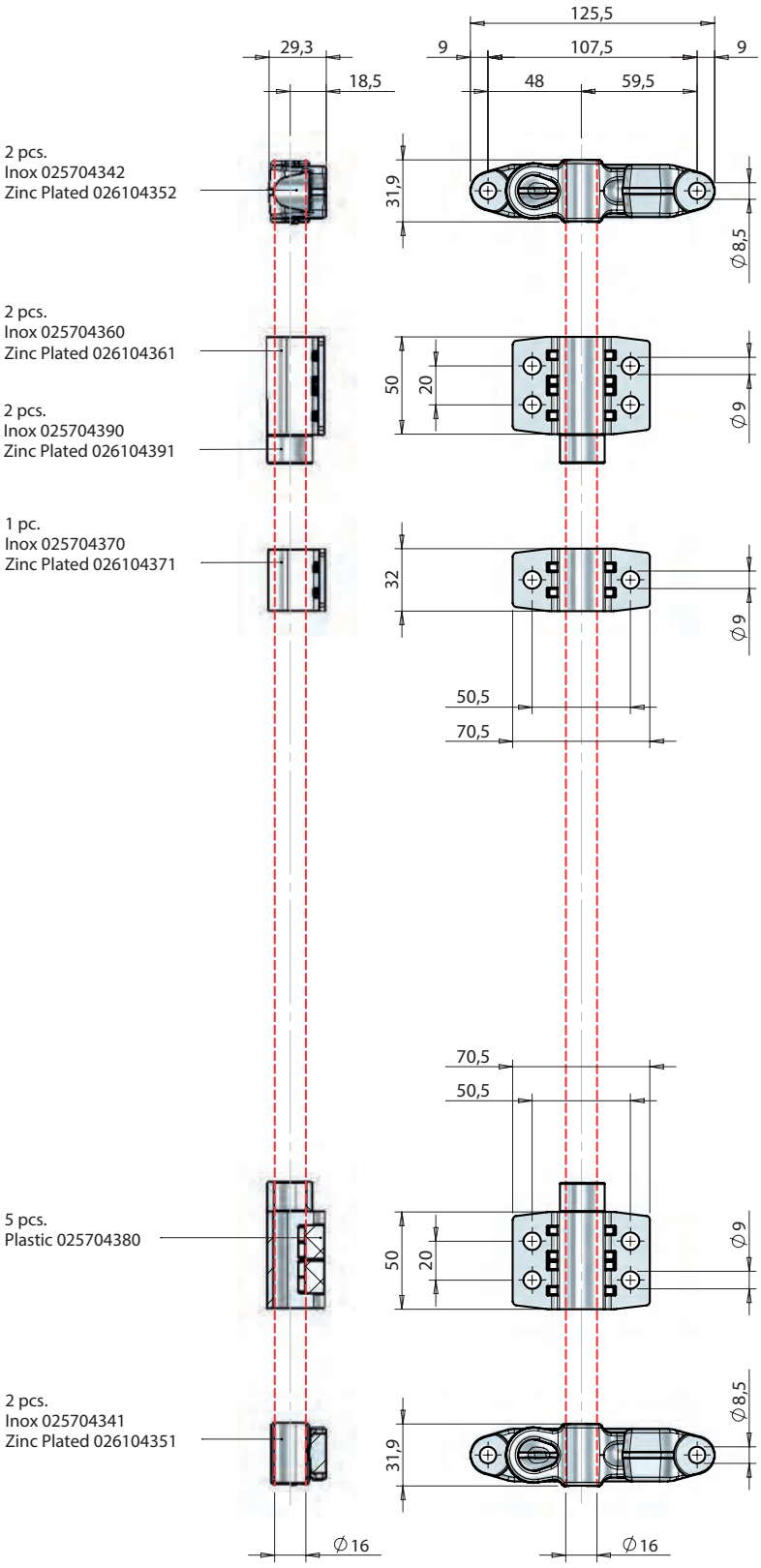

Kit de falleba en aplique Ø16 / *External locking gear kit Ø16*

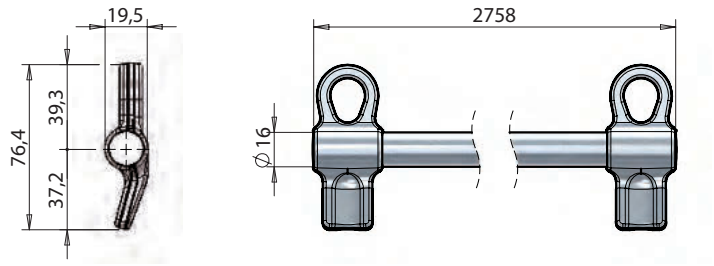

Eje Ø 16 con pestillos ST1 montados, fijación vertical.
Rod Ø 16 assembled with ST1 cams for vertical operation keepers.

Referencia *Reference*	Kg	Acabado *Finish*
02160311A	4,58	Acero cincado *Zinc plated*

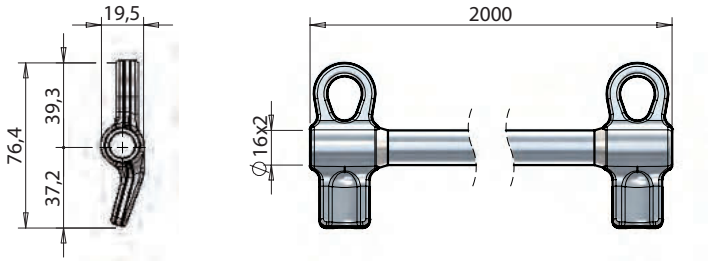

Eje Ø 16 x 2 mm con pestillos ST1 montados, fijación vertical.
Rod Ø 16 x 2 mm assembled with ST1 cams for vertical operation keepers.

Referencia *Reference*	Kg	Acabado *Finish*
02160311B	1,63	Acero cincado *Zinc plated*

Manetas para falleba en aplique Ø16 inox / *Handles for external locking gear Ø16 stainless steel*



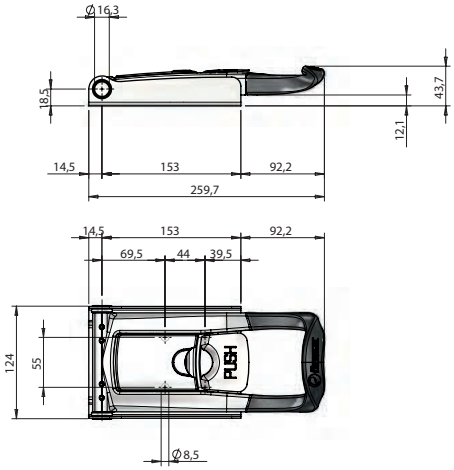

FURGOCAR TORSEO 16 SH-X/I

Manilla colocada en la superficie. Puntos de fijación interiores con tapa de protección y bombín.
Ø 16 PUSH external handle. Internal holes, standard cover & barrel.

Referencia *Reference*	Kg	Acabado *Finish*	
025711620	1,45	Acero inoxidable *Stainless steel*	4



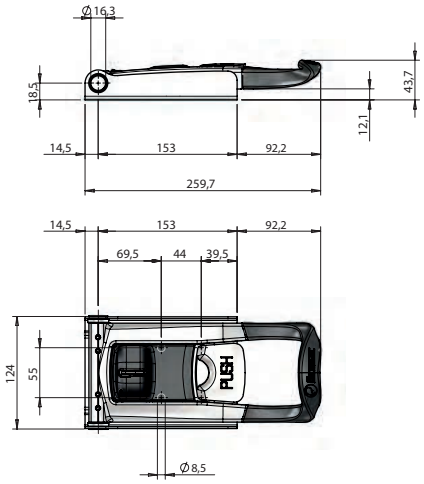

FURGOCAR TORSEO 16 SH-XPL/I

Manilla colocada en la superficie. Puntos de fijación interiores con tapa específica para candado.
Ø 16 PUSH external handle. Internal holes, paddle lock cover.

Referencia *Reference*	Kg	Acabado *Finish*	
025711657	1,40	Acero inoxidable *Stainless steel*	4



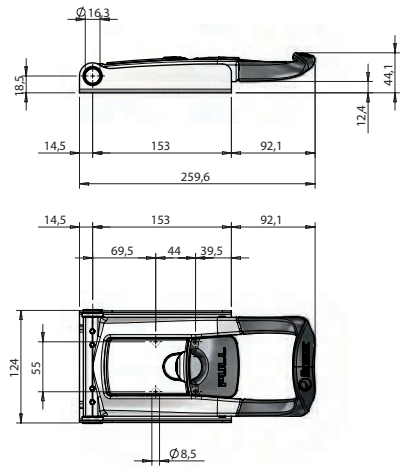

FURGOCAR TORSEO 16 UL-X/I

Manilla colocada en la superficie. Puntos de fijación interiores con tapa de protección y bombín.
Ø 16 PULL external handle. Internal holes, standard cover & barrel.

Referencia *Reference*	Kg	Acabado *Finish*	
025711621	1,54	Acero inoxidable *Stainless steel*	4

Manetas para falleba en aplique Ø16 inox / *Handles for external locking gear Ø16 stainless steel*



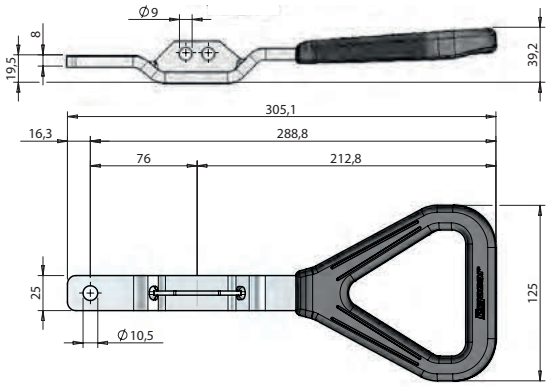

FURGOCAR ERGO

Manilla ambidiestra con asidero plastificado, 25 x 8 mm.
RH/LH plastic coated lever 25 x 8 mm.

Referencia *Reference*	Kg	Acabado *Finish*
025710552	0,53	Acero inoxidable *Stainless steel*

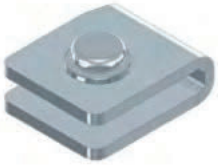

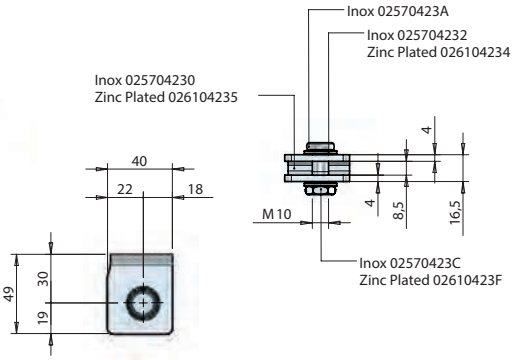

Horquilla de manilla completa Ø 16.
Lever mount kit Ø 16 complete with bolt, washers and nut.

Referencia *Reference*	Kg	Acabado *Finish*
025711049	0,154	Acero inoxidable *Stainless steel*



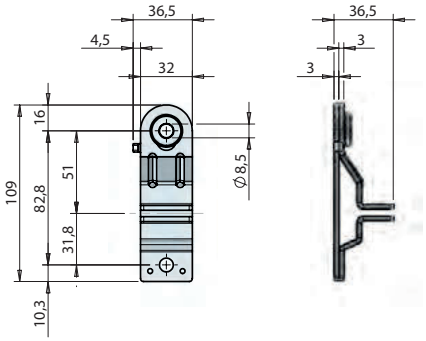

Cerrojo de la manilla 25 x 8 mm.
Lever retainer 25 x 8 mm.

Referencia *Reference*	Kg	Acabado *Finish*
025704180	0,184	Acero inoxidable *Stainless steel*



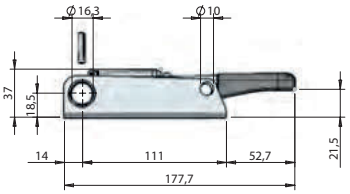

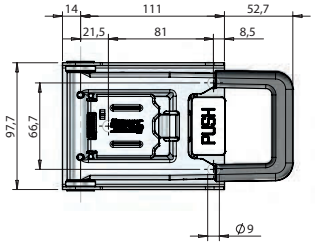

FURGOCAR MINI-PUSH 16

Cierre de falleba.
External lock Ø 16 MINI-PUSH.

Referencia *Reference*	Kg	Acabado *Finish*	
025710743	0,874	Acero inoxidable *Stainless steel*	6

Manetas para falleba en aplique Ø16 / *Handles for external locking gear Ø16*



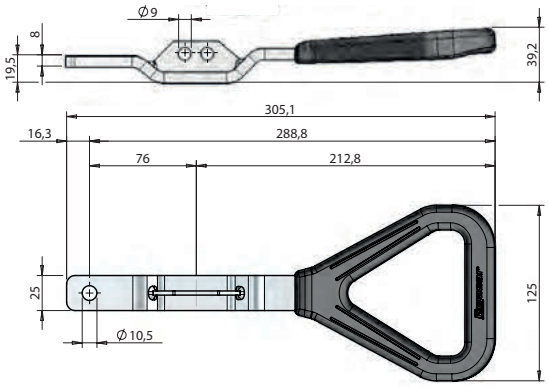

FURGOCAR ERGO

Manilla ambidiestra con asidero plastificado, 25 x 8 mm.
RH/LH plastic coated lever 25 x 8 mm.

Referencia *Reference*	Kg	Acabado *Finish*
026110553	0,52	Acero cincado *Zinc plated*

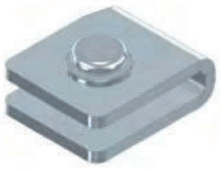

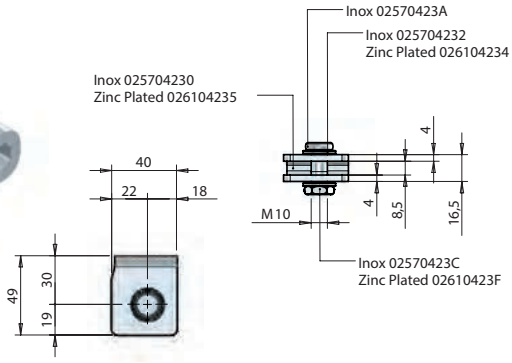

Horquilla de manilla completa Ø 16.
Lever mount kit Ø 16 complete with bolt, washers and nut.

Referencia *Reference*	Kg	Acabado *Finish*
026111050	0,154	Acero cincado *Zinc plated*



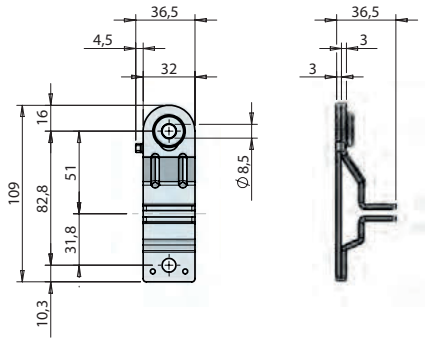

Cerrojo de la manilla 25 x 8 mm.
Lever retainer 25 x 8 mm.

Referencia *Reference*	Kg	Acabado *Finish*
026104184	0,19	Acero cincado *Zinc plated*

Kit de falleba empotrada Ø16 / *Recessed locking gear kit Ø16*

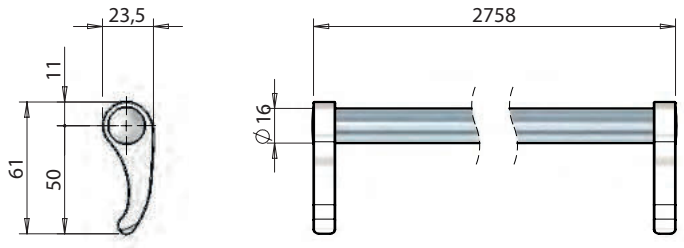

Eje Ø 16 con pestillos universales montados, fijación horizontal.
Rod Ø 16 assembled with universal cams for horizontal operation keepers.

Referencia *Reference*	Kg	Acabado *Finish*
021603124	4,45	Acero inoxidable *Stainless steel*

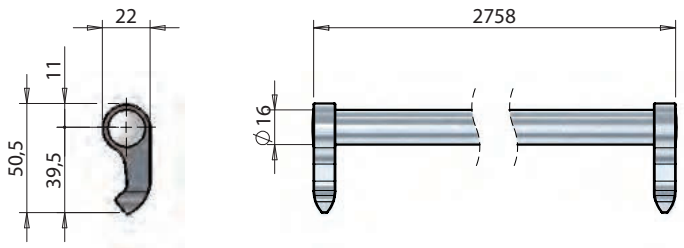

Eje Ø 16 con pestillos montados, fijación horizontal.
Rod Ø 16 assembled with cams for horizontal operation keepers.

Referencia *Reference*	Kg	Acabado *Finish*
021603121	4,495	Acero cincado *Zinc plated*

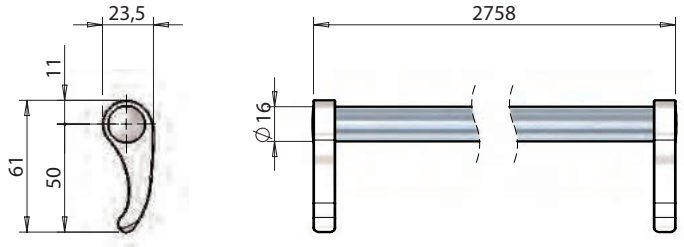

Eje Ø 16 con pestillos universales montados, fijación horizontal.
Rod Ø 16 assembled with universal cams for horizontal operation keepers.

Referencia *Reference*	Kg	Acabado *Finish*
021603125	4,51	Acero cincado *Zinc plated*

Manetas para falleba empotrada Ø16 inox / *Handles for recessed locking gear Ø16 stainless steel*



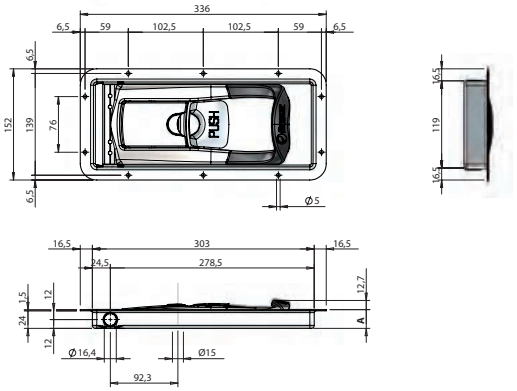

FURGOCAR TORSEO 16 SH-R/P

Manilla empotrable. Fijación exterior con tapa de protección y bombín.
Ø 16 PUSH recessed handle. Perimetric holes, standard cover & barrel.

Referencia *Reference*	Kg	A (mm)	Acabado *Finish*	
020911565	1,74	26	Acero inoxidable *Stainless steel*	4
020911563	1,74	29	Acero inoxidable *Stainless steel*	4
020911635	1,74	33	Acero inoxidable *Stainless steel*	4



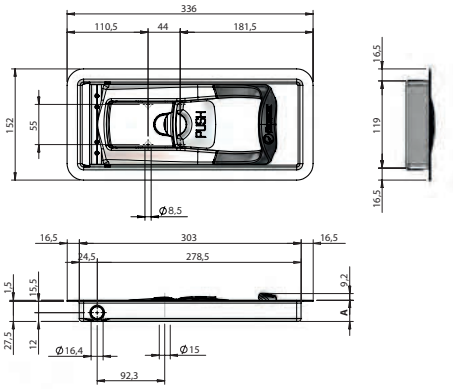

FURGOCAR TORSEO 16 SH-R/I

Manilla empotrable. Fijación interior con tapa de protección y bombín.
Ø 16 PUSH recessed handle. Internal holes, standard cover & barrel.

Referencia *Reference*	Kg	A (mm)	Acabado *Finish*	
020911564	1,74	29	Acero inoxidable *Stainless steel*	4
020911636	1,74	33	Acero inoxidable *Stainless steel*	4



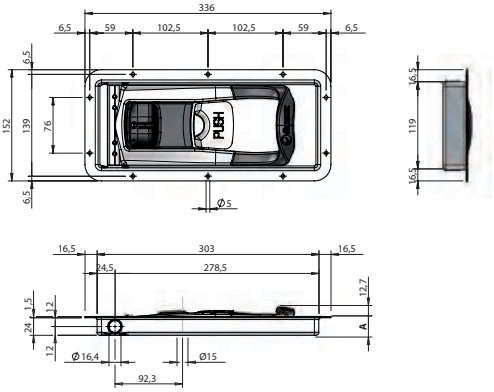

FURGOCAR TORSEO 16 SH-RPL/P

Manilla empotrable. Fijación exterior con tapa específica para candado.
Ø 16 PUSH recessed handle. Perimetric holes, paddle lock cover.

Referencia *Reference*	Kg	A (mm)	Acabado *Finish*	
020911654	1,70	26	Acero inoxidable *Stainless steel*	4
020911652	1,70	29	Acero inoxidable *Stainless steel*	4
020911655	1,70	33	Acero inoxidable *Stainless steel*	

Manetas para falleba empotrada Ø16 inox / *Handles for recessed locking gear Ø16 stainless steel*



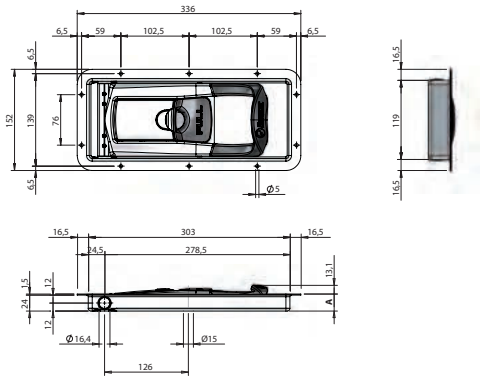

FURGOCAR TORSEO 16 UL-R/P

Manilla empotrable. Fijación exterior con tapa de protección y bombín.
Ø 16 PULL recessed handle. Perimetric holes, standard cover & barrel.

Referencia *Reference*	Kg	A (mm)	Acabado *Finish*	
020911568	1,87	26	Acero inoxidable *Stainless steel*	4
020911566	1,87	29	Acero inoxidable *Stainless steel*	4
020911637	1,37	33	Acero inoxidable *Stainless steel*	4



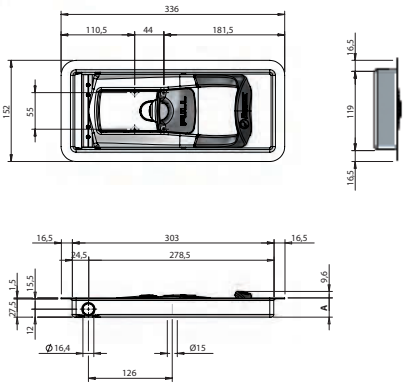

FURGOCAR TORSEO 16 UL-R/I

Manilla empotrable. Fijación interior con tapa de protección y bombín.
Ø 16 PULL recessed handle Internal holes, standard cover & barrel.

Referencia *Reference*	Kg	A (mm)	Acabado *Finish*	
020911567	1,87	29	Acero inoxidable *Stainless steel*	4
020911638	1,87	33	Acero inoxidable *Stainless steel*	4

Manetas para falleba empotrada Ø16 inox / *Handles for recessed locking gear Ø16 stainless steel*



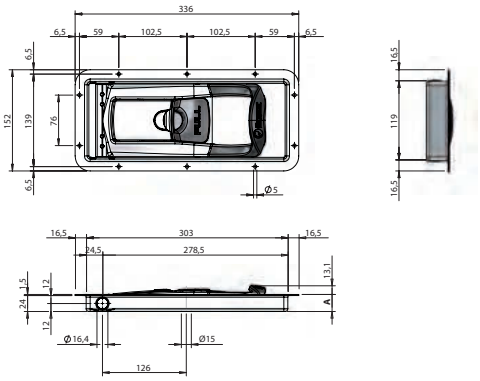

FURGOCAR TORSEO 16 UL-R HMO

Manilla empotrable. Con mando.
Ø16 PULL recessed handle. Remote control.

Referencia *Reference*	Kg	A (mm)	Tipo *Type*	Acabado *Finish*
020911943	1,97	29	Fijación exterior *Perimetric holes*	Acero inoxidable *Stainless steel*
020911944	1,97	29	Fijación interior *Internal holes*	Acero inoxidable *Stainless steel*



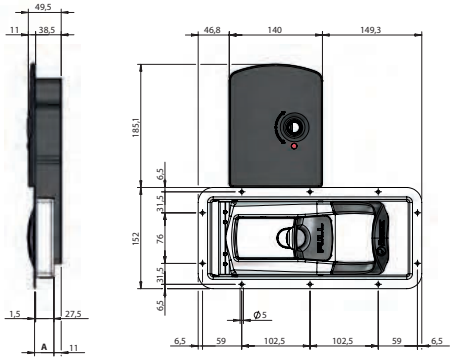

FURGOCAR TORSEO 16 UL-RC/P

Manilla empotrable. Fijación exterior con mando.
Ø 16 PULL recessed handle. Perimetric holes, remote control.

Referencia *Reference*	Kg	A (mm)	Acabado *Finish*
020911647	3,80	29	Acero inoxidable *Stainless steel*

Manetas para falleba empotrada Ø16 inox / *Handles for recessed locking gear Ø16 stainless steel*



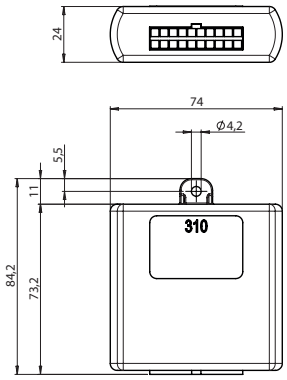

Receptor con cableado eléctrico, viene con 2 mandos a distancia.
Receiver with electric beam delivered with 2 remote control.

Referencia *Reference*	Kg	Para *For*
025711945	0,40	020911647 020911943 025711172 025711171 2243482MD 2243482MG



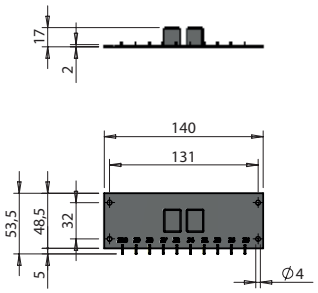

Circuito relés potencia 12V-30A.
12V-30A power relay board.

Referencia *Reference*	Kg	Acabado *Finish*
025711188	0,106	Plástico *Plastic*



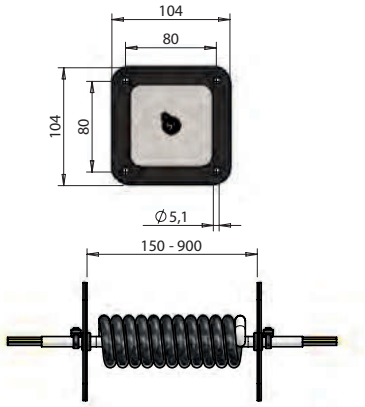

Cable de unión 5 x 1 mm², conectores 6.35 mm, extensible de 150 a 900 mm. Platinas inox con juntas de estanqueidad..
Junction cable 5 x 1 mm², 6.35 mm connectors. Extendable from 150 to 900 mm. Stainless steel plates with gaskets.

Referencia *Reference*	Kg	Longitud *Length*
025711174	0,454	150-900

Manetas para falleba empotrada Ø16 inox / *Handles for recessed locking gear Ø16 stainless steel*

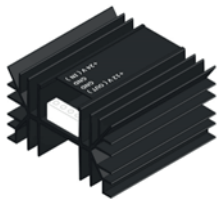

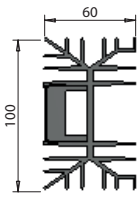

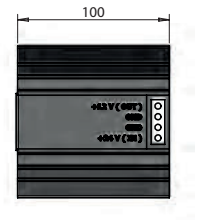

Reductor tensión de 24V a 12V.
Inverter from 24V to 12V.

Referencia *Reference*	Kg	Acabado *Finish*
025711175	0,43	Aluminio *Aluminium*

Manetas para falleba empotrada Ø16 inox / *Handles for recessed locking gear Ø16 stainless steel*



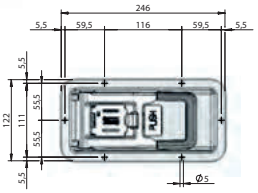

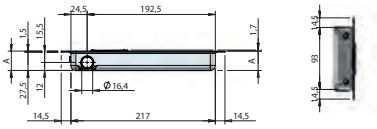

FURGOCAR MINI-PUSH 16 R

Cierre de falleba empotrable Ø 16.
Recessed lock Ø 16.

Referencia *Reference*	Kg	A (mm)	Acabado *Finish*	
020910723	1,046	29	Acero inoxidable *Stainless steel*	6
020910724	1,055	25,5	Acero inoxidable *Stainless steel*	6



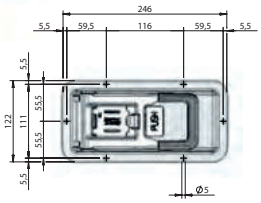

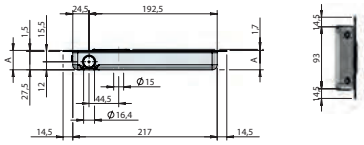

FURGOCAR MINI-PUSH 16 R-IR

Cierre de falleba empotrable con predisposición apertura interior.
Recessed lock Ø 16 predisposed for internal release.

Referencia *Reference*	Kg	A (mm)	Acabado *Finish*	
020910824	1,045	29	Acero inoxidable *Stainless steel*	6
020910825	1,055	25,5	Acero inoxidable *Stainless steel*	6



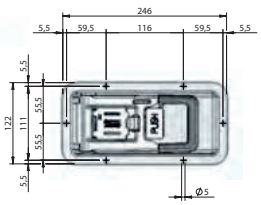

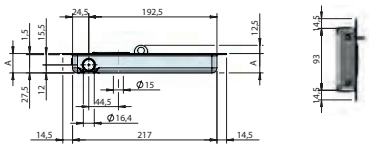

FURGOCAR MINI-PUSH 16 R-PL

Cierre de falleba empotrable 29 mm con anillo para candado.
Recessed lock Ø 16, 29 mm depth lockable.

Referencia *Reference*	Kg	A (mm)	Acabado *Finish*	
020910881	1,096	29	Acero inoxidable *Stainless steel*	6

Kit de fallebas para puerta sin salientes Ø16 / *Locking gear kit for flush door Ø16*

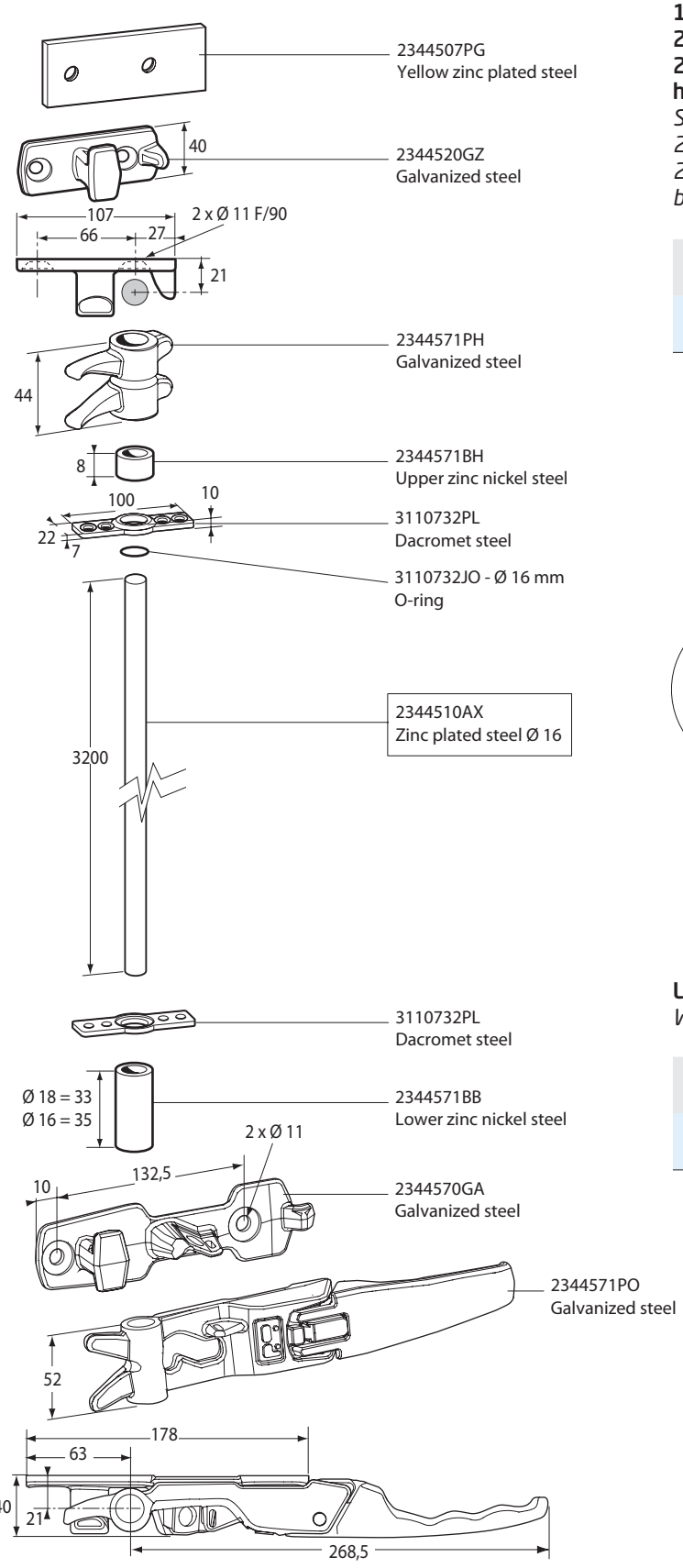

Caja con 2 kits de falleba en acero galvanizado para eje Ø 16. Equipadas con 2 manetas galvanizadas, 2 pestillos superiores, 2 cerraderos superiores, 2 cerraderos inferiores, 2 casquillos h 8 mm, 2 casquillos h 35 mm, 4 placas fijación cerraderos.
Set of 2 galvanised locks kits for axe Ø 16. Fitted with 2 galvanised handles, 2 upper cams, 2 upper keepers, 2 keepers for handles, 2 steel bushes H 8 mm, 2 steel bushes H 35 mm, 4 dacromet plates.

Referencia *Reference*	Kg	Acabado *Finish*
2344571B0	2,950	Galvanizado *Galvanized*

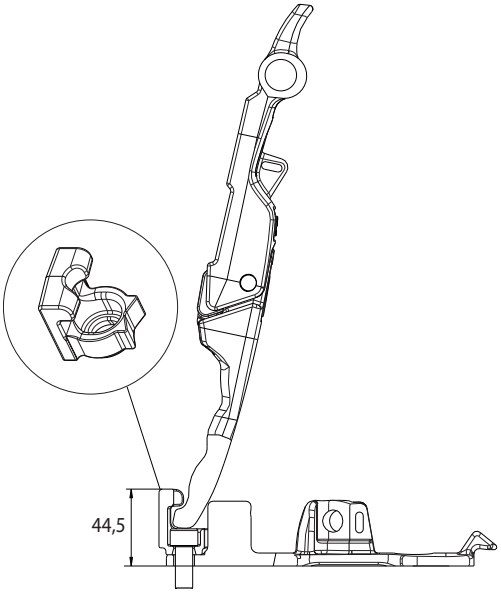

Limitadores de abertura.
Window stay.

Referencia *Reference*	Kg	Para *For*
2344576S	0,09	2344571B0 2344572B0

Kit de fallebas para puerta sin salientes Ø18 / *Locking gear kit for flush door Ø18*

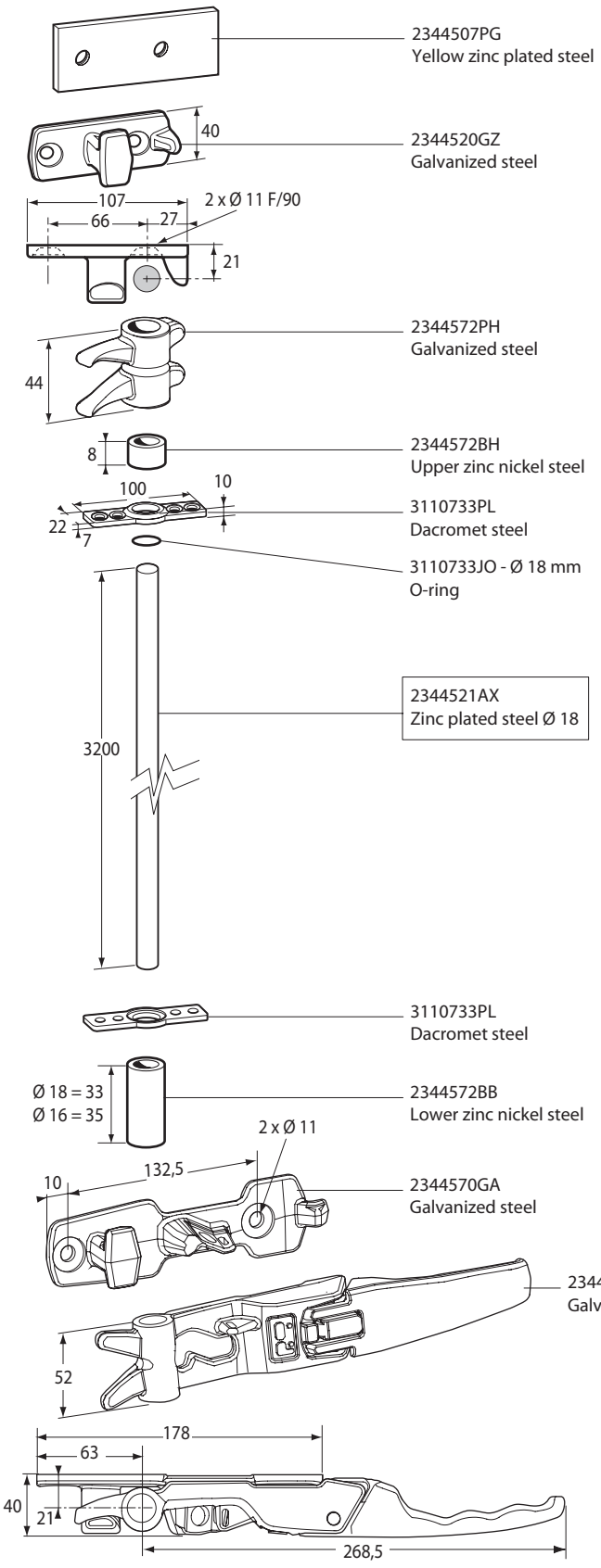

Caja con 2 kits de falleba en acero galvanizado para eje Ø 18. Equipadas con 2 manetas galvanizadas, 2 pestillos superiores, 2 cerraderos superiores, 2 cerraderos inferiores, 2 casquillos h 8 mm, 2 casquillos h 33 mm, 4 placas fijación cerraderos.
Set of 2 galvanised locks kits for axe Ø 18. Fitted with 2 galvanised handles, 2 upper cams, 2 upper keepers, 2 keepers for handles, 2 steel bushes H 8 mm, 2 steel bushes H 33 mm, 4 dacromet plates.

Referencia *Reference*	Kg	Acabado *Finish*
2344572B0	2,950	Galvanizado *Galvanized*

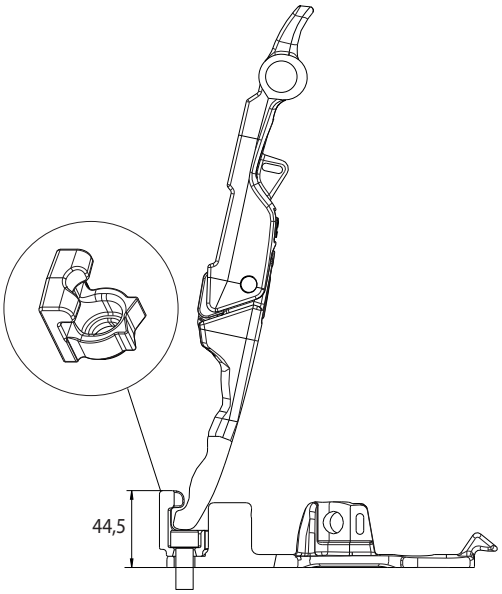

Limitadores de abertura.
Window stay.

Referencia *Reference*	Kg	Para *For*
2344576S	0,09	2344571B0 2344572B0

Ø16, Ø18 acero inoxidable, Kit de fallebas para puerta sin salientes / *Locking gear kit for flush door*



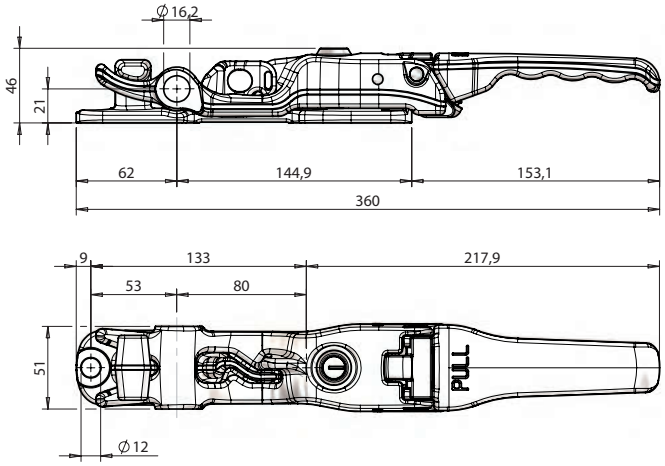

Cierre de falleba inox.
Stainless steel door locking handle.

Referencia *Reference*	Kg	Ø	Acabado *Finish*
020911036	2,120	16	Acero inoxidable *Stainless steel*
020911047	2,120	18	Acero inoxidable *Stainless steel*

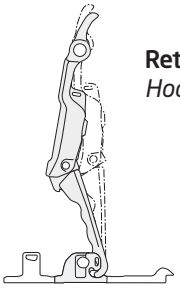

Retención en posición semiabierta.
Hook to keep the door open.



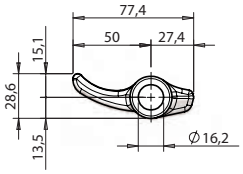

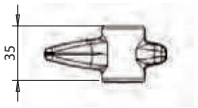

Pestillo alto inox, Ø 16.
Upper stainless steel cam, Ø 16.

Referencia *Reference*	Kg	Acabado *Finish*
021611040	0,140	Acero inoxidable *Stainless steel*



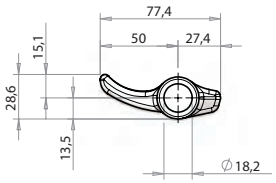

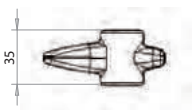

Pestillo alto inox, Ø 18.
Upper stainless steel cam, Ø 18.

Referencia *Reference*	Kg	Acabado *Finish*
021611048	0,140	Acero inoxidable *Stainless steel*

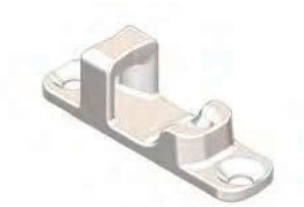

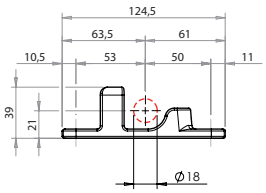

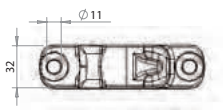

Cerradero alto inox.
Upper stainless steel keeper.

Referencia *Reference*	Para *For*	Acabado *Finish*
021611039	021611040 021611048	Acero inoxidable *Stainless steel*

Accesorios para puerta sin salientes inox / *Accessories for flush door stainless steel*



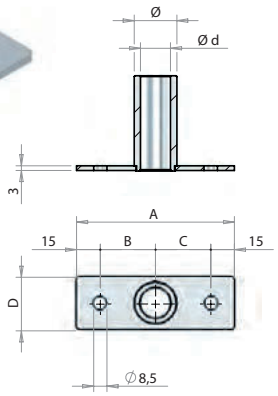

Guía 60 mm.
Antirack bush 60 mm for flush-door lock.

Referencia *Reference*	Kg	Ø	A (mm)	B (mm)	C (mm)	Ø d (mm)	D (mm)	Acabado *Finish*
021611054	0,199	27	100	35	35	19	34	Acero inoxidable *Stainless steel*
021611063	0,14	22,8	90	30	30	16.7	31	Acero inoxidable *Stainless steel*



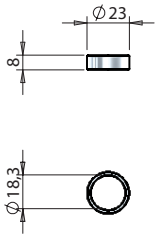

Anillo superior Ø 18 x 8 mm.
Upper bush Ø 18 x 8 mm.

Referencia *Reference*	Kg	Acabado *Finish*
2344572BH	0,01	Acero inoxidable *Stainless steel*



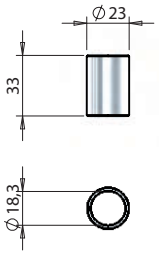

Anillo inferior Ø 18 x 33 mm.
Lower bush Ø 18 x 33 mm.

Referencia *Reference*	Kg	Acabado *Finish*
2344572BB	0,04	Acero inoxidable *Stainless steel*



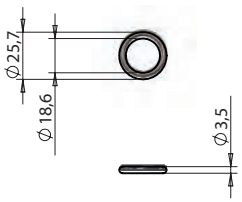

Junta tórica Ø 3,53. Código 4075.
O-ring Ø 3,53. Reference 4075.

Referencia *Reference*	Kg	Acabado *Finish*
3110733J0	0,001	Plástico *Plastic*



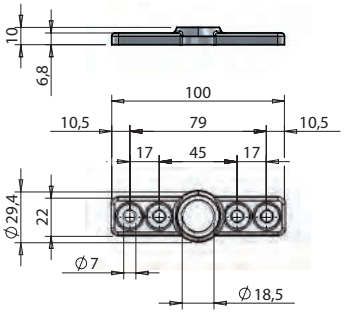

Chapa Ø 18.
Guide plate for bush Ø 18.

Referencia *Reference*	Kg	Acabado *Finish*
3110733PL	0,088	Acero cincado *Zinc plated*

Kit de falleba en aplique Ø22 inox / *External locking gear kit Ø22 stainless steel*

FURGOCAR ST4 22

Kit falleba antijuego Ø 22 ST4.
External locking gear kit Ø 22 ST4.

Referencia *Reference*	Kg	Acabado *Finish*
023111276	2,34	Acero inoxidable *Stainless steel*

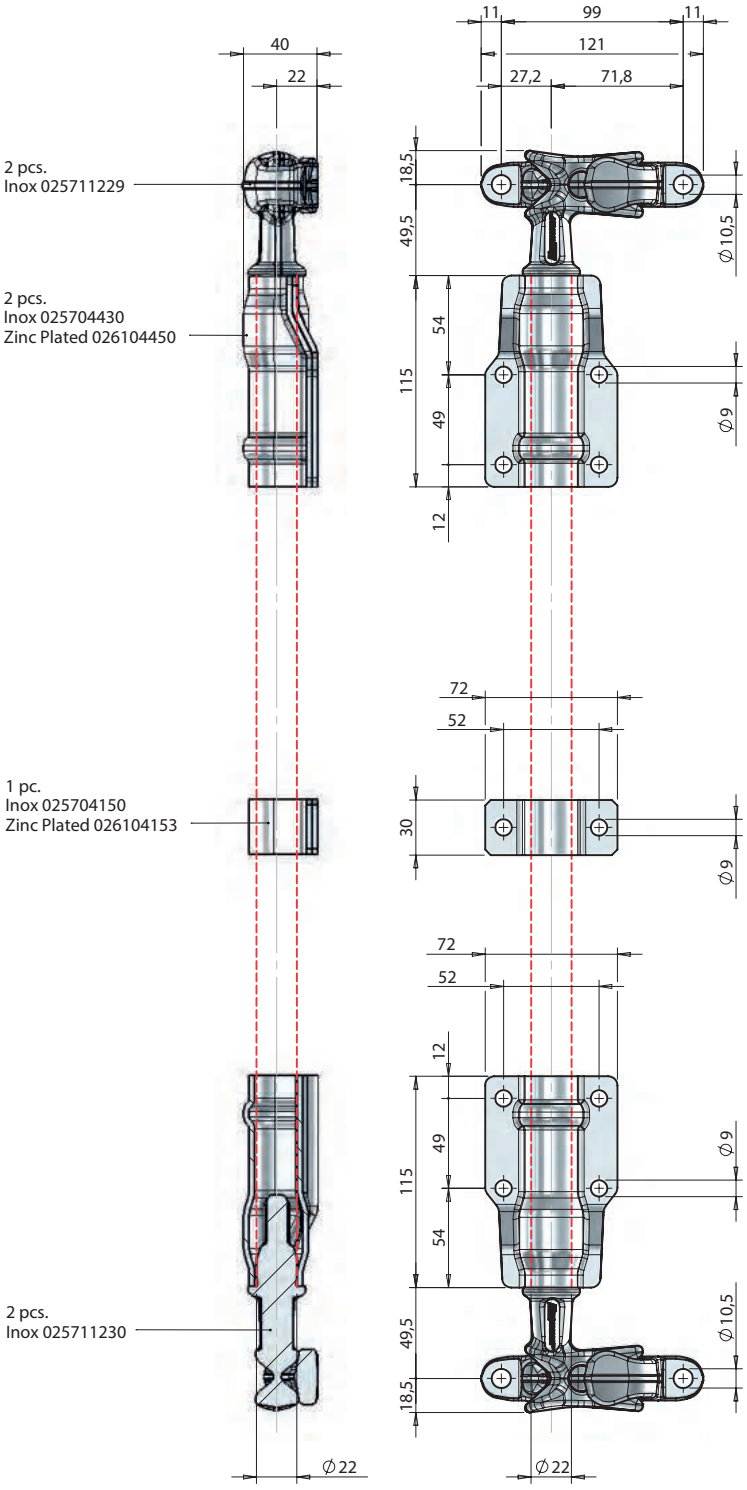

Kit de falleba en aplique Ø22 inox / *External locking gear kit Ø22 stainless steel*

FURGOCAR ST4 22

Kit falleba antijuego Ø 22 ST4 con guía desplazada y placa inferior de plastico.
External locking gear kit Ø 22 ST4 with plastic back plate for cranked guide.

Referencia *Reference*	Kg	Acabado *Finish*
023111277	2,005	Acero inoxidable *Stainless steel*

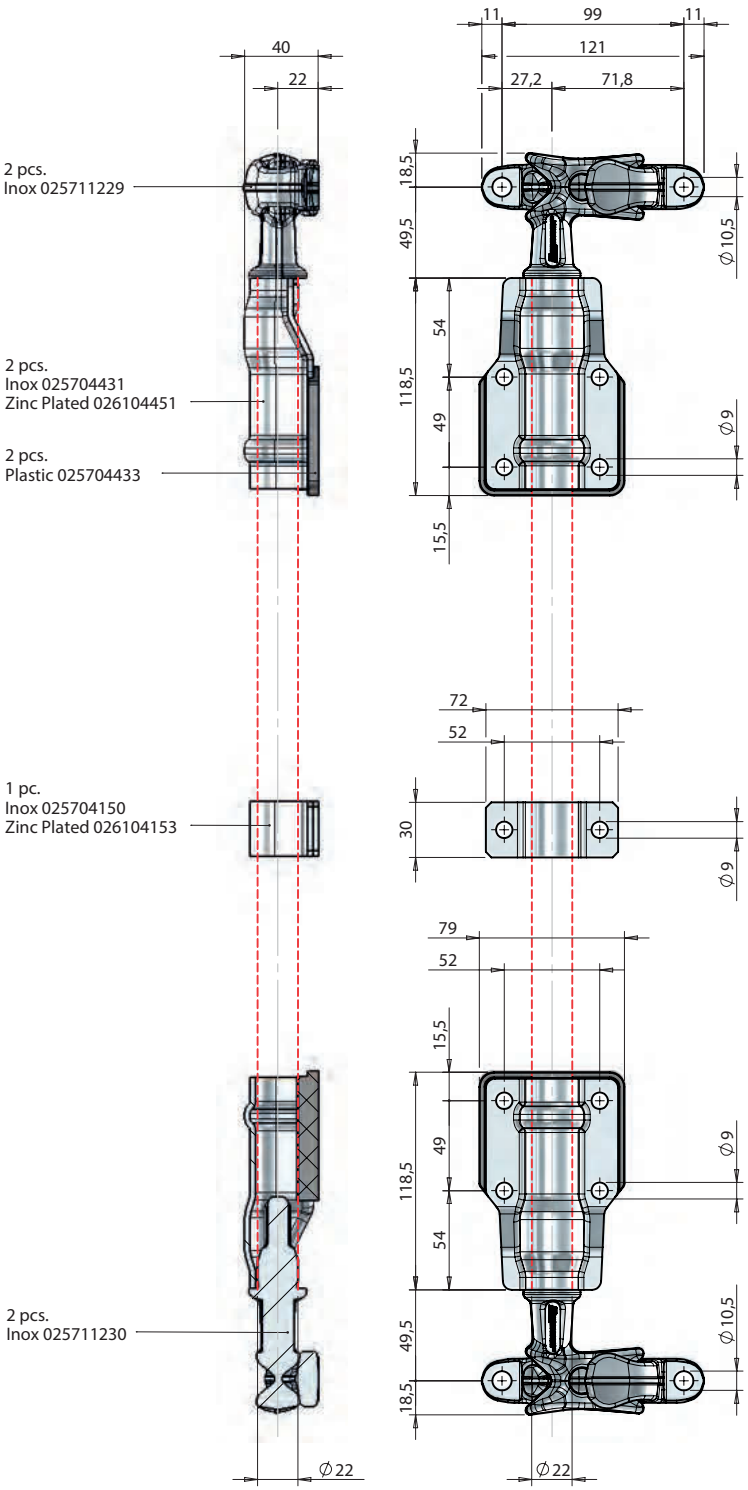

Kit de falleba en aplique Ø22 / *External locking gear kit Ø22*

Kit de falleba exterior en acero zincado para tubo Ø 15 x 21. Equipada con 2 pestillos, 2 cerraderos galvanizados, 2 guías, 1 maneta, 1 horquilla y 1 remache para maneta, 1 cerrojo para candado.
Set of 2 external zinc plated steel kits for tube Ø 15 x 21. Fitted with 4 zinc plated cams, 4 galvanised keepers, 4 brackets, 2 zinc plated handles with lever mount, 2 handle catches.

Referencia *Reference*	Kg	Acabado *Finish*
2344454B0	2,20	Acero cincado *Zinc plated*

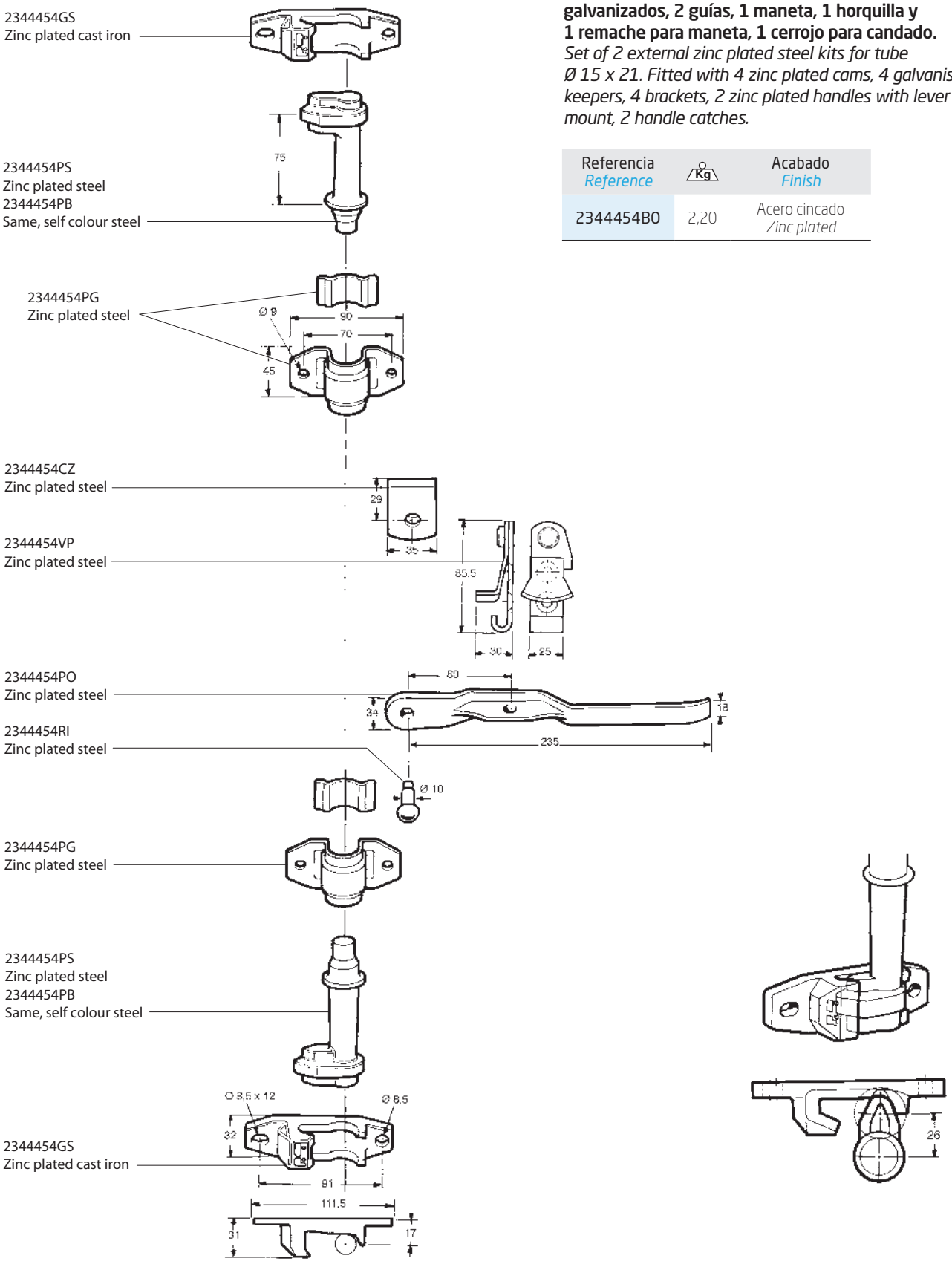

Manetas para falleba en aplique Ø22 inox / *Handles for external locking gear Ø22 stainless steel*



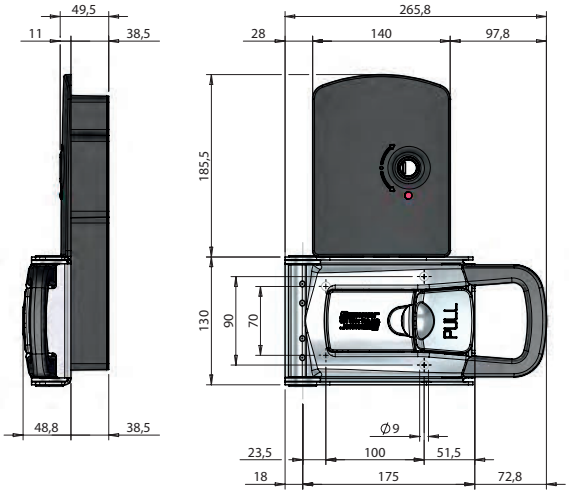

HI-PULL 22 UL-RC

Cierre de falleba con caja para mando a distancia.
External lock Ø 22 with box for remote control device.

Referencia *Reference*	Kg	Acabado *Finish*
025711172	4,9	Acero inoxidable *Stainless steel*



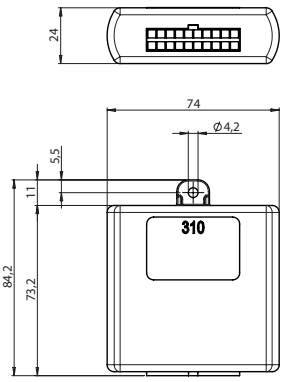

Receptor con cableado eléctrico, viene con 2 mandos a distancia.
Receiver with electric beam delivered with 2 remote control.

Referencia *Reference*	Kg	Para *For*
025711945	0,40	020911647 020911943 025711172 025711171 2243482MD 2243482MG

Manetas para falleba en aplique Ø22 inox / *Handles for external locking gear Ø22 stainless steel*



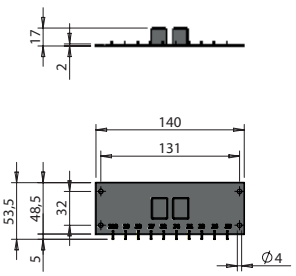

Circuito relés potencia 12V-30A.
12V-30A power relay board.

Referencia *Reference*	Kg	Acabado *Finish*
025711188	0,106	Plástico *Plastic*



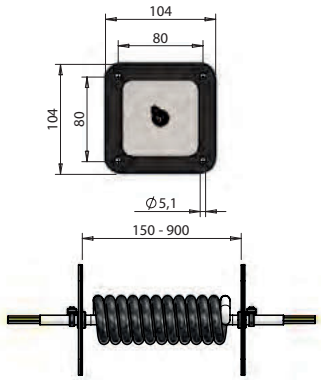

Cable de unión 5 x 1 mm², conectores 6.35 mm, extensible de 150 a 900 mm. Platinas inox con juntas de estanqueidad.
Junction cable 5 x 1 mm², 6.35 mm connectors. Extendable from 150 to 900 mm. Stainless steel plates with gaskets.

Referencia *Reference*	Kg	Longitud *Length*
025711174	0,454	150-900

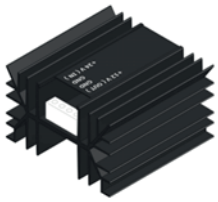

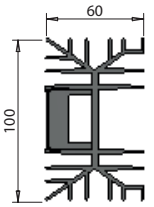

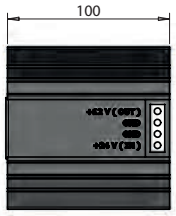

Reductor tensión de 24V a 12V.
Inverter from 24V to 12V.

Referencia *Reference*	Kg	Acabado *Finish*
025711175	0,43	Aluminio *Aluminium*

Manetas para falleba en aplique Ø22 inox / *Handles for external locking gear Ø22 stainless steel*



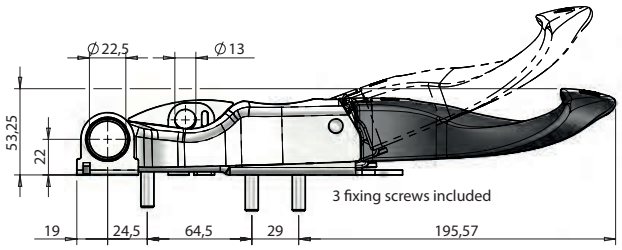

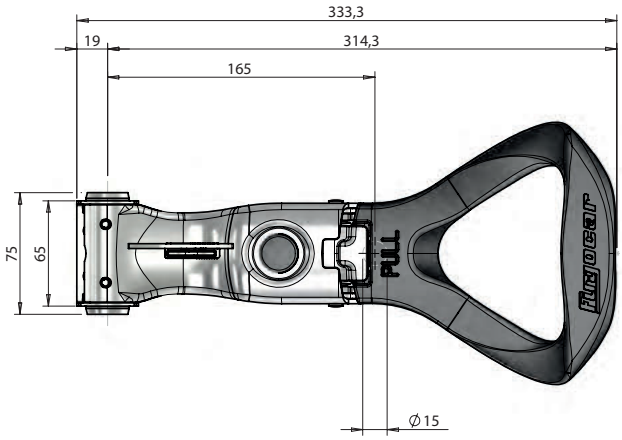

FURGOCAR TWIM 22

Manilla con TIR sin bombìn.
External lock Ø 22 with TIR and without locking barrel.

Referencia *Reference*	Kg	Acabado *Finish*
025711661	1,402	Acero inoxidable *Stainless steel*



Bombín completo con lengüeta para cierre TWIM.
Barrel lock complete with tab for external lock TWIM.

Referencia *Reference*	Kg	Acabado *Finish*
025711236	0,086	Latón *Brass*

Manetas para falleba en aplique Ø22 inox / *Handles for external locking gear Ø22 stainless steel*



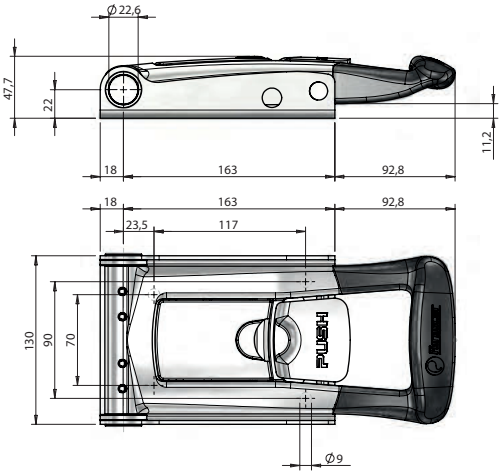

FURGOCAR TORSEO 22 SH-X

Maneta exterior.
Ø 22 PUSH external handle.

Referencia *Reference*	Kg
025711663	2,225



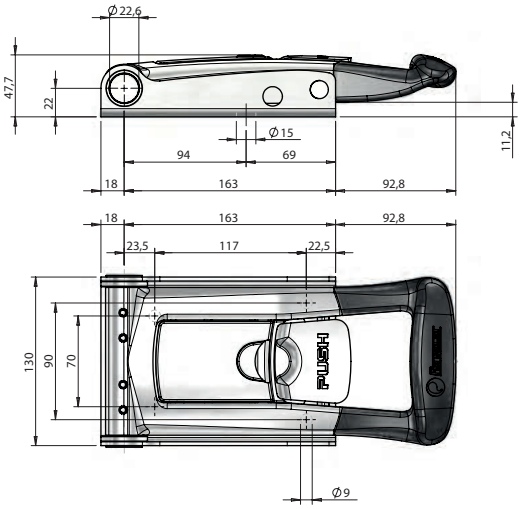

FURGOCAR TORSEO 22 SH-XIR

Maneta exterior. Apertura interior simple.
Ø 22 PUSH external handle internal release.

Referencia *Reference*	Kg
025711690	2,23



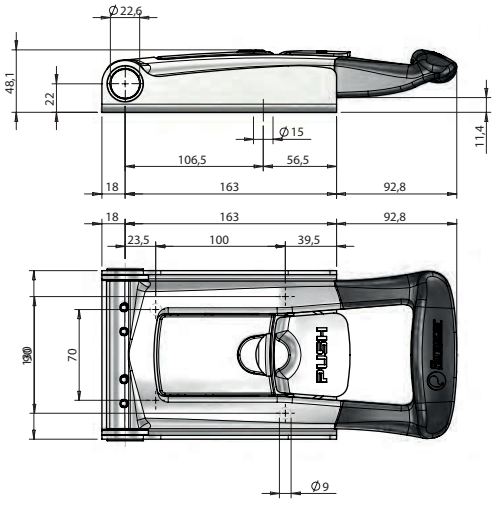

FURGOCAR TORSEO 22 SH-XIRK

Maneta exterior. Apertura interior con llave cerrada.
Ø 22 PUSH external handle internal release (key locked).

Referencia *Reference*	Kg
025711672	2,30

Manetas para falleba en aplique Ø22 inox / *Handles for external locking gear Ø22 stainless steel*

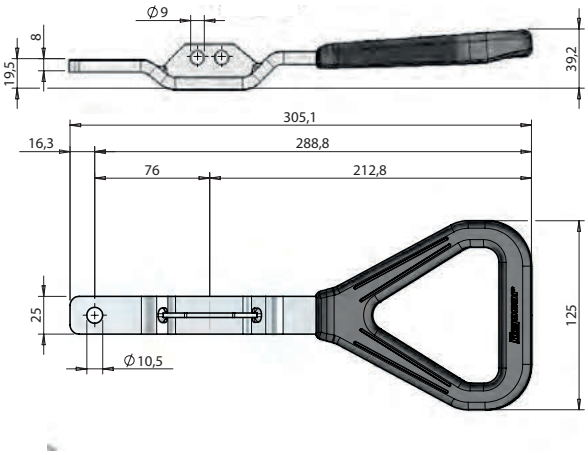



FURGOCAR ERGO

Manilla ambidiestra con asidero plastificado, 25 x 8 mm.
RH/LH plastic coated lever 25 x 8 mm.

Referencia *Reference*	Kg	Acabado *Finish*
025710552	0,53	Acero inoxidable *Stainless steel*



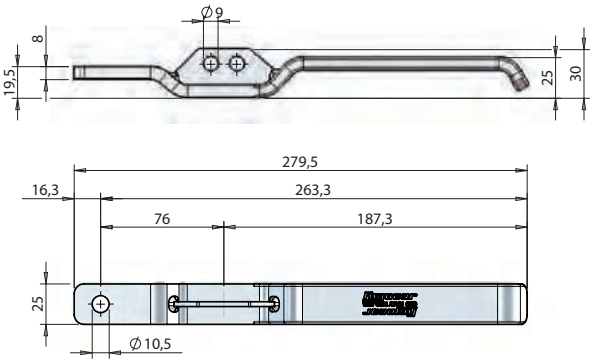

FURGOCAR LEVER

Manilla ambidiestra 25 x 8 mm.
RH/LH Lever 25 x 8 mm.

Referencia *Reference*	Kg	Acabado *Finish*
025704220	0,47	Acero inoxidable *Stainless steel*



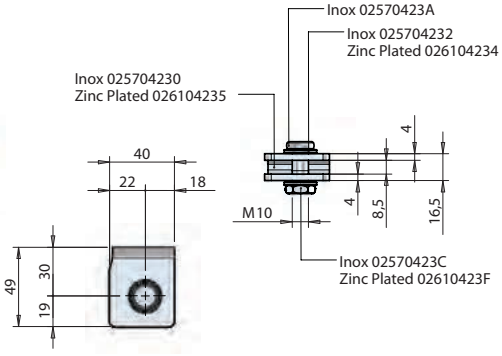

Horquilla de manilla completa Ø 22.
Lever mount kit Ø 22 complete with fixing pins, bolt, washers & nut.

Referencia *Reference*	Kg	Acabado *Finish*
025710927	0,212	Acero inoxidable *Stainless steel*

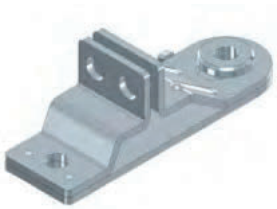

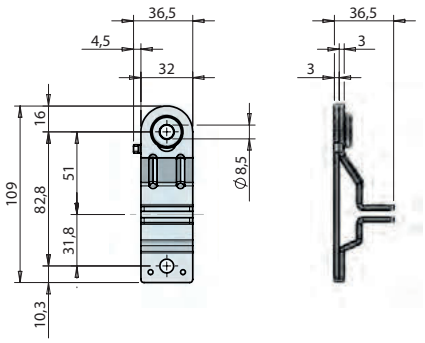

Cerrojo de la manilla 25 x 8 mm.
Lever retainer 25 x 8 mm.

Referencia *Reference*	Kg	Acabado *Finish*
025704180	0,184	Acero inoxidable *Stainless steel*

Manetas para falleba en aplique Ø22 / *Handles for external locking gear Ø22*



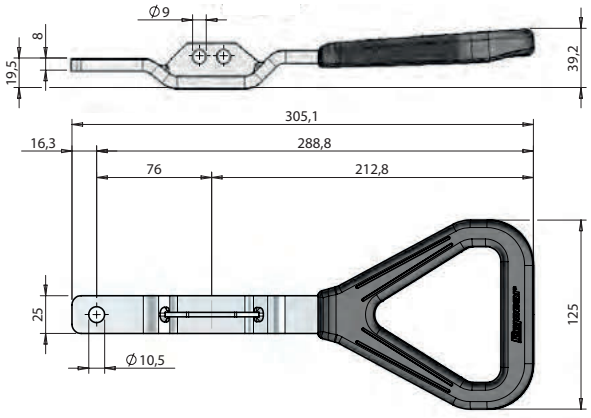

FURGOCAR ERGO

Manilla ambidiestra con asidero plastificado, 25 x 8 mm.
RH/LH plastic coated lever 25 x 8 mm.

Referencia *Reference*	Kg	Acabado *Finish*
026110553	0,52	Acero cincado *Zinc plated*



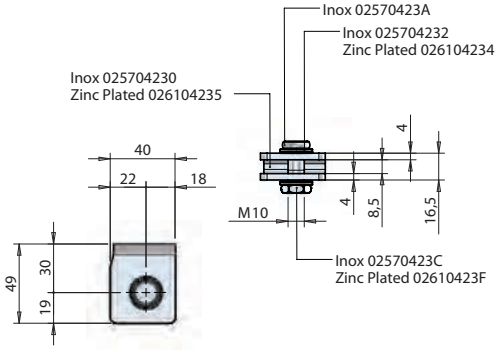

Horquilla de manilla completa Ø 22.
Lever mount kit Ø 22 complete with fixing pins, bolt, washers & nut.

Referencia *Reference*	Kg	Acabado *Finish*
026110929	0,22	Acero cincado *Zinc plated*

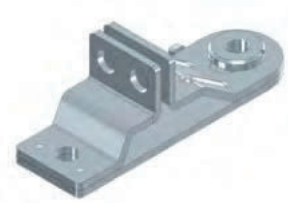

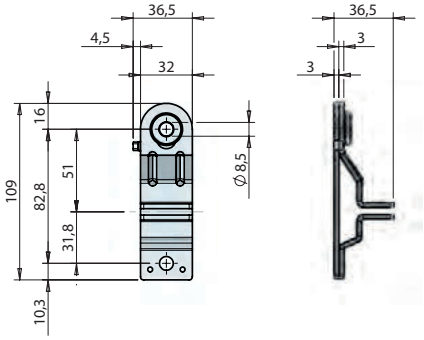

Cerrojo de la manilla 25 x 8 mm.
Lever retainer 25 x 8 mm.

Referencia *Reference*	Kg	Acabado *Finish*
026104184	0,19	Acero cincado *Zinc plated*

Kit de falleba en aplique Ø27 inox / *External locking gear kit Ø27 stainless steel*

FURGOCAR PS4 27

Kit falleba antijuego Ø 27 PS4.
External locking gear kit Ø 27 PS4.

Referencia *Reference*	Kg	Acabado *Finish*
022911273	3,7	Acero inoxidable *Stainless steel*

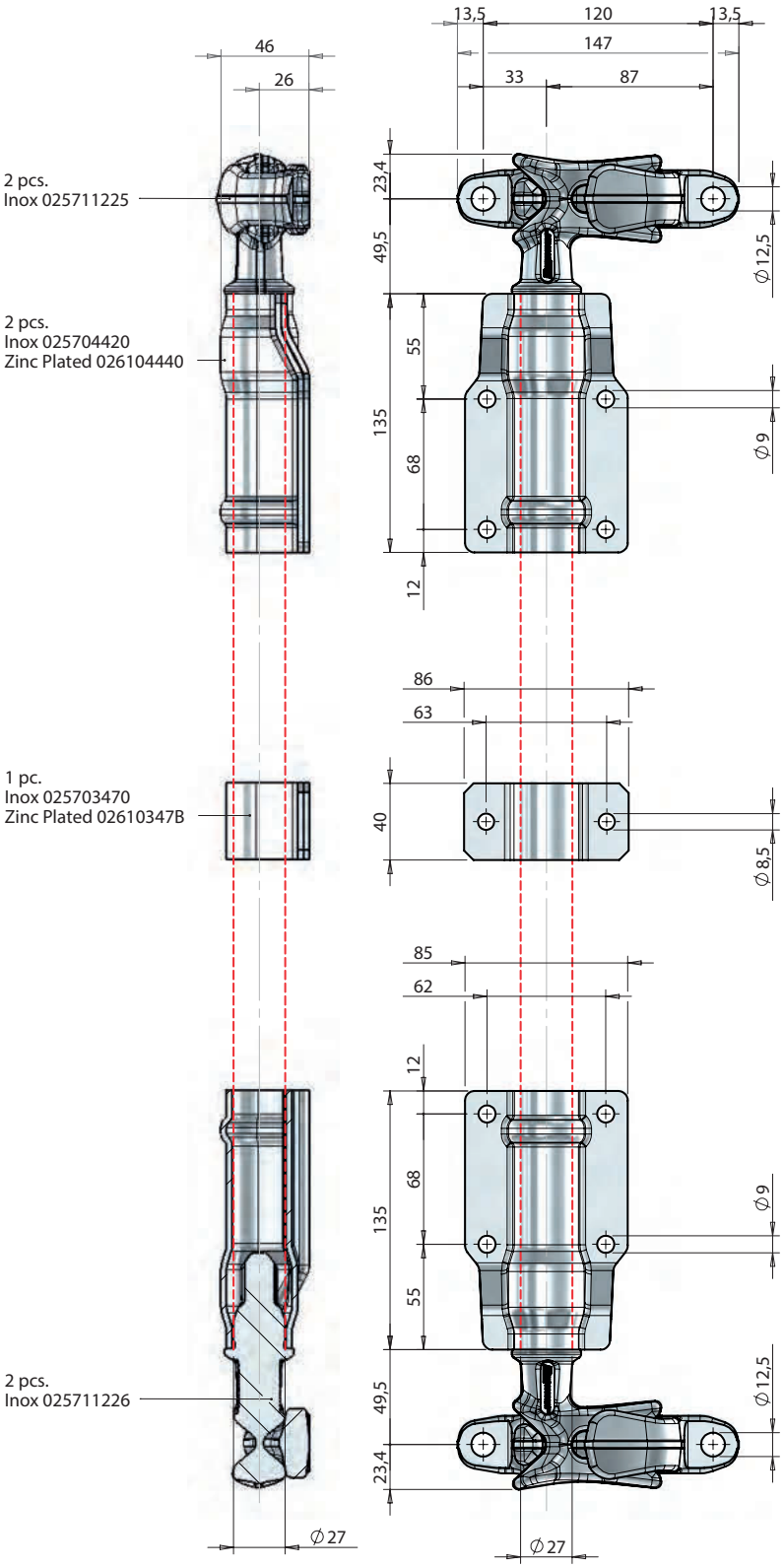

Kit de falleba en aplique Ø27 inox / *External locking gear kit Ø27 stainless steel*

FURGOCAR PS4 27

Kit falleba antijuego Ø 27 PS4 con guía desplazada y placa inferior de plastico.

External locking gear kit Ø 27 PS4 with plastic back plate for cranked guide.

Referencia *Reference*	Kg	Acabado *Finish*
022111274	3,215	Acero inoxidable *Stainless steel*

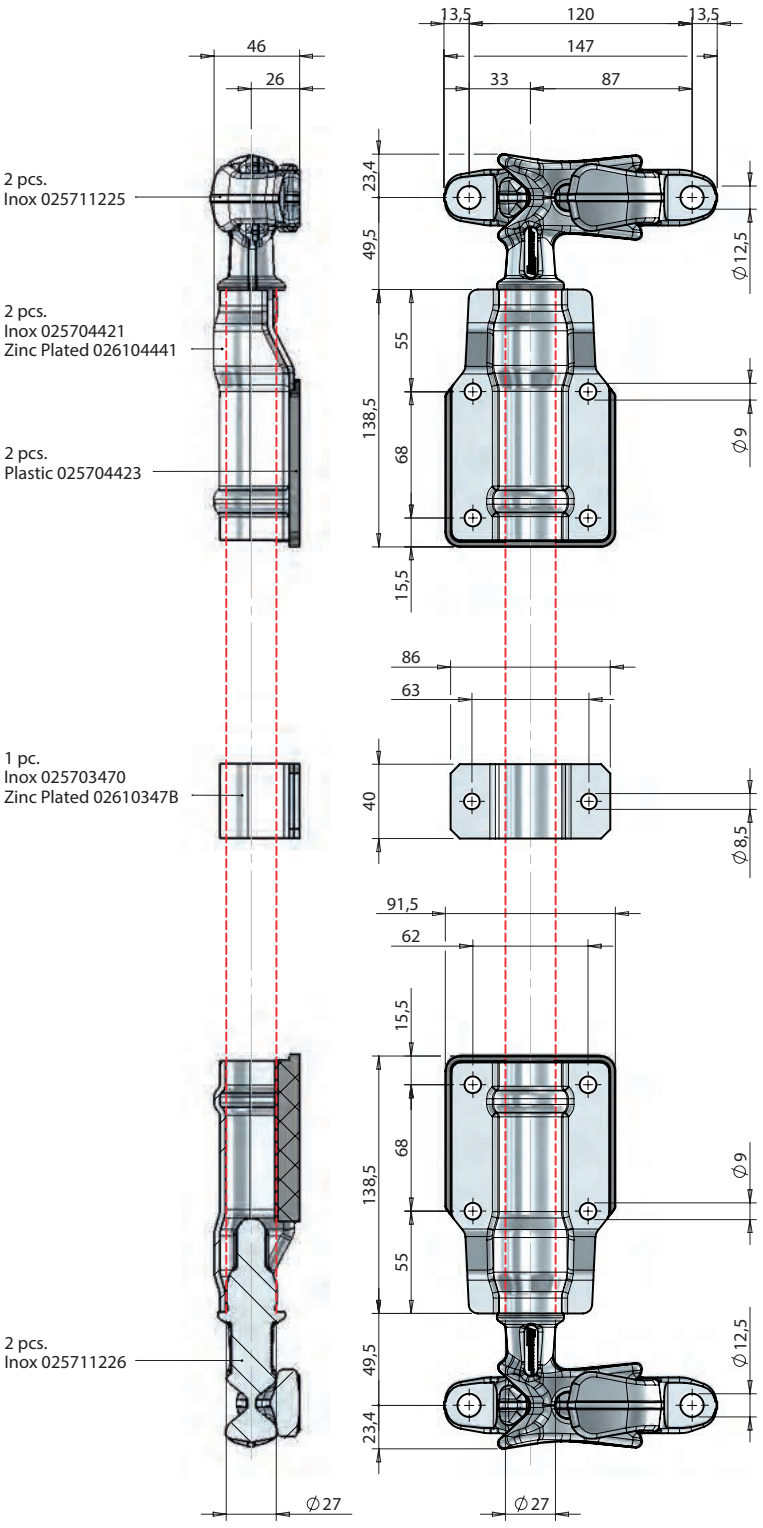

Kit de falleba en aplique Ø27 / *External locking gear kit Ø27*

Kit de falleba exterior en acero zincado para tubo Ø 27. Equipada con 1 pestillo superior, 1 pestillo inferior, 2 cerraderos, 2 guías grandes, 1 guía pequeña, 1 maneta, 1 horquilla y 1 remache para maneta, 1 cerrojo para candado.

External zinc plated steel kit for tube Ø 27. Fitted with 2 zinc plated cams, 2 zinc plated keepers, 2 large brackets, 2 small brackets, 1 zinc plated handle with lever mount, 1 handle catch.

Referencia *Reference*	Kg	Acabado *Finish*
2344457	4,426	Acero cincado *Zinc plated*

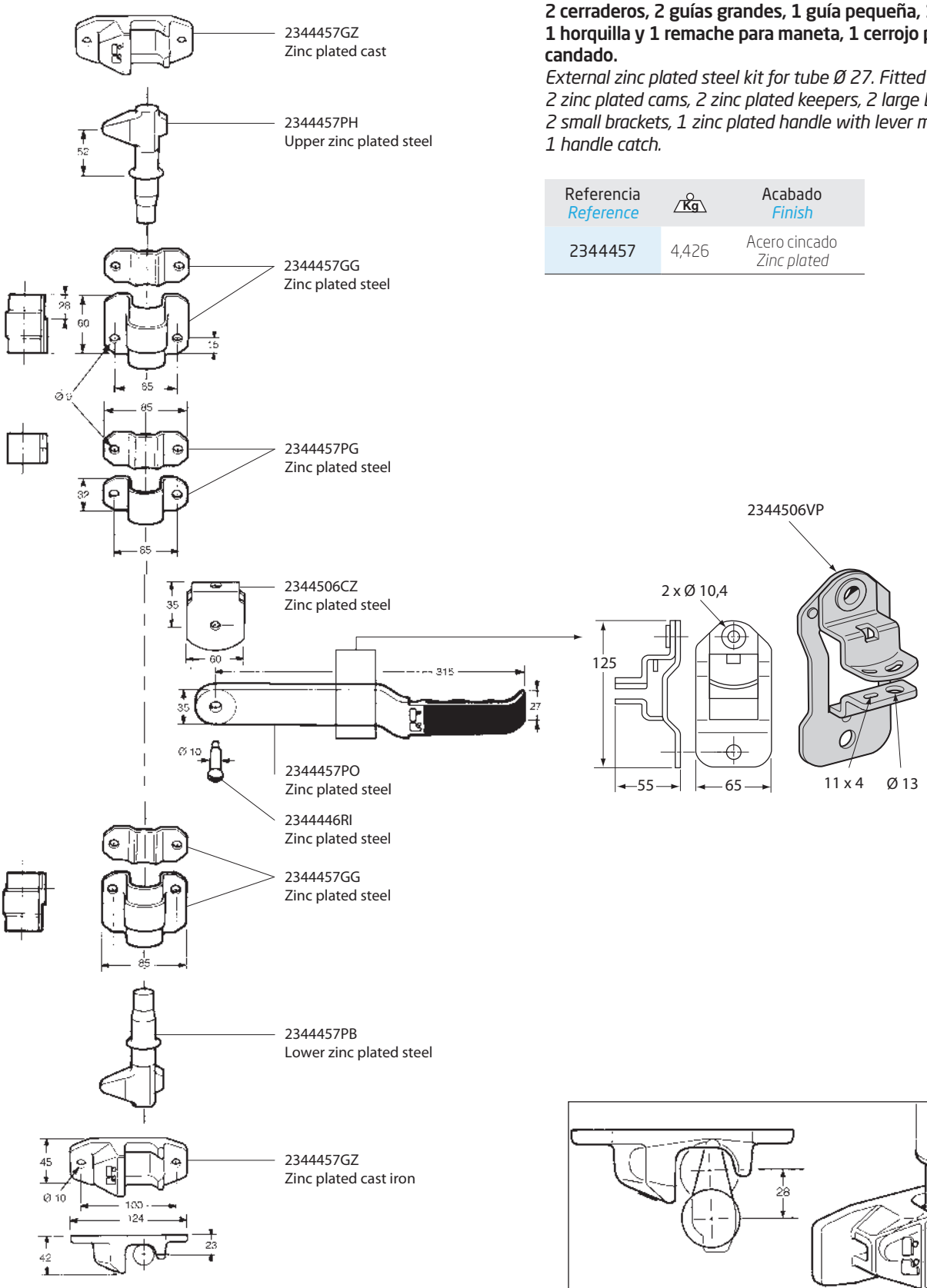

Kit de falleba en aplique Ø27 / *External locking gear kit Ø27*

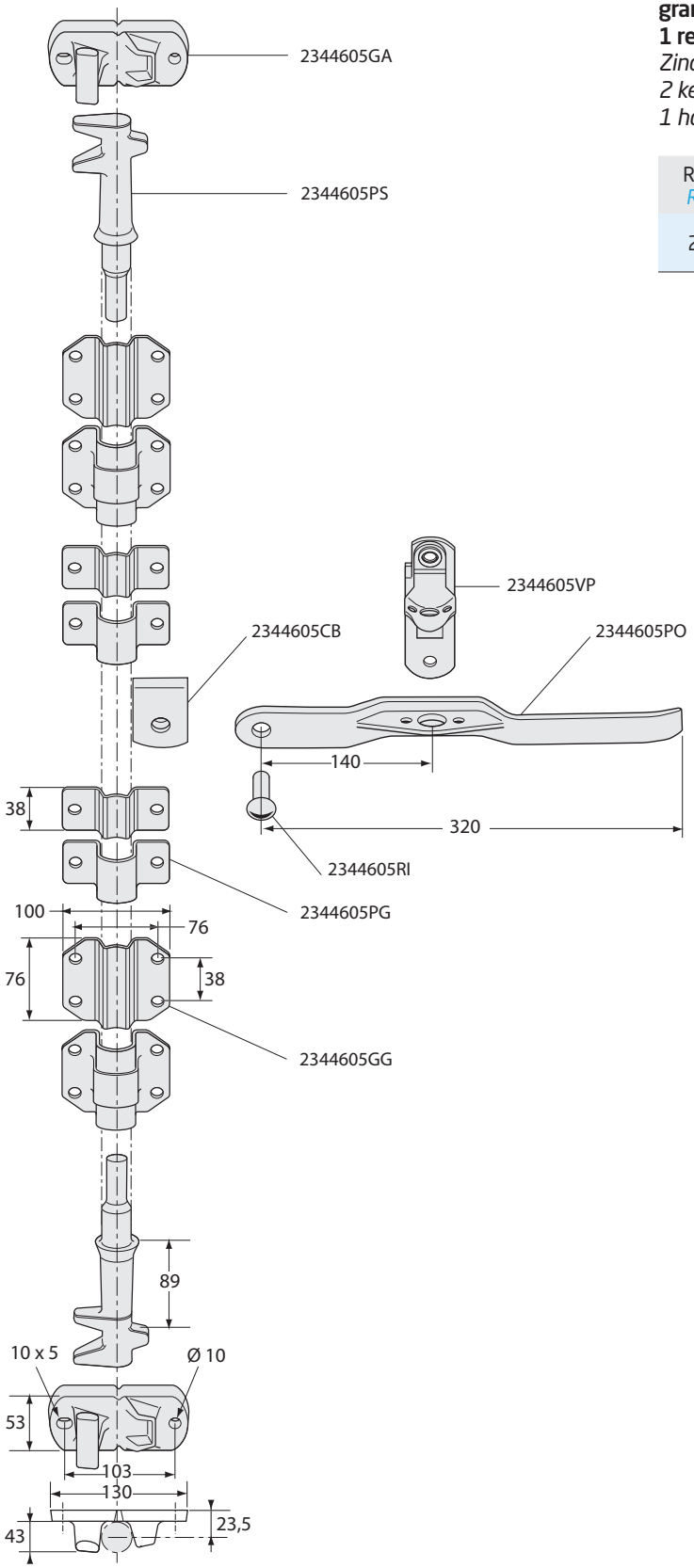

Kit de falleba exterior en acero zincado para tubo 20 x 27. Equipada con 2 pestillos, 2 cerraderos, 2 guías grandes, 1 guía pequeña, 1 maneta, 1 horquilla y 1 remache para maneta.
Zinc plated steel lock kit for tube 20 x 27. Fitted with 2 keepers, 2 cams, 2 large brackets, 2 small brackets, 1 handle with lever mount.

Referencia *Reference*	Kg	Acabado *Finish*
2344600	6,00	Acero cincado *Zinc plated*

Manetas para falleba en aplique Ø27 inox / *Handles for external locking gear Ø27 stainless steel*



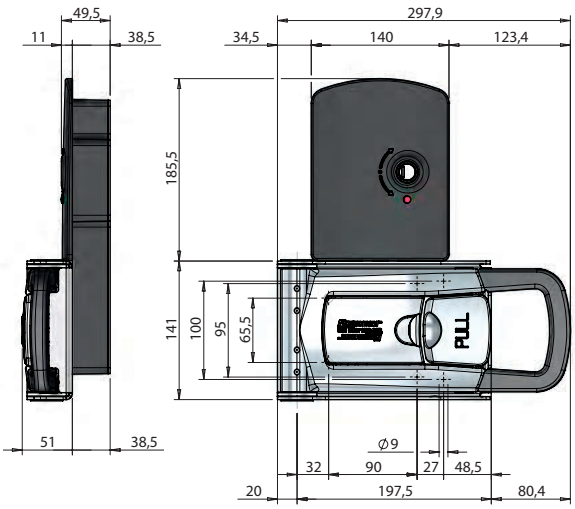

HI-PULL 27 UL-RC

Cierre de falleba con caja para mando a distancia.
External lock Ø 27 with box for remote control device.

Referencia *Reference*	Kg	Acabado *Finish*
025711171	5,45	Acero inoxidable *Stainless steel*



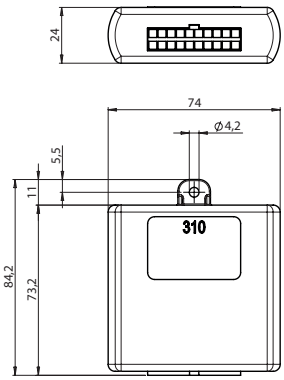

Receptor con cableado eléctrico, viene con 2 mandos a distancia.
Receiver with electric beam delivered with 2 remote control.

Referencia *Reference*	Kg	Para *For*
025711945	0,40	020911647 020911943 025711172 025711171 2243482MD 2243482MG



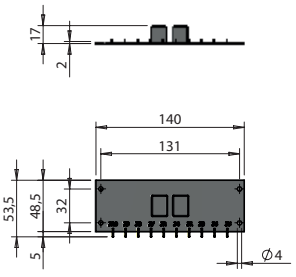

Circuito relés potencia 12V-30A.
12V-30A power relay board.

Referencia *Reference*	Kg	Acabado *Finish*
025711188	0,106	Plástico *Plastic*

Manetas para falleba en aplique Ø27 inox / *Handles for external locking gear Ø27 stainless steel*

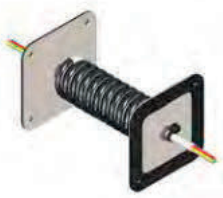

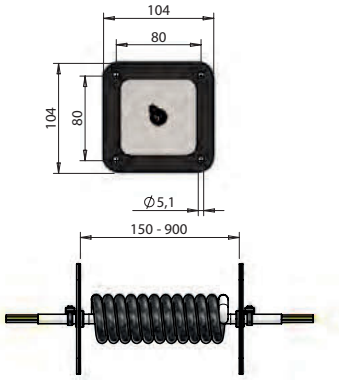

Cable de unión 5 x 1 mm², conectores 6.35 mm, extensible de 150 a 900 mm. Platinas inox con juntas de estanqueidad.
Junction cable 5 x 1 mm², 6.35 mm connectors. Extendable from 150 to 900 mm. Stainless steel plates with gaskets.

Referencia *Reference*	Kg	Longitud *Length*
025711174	0,454	150-900

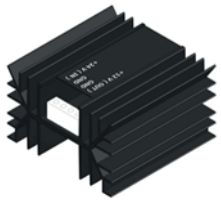

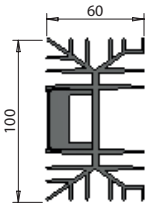

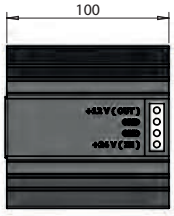

Reductor tensión de 24V a 12V.
Inverter from 24V to 12V.

Referencia *Reference*	Kg	Acabado *Finish*
025711175	0,43	Aluminio *Aluminium*

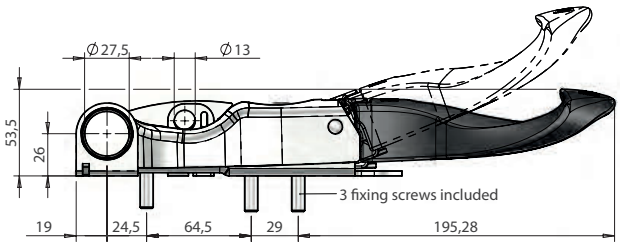

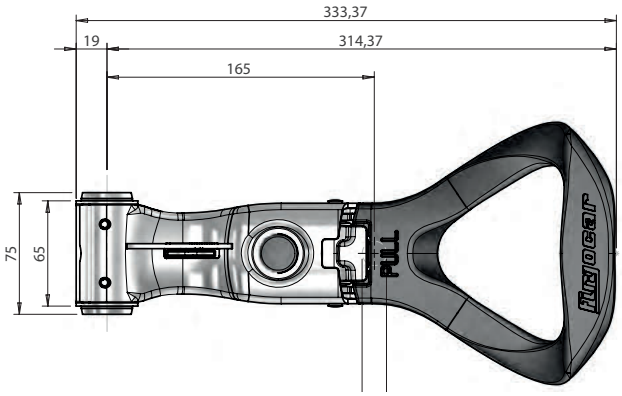



FURGOCAR TWIM 27

Manilla con TIR sin bombìn.
External lock Ø 27 with TIR and without locking barrel.

Referencia *Reference*	Kg	Acabado *Finish*
025711660	1,440	Acero inoxidable *Stainless steel*

Manetas para falleba en aplique Ø27 inox / *Handles for external locking gear Ø27 stainless steel*



Bombín completo con lengüeta para cierre TWIM.
Barrel lock complete with tab for external lock TWIM.

Referencia *Reference*	Kg	Acabado *Finish*
025711236	0,086	Latón *Brass*

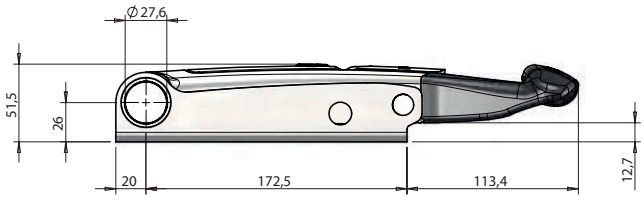



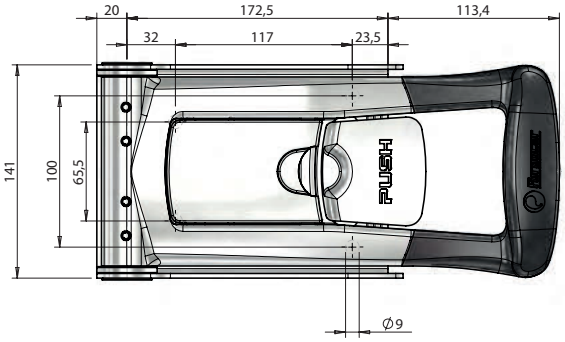

FURGOCAR TORSEO 27 SH-X

Maneta exterior.
Ø 27 external handle.

Referencia *Reference*	Kg
025711664	2,665

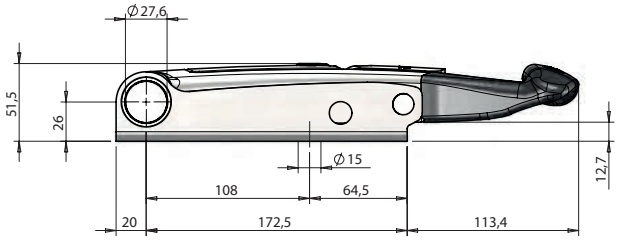



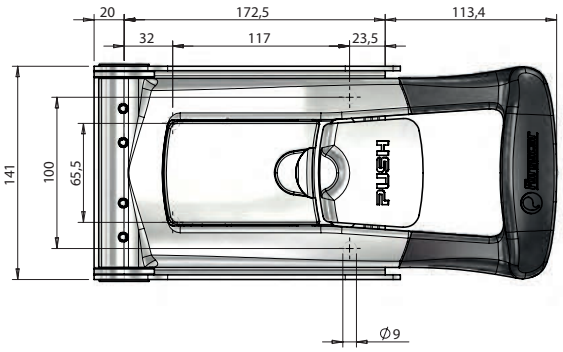

FURGOCAR TORSEO 27 SH-XIR

Maneta exterior. Apertura interior simple.
Ø 27 PUSH external handle internal release.

Referencia *Reference*	Kg
025711691	2,665

Manetas para falleba en aplique Ø27 inox / *Handles for external locking gear Ø27 stainless steel*



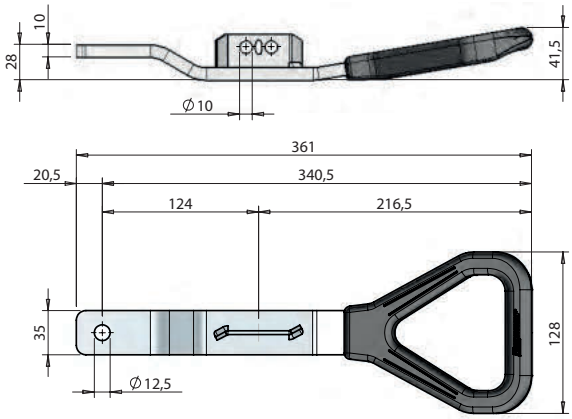

FURGOCAR ERGO

Manilla ambidiestra con asidero plastificado, 35 x 10 mm, para cerrojo estandard.
RH/LH plastic coated lever 35 x 10 mm, for standard retainer.

Referencia *Reference*	Kg	Acabado *Finish*
025710534	0,93	Acero inoxidable *Stainless steel*

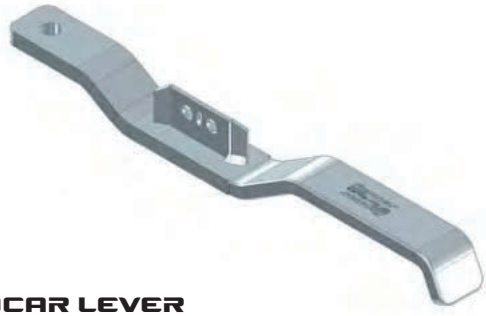

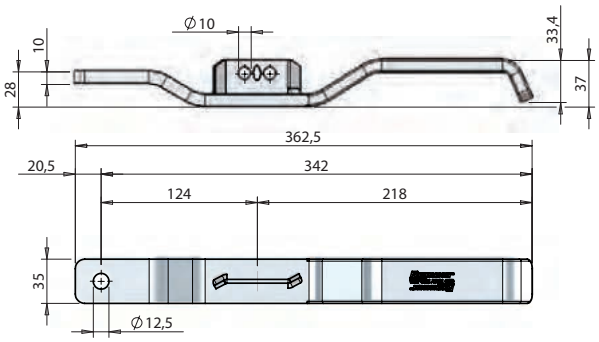

FURGOCAR LEVER

Manilla ambidiestra 35 x 10 mm para cerrojo estandard.
RH/LH lever 35 x 10 mm for standard retainer.

Referencia *Reference*	Kg	Acabado *Finish*
025703503	1,08	Acero inoxidable *Stainless steel*



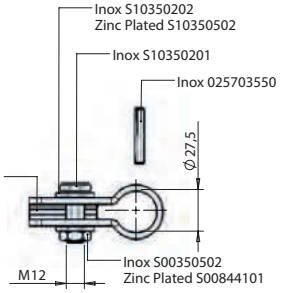

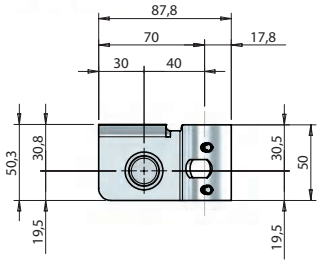

Horquilla de manilla completa Ø 27.
Lever mount kit Ø 27 complete with fixing pins, bolt, washers & nut.

Referencia *Reference*	Kg	Acabado *Finish*
025710947	0,362	Acero inoxidable *Stainless steel*



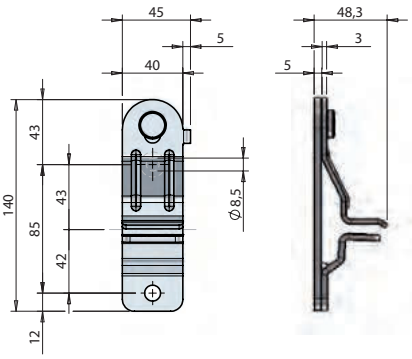

Cerrojo estandard para manillas 35 x 10 mm.
Lever retainer for standard lever 35 x 10 mm.

Referencia *Reference*	Kg	Acabado *Finish*
025703540	0,38	Acero inoxidable *Stainless steel*

Manetas para falleba en aplique Ø27 / *Handles for external locking gear Ø27*



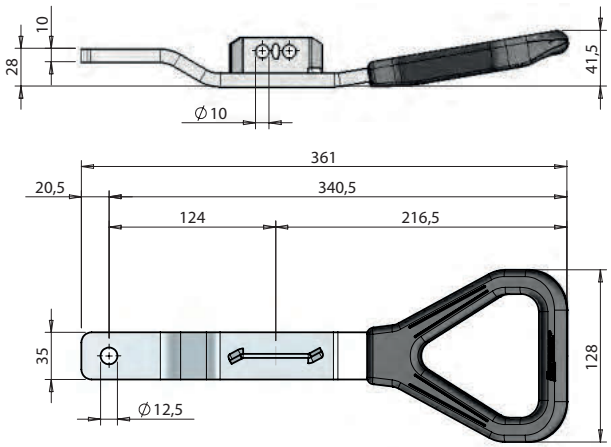

FURGOCAR ERGO

Manilla ambidiestra con asidero plastificado, 35 x 10 mm, para cerrojo estandard.
RH/LH plastic coated lever 35 x 10 mm, for standard retainer.

Referencia *Reference*	Kg	Acabado *Finish*
026110537	0,9	Acero cincado *Zinc plated*



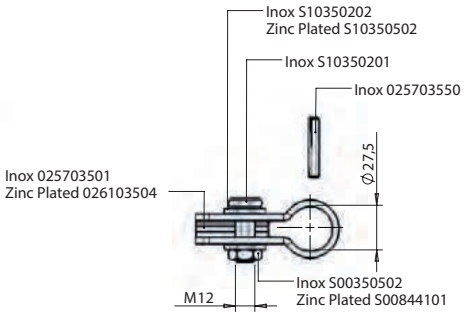

Horquilla de manilla completa Ø 27.
Lever mount kit Ø 27 complete with fixing pins, bolt, washers & nut.

Referencia *Reference*	Kg	Acabado *Finish*
026110949	0,346	Acero cincado *Zinc plated*

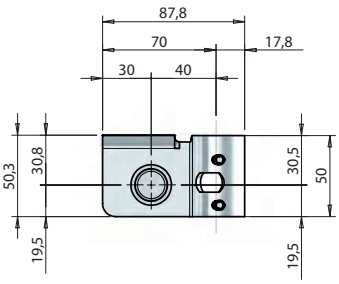



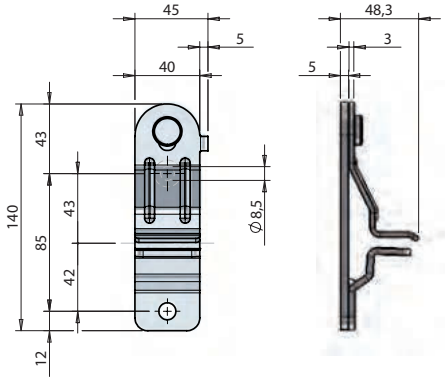

Cerrojo estandard para manillas 35 x 10 mm.
Lever retainer for standard lever 35 x 10 mm.

Referencia *Reference*	Kg	Acabado *Finish*
026103541	0,38	Acero cincado *Zinc plated*

Cerradero para falleba en aplique Ø16 / *Keeper for external locking gear Ø16*



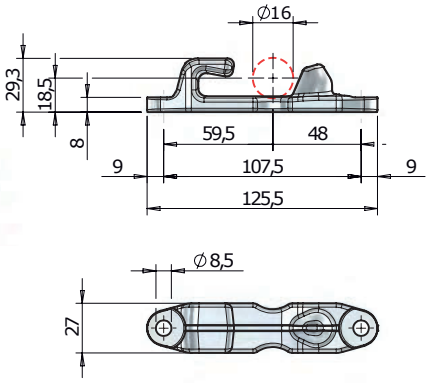

Cerradero DR/IZ Ø 16 ST1.
RH/LH keeper Ø 16 ST1.

Referencia *Reference*	Kg	Acabado *Finish*
026104352	0,26	Acero cincado *Zinc plated*

Cerradero para falleba en aplique Ø16 inox / *Keeper for external locking gear Ø16 stainless steel*



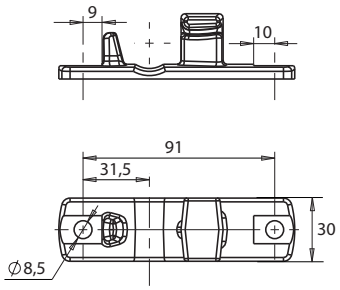

Cerradero Ø 16.
Stainless steel keeper Ø 16.

Referencia *Reference*	Kg	Acabado *Finish*
2344530GA	0,220	Acero inoxidable *Stainless steel*



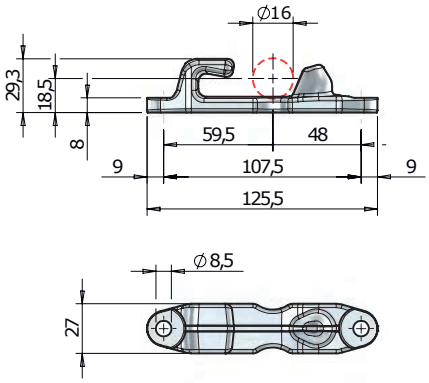

FURGOCAR ST1 16
Cerradero DR/IZ Ø 16 ST1.
RH/LH keeper Ø 16 ST1.

Referencia *Reference*	Kg	Acabado *Finish*	
025704342	0,26	Acero inoxidable *Stainless steel*	10



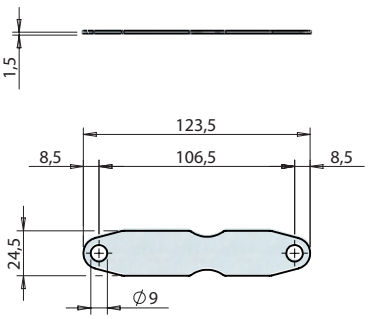

Chapa de fijación de cerradero Ø 16 ST1.
Spacer for keeper Ø 16 ST1.

Referencia *Reference*	Kg	Acabado *Finish*
025704343	0,03	Acero inoxidable *Stainless steel*

Cerradero para falleba en aplique Ø22 inox / *Cam for external locking gear Ø22 stainless steel*



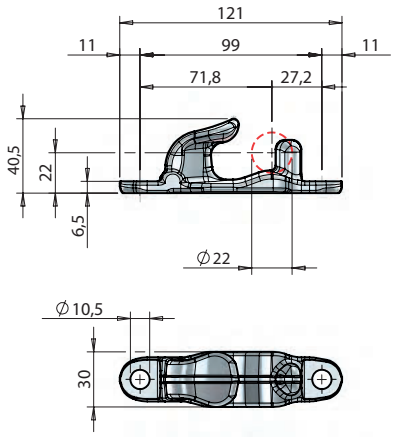

FURGOCAR ST4 22

Cerradero ambidiestro Ø 22 ST4.
RH/LH keeper Ø 22 ST4.

Referencia *Reference*	Kg	Acabado *Finish*
025711229	0,312	Acero inoxidable *Stainless steel*

Cerradero para falleba en aplique Ø27 inox / *Keeper for external locking gear Ø27 stainless steel*



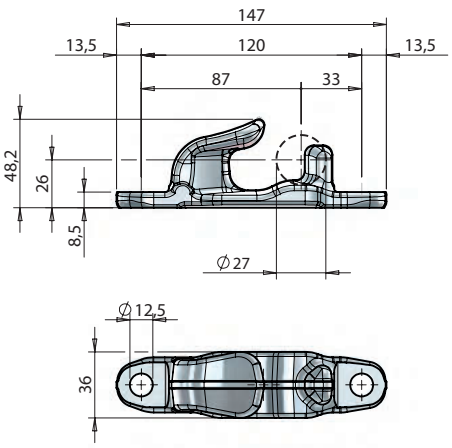

FURGOCAR PS4 27

Cerradero ambidiestro Ø 27 PS4.
RH/LH keepers Ø 27 PS4.

Referencia *Reference*	Kg	Acabado *Finish*
025711225	0,542	Acero inoxidable *Stainless steel*

Pestillo para falleba en aplique Ø16 / *Cam for external locking gear Ø16*



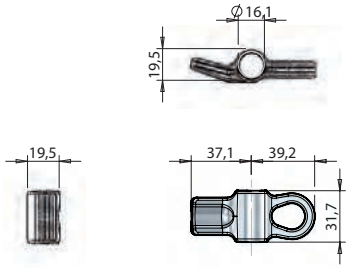

Pestillo DR/IZ Ø 16 ST1.
RH/LH cam Ø 16 ST1.

Referencia *Reference*	Kg	Acabado *Finish*
026104351	0,11	Acero cincado *Zinc plated*

Pestillo para falleba en aplique Ø16 inox / *Cam for external locking gear Ø16 stainless steel*



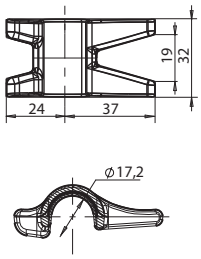

Pestillo Ø 16.
Stainless steel cam Ø 16.

Referencia *Reference*	Kg	Acabado *Finish*
2344533PI	0,095	Acero inoxidable *Stainless steel*



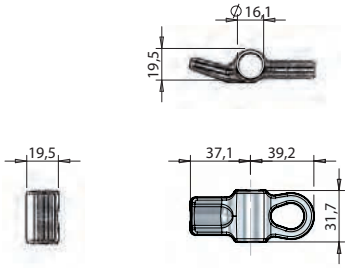

Pestillo DR/IZ Ø 16 ST1.
RH/LH cam Ø 16 ST1.

Referencia *Reference*	Kg	Acabado *Finish*	
025704341	0,11	Acero inoxidable *Stainless steel*	10

Pestillo para falleba en aplique Ø22 inox / *Cam for external locking gear Ø22 stainless steel*



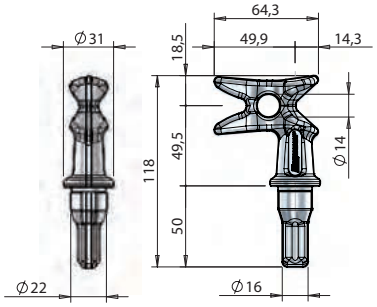

FURGOCAR ST4 22
Pestillo ambidiestro Ø 22 ST4, bloqueable.
RH/LH cam Ø 22 ST4 lockable.

Referencia *Reference*	Kg	Acabado *Finish*
025711230	0,368	Acero inoxidable *Stainless steel*

Pestillo para falleba en aplique Ø27 inox / *Cam for external locking gear Ø27 stainless steel*



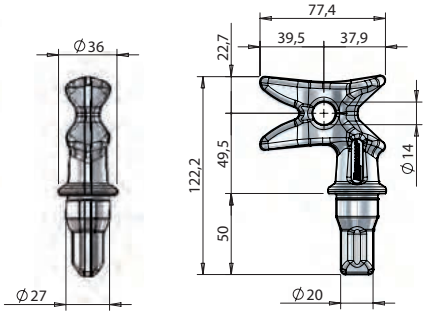

FURGOCAR PS4 27
Pestillo ambidiestro Ø 27 PS4, bloqueable.
RH/LH cam Ø 27 PS4 lockable.

Referencia *Reference*	Kg	Acabado *Finish*
025711226	0,53	Acero inoxidable *Stainless steel*

Accesorios para falleba en aplique / *Accesorios for external locking gear*



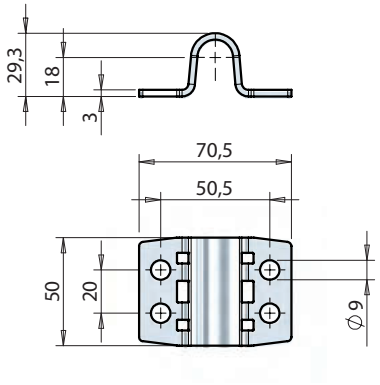

Guía grande Ø 16 longitud 50 mm.
Upper support guide Ø 16, 50 mm length.

Referencia *Reference*	Kg	Ø	Acabado *Finish*
026104361	0,11	16	Acero cincado *Zinc plated*



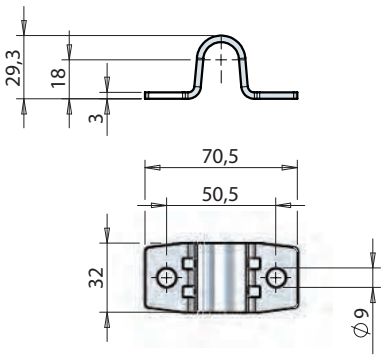

Guía pequeña Ø 16 longitud 32 mm.
Upper support guide Ø 16, 32 mm length.

Referencia *Reference*	Kg	Ø	Acabado *Finish*
026104371	0,07	16	Acero cincado *Zinc plated*

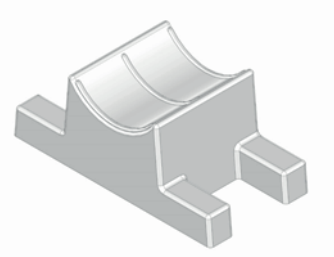

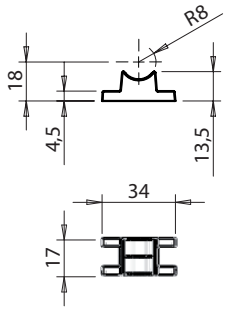

Base inferior guía de plástico Ø 16.
Back plate for guide Ø 16.

Referencia *Reference*	Kg	Ø	Acabado *Finish*	
025704380	0,005	16	Plástico *Plastic*	10



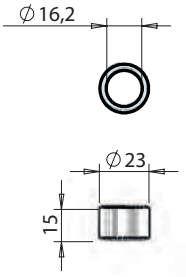

Anillo anti-rack Ø 16.
Anti-rack ring Ø 16.

Referencia *Reference*	Kg	Ø	Acabado *Finish*
026104391	0,025	16	Acero cincado *Zinc plated*



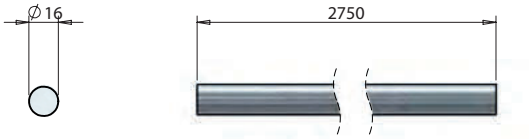

Eje Ø 16 x 2750 mm.
Rod Ø 16 x 2750 mm.

Referencia *Reference*	Kg	Ø	Acabado *Finish*
026104332	4,42	16	Acero cincado *Zinc plated*

Accesorios para falleba en aplique / *Accesories for external locking gear*



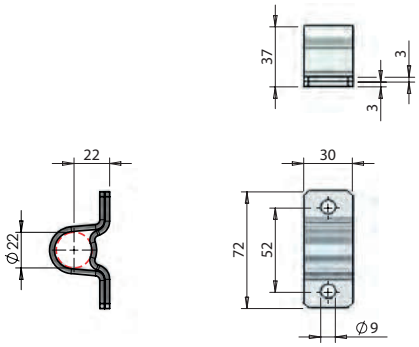

Guía pequeña Ø 22 longitud 30 mm.
Guide plate Ø 22, 30 mm length.

Referencia *Reference*	Kg	Ø	Acabado *Finish*
026104153	0,13	22	Acero cincado *Zinc plated*



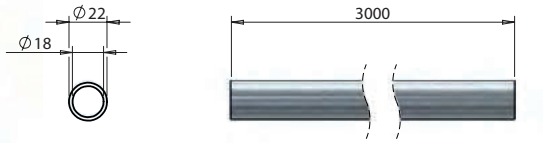

Tubo Ø 22 x 2 x 3000 mm.
Tube Ø 22 x 2 x 3000 mm.

Referencia *Reference*	Kg	Ø	Acabado *Finish*
026110029	3	22	Acero cincado *Zinc plated*



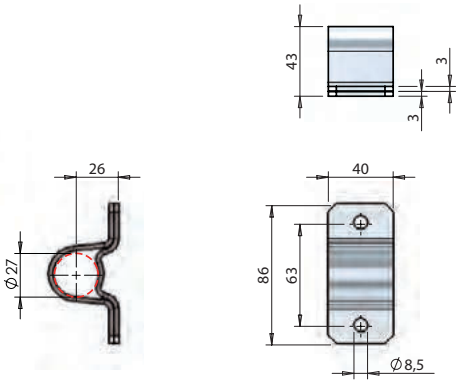

Guía pequeña Ø 27 longitud 40 mm.
Guide plate Ø 27, 40 mm length.

Referencia *Reference*	Kg	Ø	Acabado *Finish*
02610347B	0,2	27	Acero cincado *Zinc plated*

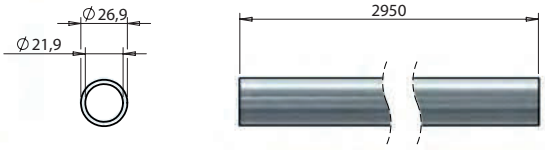

Tubo Ø 26,9 x 2,5 x 3000 mm.
Tube Ø 26,9 x 2,5 x 3000 mm.

Referencia *Reference*	Kg	Ø	Acabado *Finish*
026110026	4,4	27	Acero cincado *Zinc plated*

Accesorios para falleba en aplique inox / *Accesories for external locking gear stainless steel*



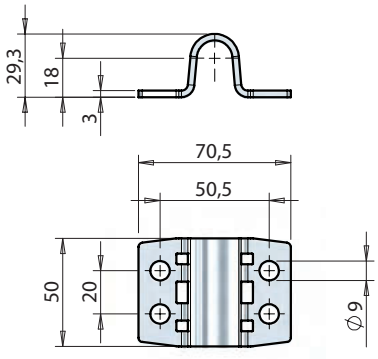

Guía grande Ø 16 longitud 50 mm.
Upper support guide Ø 16, 50 mm length.

Referencia *Reference*	Kg	Ø	Acabado *Finish*	
025704360	0,11	16	Acero inoxidable *Stainless steel*	10

Accesorios para falleba en aplique inox / *Accesorios for external locking gear stainless steel*



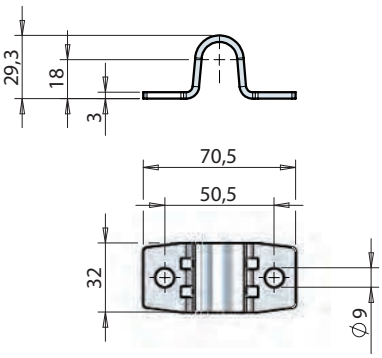

Guía pequeña Ø 16 longitud 32 mm.
Upper support guide Ø 16, 32 mm length.

Referencia *Reference*	Kg	Ø	Acabado *Finish*
025704370	0,07	16	Acero inoxidable *Stainless steel*

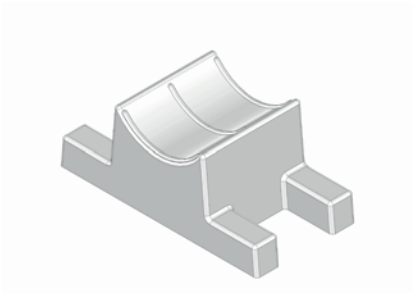

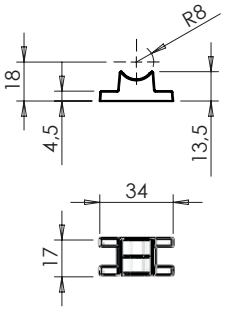

Base inferior guía de plástico Ø 16.
Back plate for guide Ø 16.

Referencia *Reference*	Kg	Ø	Acabado *Finish*	
025704380	0,005	16	Plástico *Plastic*	10



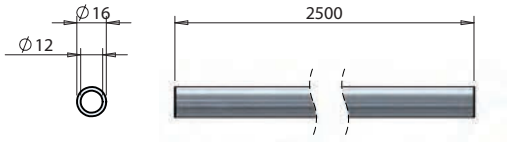

Tubo Ø 16 x 2 x 2500 mm.
Tube Ø 16 x 2 x 2500 mm.

Referencia *Reference*	Kg	Ø	Acabado *Finish*
025704330	1,753	16	Acero inoxidable *Stainless steel*



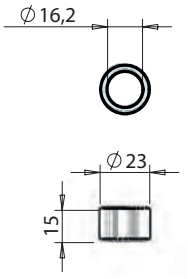

Anillo anti-rack Ø 16.
Anti-rack ring Ø 16.

Referencia *Reference*	Kg	Ø	Acabado *Finish*
025704390	0,025	16	Acero inoxidable *Stainless steel*



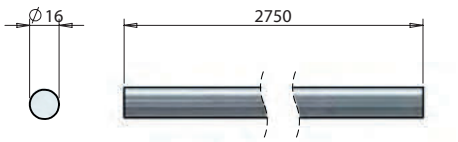

Eje Ø 16 x 2750 mm.
Rod Ø 16 x 2750 mm.

Referencia *Reference*	Kg	Ø	Acabado *Finish*
025704331	4,34	16	Acero inoxidable *Stainless steel*



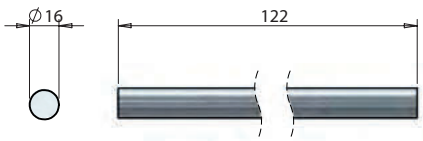

Medio eje inox Ø 16 x 122 mm.
Half stainless steel pin Ø 16 x 122 mm.

Referencia *Reference*	Kg	Ø	Acabado *Finish*
2344494AX	0,175	16	Acero inoxidable *Stainless steel*

Accesorios para falleba en aplique inox / *Accesorios for external locking gear stainless steel*



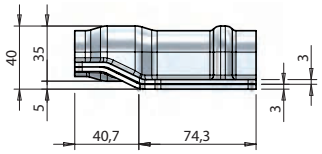

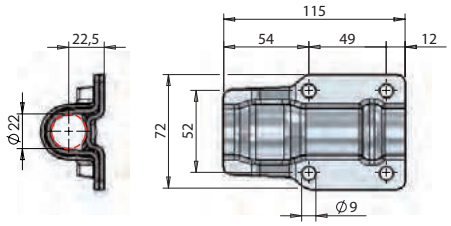

Guía grande, desplazada, Ø 22.
Cranked support guide Ø 22.

Referencia *Reference*	Kg	Ø	Acabado *Finish*
025704430	0,44	22	Acero inoxidable *Stainless steel*

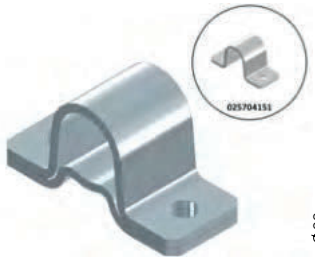

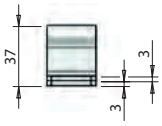

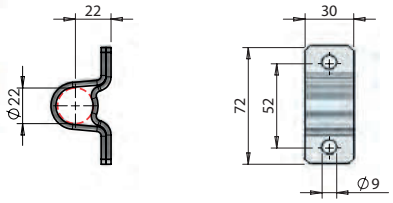

Guía pequeña Ø 22 longitud 30 mm.
Guide plate Ø 22, 30 mm length.

Referencia *Reference*	Kg	Ø	Acabado *Finish*
025704150	0,13	22	Acero inoxidable *Stainless steel*
025704151	0,13	22	Acero inoxidable *Stainless steel*



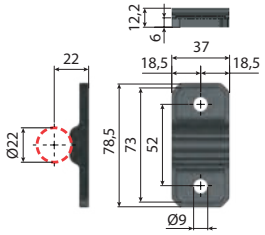

Base inferior guía de plástico Ø 22.
Back plate for cranked support guide Ø 22.

Referencia *Reference*	Kg	Ø	Acabado *Finish*
025704156	0,015	22	Plástico *Plastic*



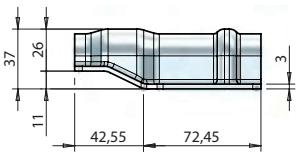

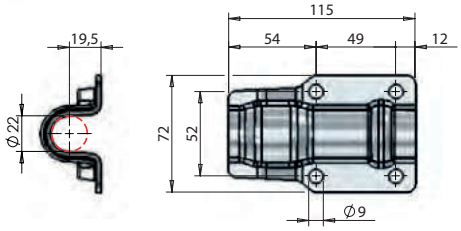

Guía grande, desplazada, Ø 22.
Upper part cranked support guide Ø 22.

Referencia *Reference*	Kg	Ø	Acabado *Finish*
025704431	0,440	22	Acero inoxidable *Stainless steel*



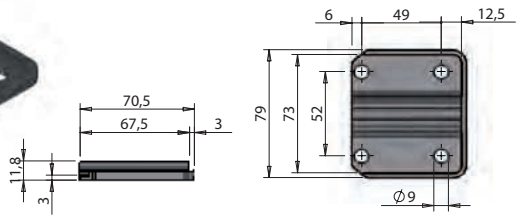

Base inferior guía de plástico Ø 22.
Back plate for cranked support guide Ø 22.

Referencia *Reference*	Kg	Ø	Acabado *Finish*
025704433	0,025	22	Plástico *Plastic*

Accesorios para falleba en aplique inox / *Accesorios for external locking gear stainless steel*



Tubo Ø 22 x 2 x 2500 mm.
Tube Ø 22 x 2 x 2500 mm.

Referencia *Reference*	Kg	Ø	Acabado *Finish*
025704120	2,505	22	Acero inoxidable *Stainless steel*

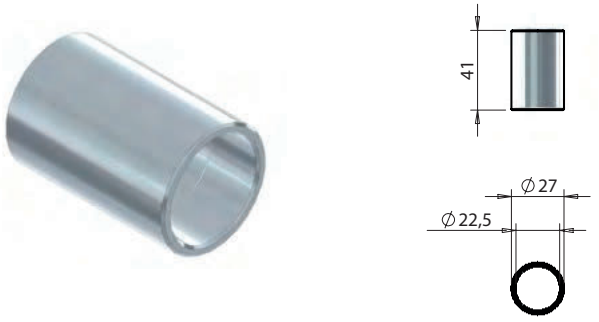

Anillo Ø 22 longitud 41 mm.
Spacer sleeve Ø 22 length 41 mm.

Referencia *Reference*	Kg	Ø	Acabado *Finish*
025710763	0,045	22	Acero inoxidable *Stainless steel*

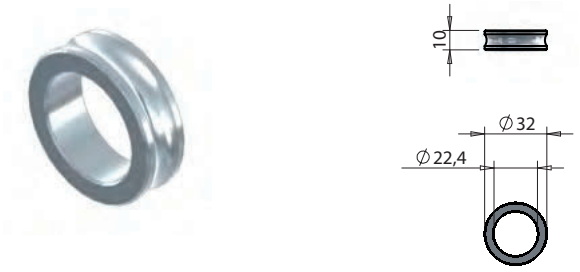

Anillo anti-rack Ø 22.
Anti-rack ring Ø 22.

Referencia *Reference*	Kg	Ø	Acabado *Finish*
025704190	0,03	22	Acero inoxidable *Stainless steel*



Protección para anillo anti-rack Ø 22.
Protective cover for anti-rack ring Ø 22.

Referencia *Reference*	Kg	Ø	Acabado *Finish*
025704210	0,01	22	Plástico *Plastic*

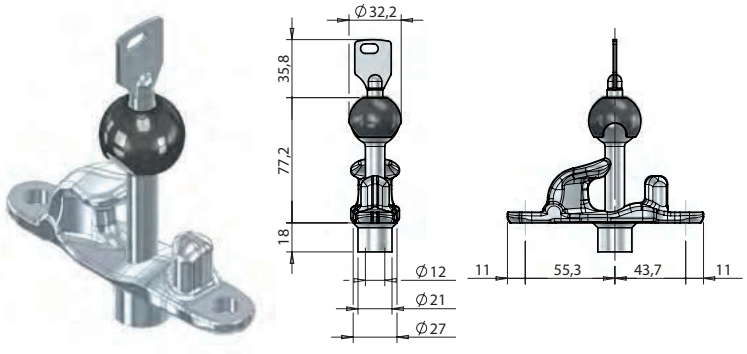

Kit cerradero y bloqueo de seguridad Ø 22 ST4, con 3 llaves cilíndricas.
High security keeper kit Ø 22 ST4, with 3 special spherical keys.

Referencia *Reference*	Kg	Ø	Acabado *Finish*
025711616	0,542	22	Acero inoxidable *Stainless steel*

Accesorios para falleba en aplique inox / *Accesorios for external locking gear stainless steel*

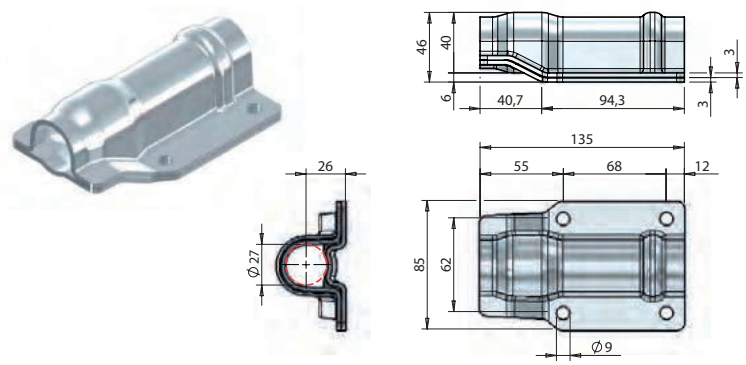

Guía grande, desplazada, Ø 27.
Cranked support guide Ø 27.

Referencia *Reference*	Kg	Ø	Acabado *Finish*
025704420	0,65	27	Acero inoxidable *Stainless steel*

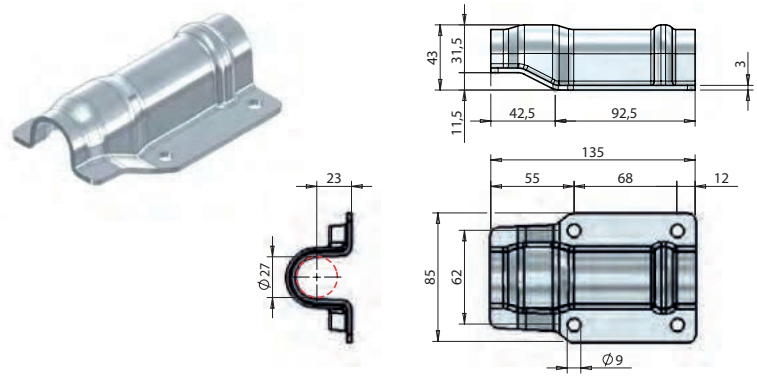

Guía grande, desplazada, Ø 27.
Cranked support guide Ø 27.

Referencia *Reference*	Kg	Ø	Acabado *Finish*
025704421	0,650	27	Acero inoxidable *Stainless steel*

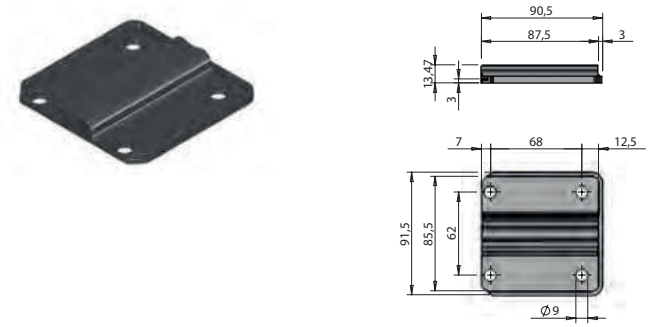

Base inferior guía de plástico Ø 27.
Back plate for cranked support guide Ø 27.

Referencia *Reference*	Kg	Ø	Acabado *Finish*
025704423	0,04	27	Plástico *Plastic*

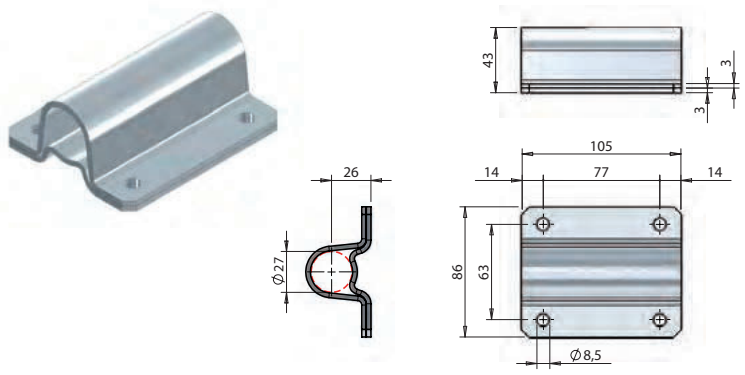

Guía grande Ø 27 longitud 105 mm.
Guide plate Ø 27, 105 mm length.

Referencia *Reference*	Kg	Ø	Acabado *Finish*
025703460	0,56	27	Acero inoxidable *Stainless steel*

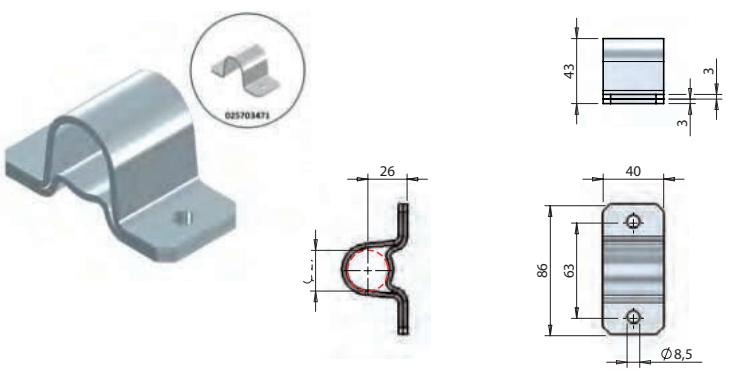

Guía pequeña Ø 27 longitud 40 mm.
Guide plate Ø 27, 40 mm length.

Referencia *Reference*	Kg	Ø	Acabado *Finish*
025703470	0,21	27	Acero inoxidable *Stainless steel*
025703471	0,21	27	Acero inoxidable *Stainless steel*

Accesorios para falleba en aplique inox / *Accessories for external locking gear stainless steel*

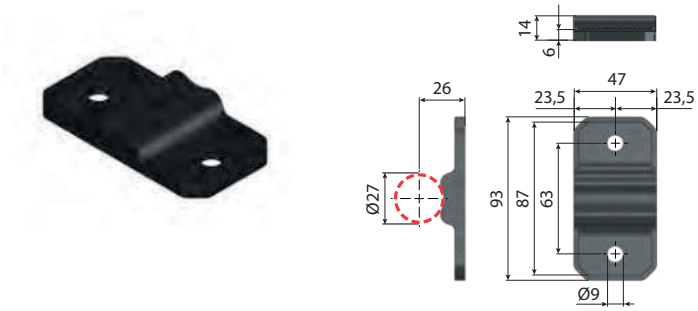

Base inferior guía de plástico Ø 27.
Back plate for cranked support guide Ø 27.

Referencia *Reference*	Kg	Ø	Acabado *Finish*
025703477	0,22	27	Plástico *Plastic*

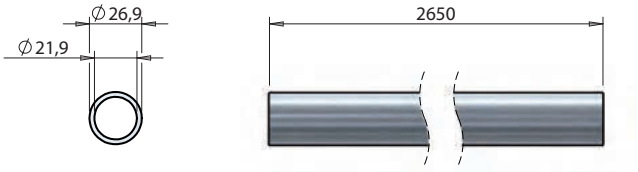

Tubo Ø 26,9 x 2,5 x 2650 mm.
Tube Ø 26,9 x 2,5 x 2650 mm.

Referencia *Reference*	Kg	A (mm)	Acabado *Finish*
025703570	4,047	27	Acero inoxidable *Stainless steel*



Anillo Ø 27 longitud 38 mm.
Spacer sleeve Ø 27, 38 mm length.

Referencia *Reference*	Kg	Ø	Acabado *Finish*
025710495	0,078	27	Acero inoxidable *Stainless steel*



Anillo anti-rack Ø 27.
Anti-rack ring Ø 27.

Referencia *Reference*	Kg	Ø	Acabado *Finish*
025703480	0,03	27	Acero inoxidable *Stainless steel*

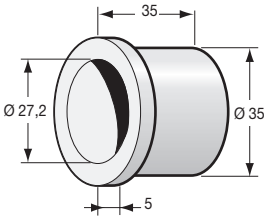

Anillo nylon con borde.
Nylon shoulderd bush.

Referencia *Reference*	Kg	Ø	Acabado *Finish*
2344439	0,012	27	Plástico *Plastic*



Protección para anillo anti-rack Ø 27.
Protective cover for anti-rack ring Ø 27.

Referencia *Reference*	Kg	Ø	Acabado *Finish*
025703490	0,01	27	Plástico *Plastic*

Accesorios para falleba en aplique inox / *Accessories for external locking gear stainless steel*



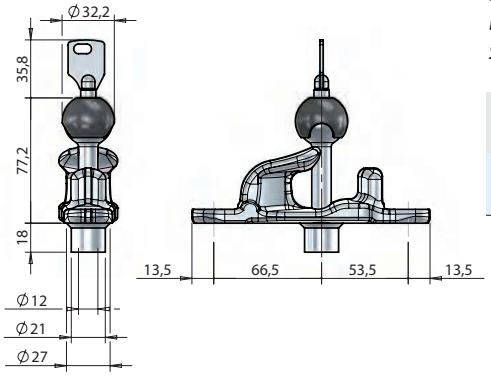

Kit cerradero y bloqueo de seguridad Ø 27 PS4, con 3 llaves cilíndricas.
High security keeper kit Ø 27 PS4, with 3 special spherical keys.

Referencia *Reference*	Kg	Ø	Acabado *Finish*
025711617	0,772	27	Acero inoxidable *Stainless steel*



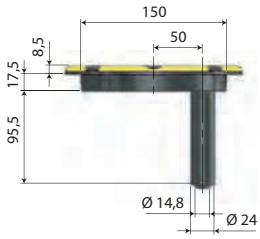

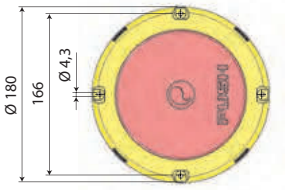

FREEF

Dispositivo intuitivo antibloqueo.
Intuitive anti-lock-in device.

Referencia *Reference*	Kg
020911794	0,470



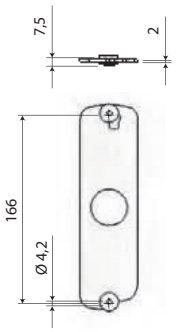

FREEF

Kit de placa de protección para dispositivo antibloqueo.
Protection plate kit for anti-lock-in device.

Referencia *Reference*	Kg
020911795	0,120



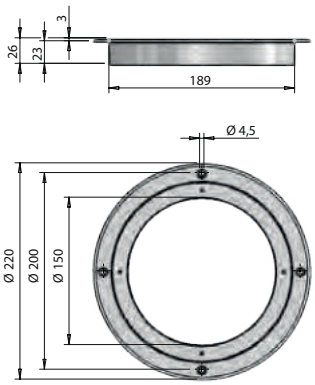

FREEF

Molduras para dispositivo antibloqueo.
Pan for recessing anti-lock-in device.

Referencia *Reference*	Kg
020911799	0,170

Cerradero para falleba empotrada Ø16 inox / *Keeper for recessed locking gear Ø16 stainless steel*



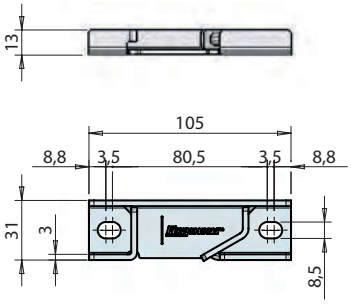

Cerradero derecho, 13 mm para fijación horizontal.
RH keeper for horizontal operation 13 mm height.

Referencia *Reference*	Kg	*Finish*
021610822	0,114	Acero inoxidable *Stainless steel*

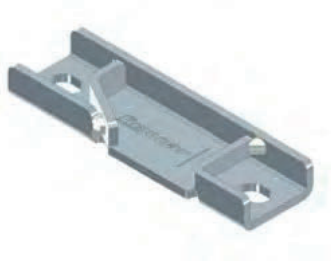

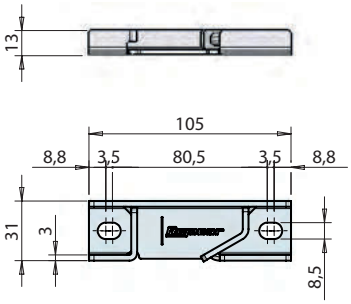

Cerradero izquierdo, 13 mm para fijación horizontal.
LH keeper for horizontal operation 13 mm height.

Referencia *Reference*	Kg	Acabado *Finish*
021610823	0,114	Acero inoxidable *Stainless steel*

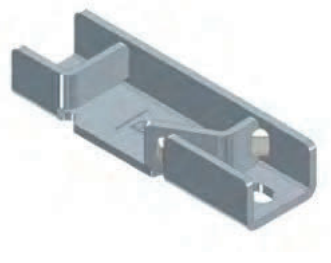

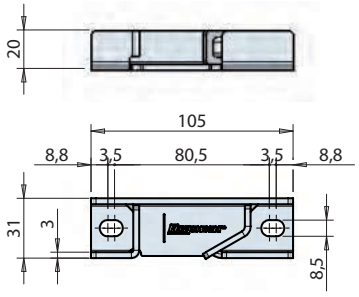

Cerradero derecho, 20 mm para fijación horizontal.
RH keeper for horizontal operation 20 mm height.

Referencia *Reference*	Kg	Acabado *Finish*
021610820	0,150	Acero inoxidable *Stainless steel*

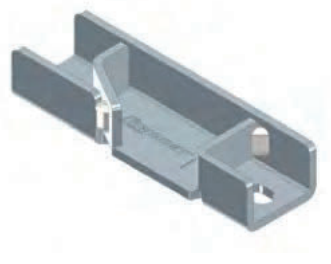

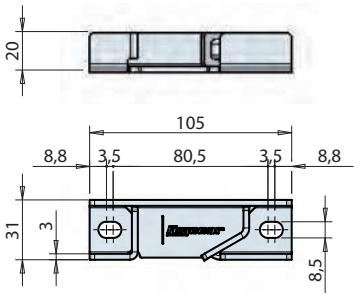

Cerradero izquierdo, 20 mm para fijación horizontal.
LH keeper for horizontal operation 20 mm height.

Referencia *Reference*	Kg	Acabado *Finish*
021610821	0,150	Acero inoxidable *Stainless steel*

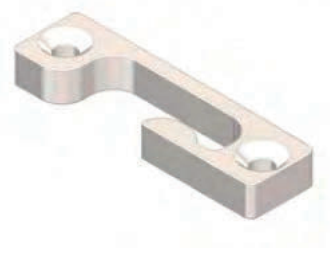

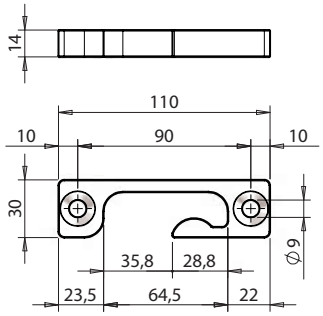

Cerradero universal para fijación horizontal.
RH/LH universal keeper for horizontal operation.

Referencia *Reference*	Kg	Acabado *Finish*	
02160309M	0,190	Acero inoxidable *Stainless steel*	10

Cerradero para falleba empotrada Ø16 inox / *Keeper for recessed locking gear Ø16 stainless steel*

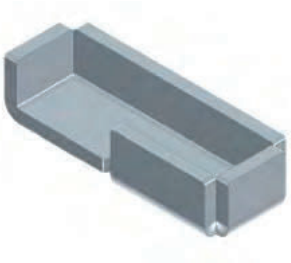

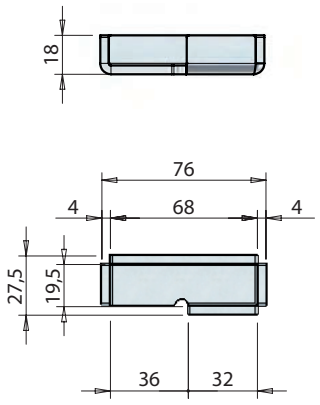

Cerradero derecho soldable para fijación horizontal.
RH weld-on keeper for horizontal operation.

Referencia *Reference*	Kg	Acabado *Finish*
021610204	0,104	Acero inoxidable *Stainless steel*

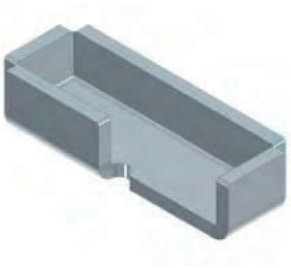

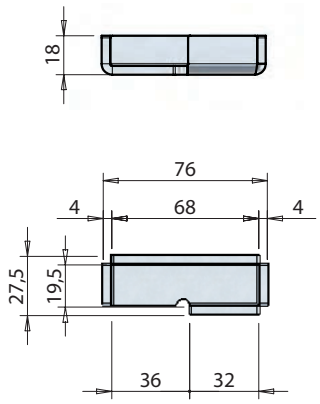

Cerradero izquierdo soldable para fijación horizontal.
LH weld-on keeper for horizontal operation.

Referencia *Reference*	Kg	Acabado *Finish*
021610205	0,104	Acero inoxidable *Stainless steel*

Pestillo para maneta empotrada Ø16 inox / *Cam for recessed locking gear Ø16 stainless steel*



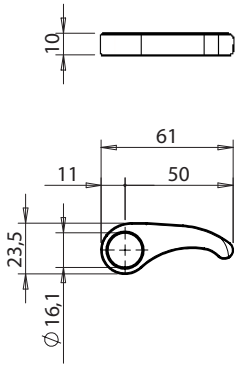

Pestillo universal para fijación horizontal.
RH/LH universal cam for horizontal operation.

Referencia *Reference*	Kg	Acabado *Finish*
02160309L	0,050	Acero inoxidable *Stainless steel*



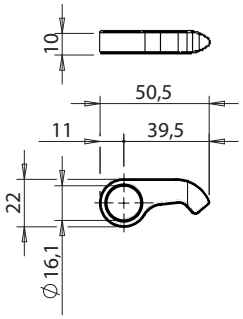

Pestillo ambidiestro para cerraderos fijación horizontal.
RH/LH cams for horizontal operation for keeper thickness.

Referencia *Reference*	Kg	Acabado *Finish*
021603109	0,04	Acero inoxidable *Stainless steel*

Accesorios para falleba empotrada inox / *Accesorios for recessed locking gear stainless steel*

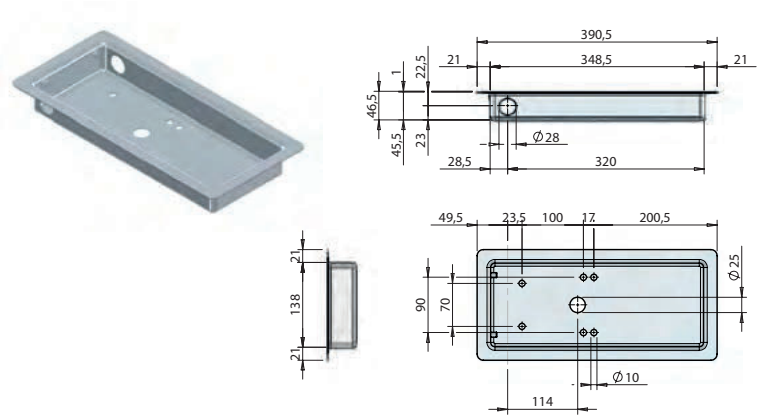

Moldura para empotrar el cierre TORSEO Ø 22 SH-X.
Pan for recessing external locks TORSEO Ø 22 SH-X.

Referencia *Reference*	Kg	Ø	Acabado *Finish*
021610463	0,821	22	Acero inoxidable *Stainless steel*

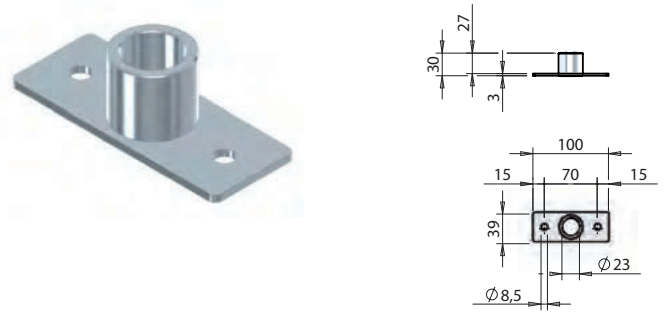

Guía altura 30 mm para tubo Ø 22.
Locking gear tube Ø 22 guide sleeve. Height 30 mm.

Referencia *Reference*	Kg	Ø	Acabado *Finish*
021610982	0,154	22	Acero inoxidable *Stainless steel*

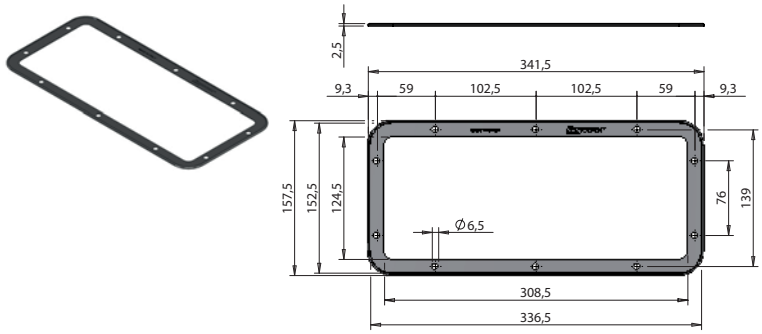

Junta para cierre empotrado TORSEO Ø 16.
Gasket for recessed lock TORSEO Ø 16.

Referencia *Reference*	Kg	Acabado *Finish*
021603791	0,02	Plástico *Plastic*

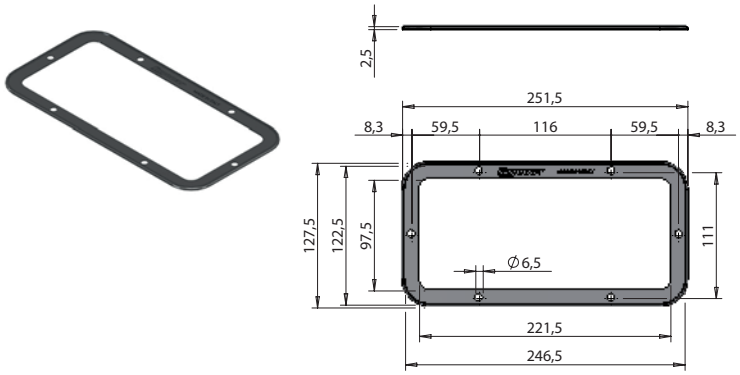

Junta para cierre empotrado MINI-PUSH.
Gasket for recessed lock MINI-PUSH.

Referencia *Reference*	Kg	Acabado *Finish*
021610725	0,014	Plástico *Plastic*

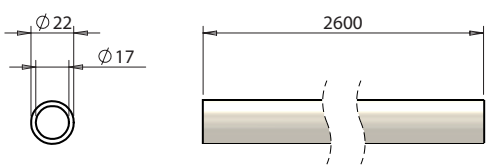

Tubo de pultrusión Ø 22 x 2,5 x 2600 mm.
Pultruded tube Ø 22 x 2,5 x 2600 mm.

Referencia *Reference*	Kg	Ø	Acabado *Finish*
021610128	0,82	22	Fibra de vidrio *Fiberglass*

Accesorios para falleba empotrada inox / *Accessories for recessed locking gear stainless steel*



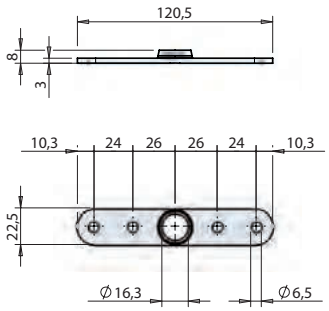

Platina tubo Ø 16.
Guide plate for rod Ø 16.

Referencia *Reference*	Kg	Ø	Acabado *Finish*
021603310	0,055	16	Acero inoxidable *Stainless steel*



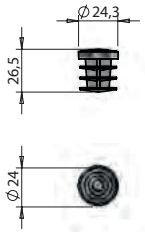

Tapón de plastico para tubo Ø 22.
Plastic cap for tube Ø 22.

Referencia *Reference*	Kg	Ø	Acabado *Finish*
021610343	0,003	22	Plástico *Plastic*



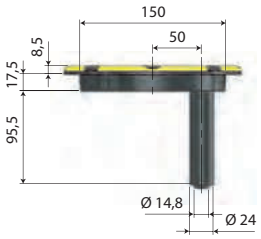

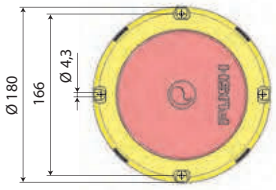

FREEF

Dispositivo intuitivo antibloqueo.
Intuitive anti-lock-in device.

Referencia *Reference*	Kg
020911794	0,470



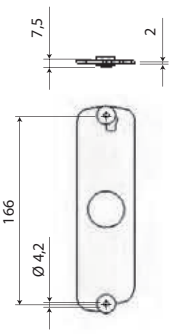

FREEF

Kit de placa de protección para dispositivo antibloqueo.
Protection plate kit for anti-lock-in device.

Referencia *Reference*	Kg
020911795	0,120



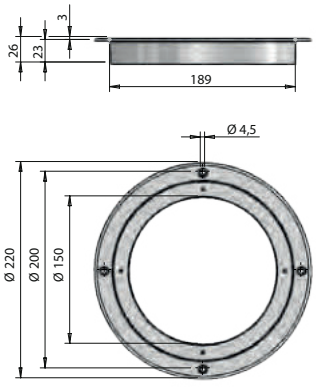

FREEF

Molduras para dispositivo antibloqueo.
Pan for recessing anti-lock-in device.

Referencia *Reference*	Kg
020911799	0,170

Accesorios para falleba con varillas / *Accessories for rod lock*

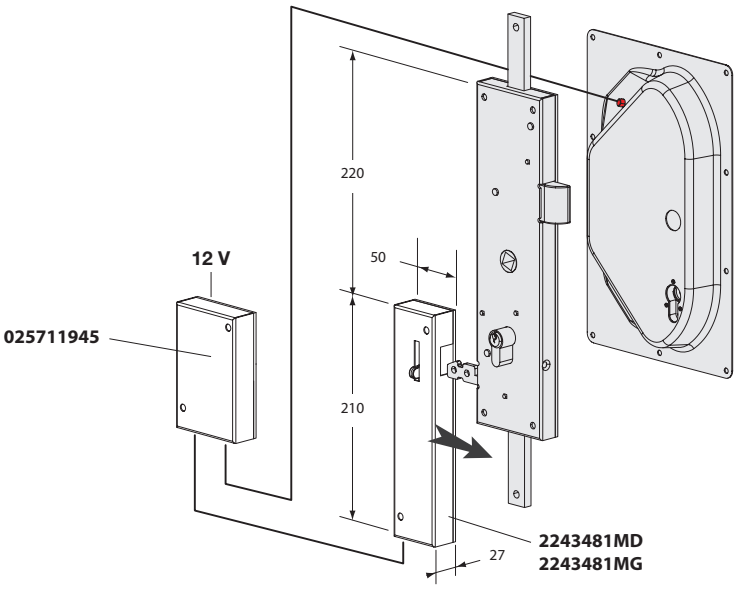

Módulo adicional de bloqueo eléctrico para falleba (+LED).
Additional electric locking module for lock (+ LED).

Referencia *Reference*	Para *For*	Lado *Hand*
2243482MD	2243482FD 2243483FD	Derecho *Right*
2243482MG	2243482FG 2243483FG	Izquierda *Left*



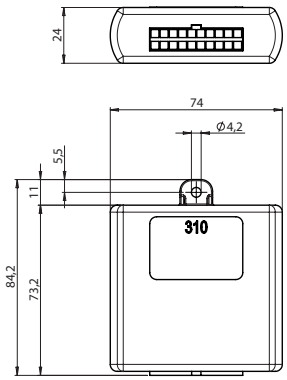

Receptor con cableado eléctrico, viene con 2 mandos a distancia.
Receiver with electric beam delivered with 2 remote control.

Referencia *Reference*	Kg	Para *For*
025711945	0,40	020911647 020911943 025711172 025711171 2243482MD 2243482MG



Conjunto maneta interior/exterior en plástico.
Plastic handle / inner handle set.

Referencia *Reference*	Kg	Para *For*
2243481P0	0,268	2243482CD 2243482CG

Acero inoxidable / *Stainless steel*



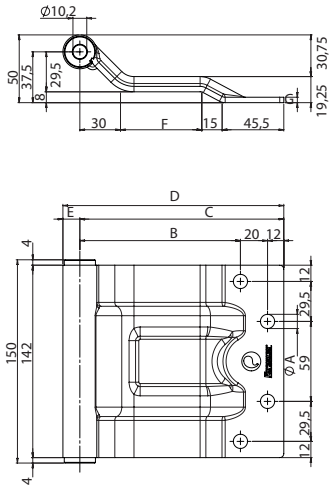

FURGOCAR HK

Bisagra inox con anillos auto-lubrificantes, para panel de 40 - 120 mm.
Stainless steel hinge with self-lubricating bushes, for 40 - 120 mm panel thickness.

Referencia *Reference*	Kg	C (mm)	D (mm)	E (mm)	F (mm)	G (mm)	Ø A	Para *For*	Tipo *Type*	Acabado *Finish*	
084011761	0,865	130,5	143	12,5	40	4	10.5	084011775 084011776	HK 40-60	Acero inoxidable *Stainless steel*	8
084011762	0,965	150,5	163	12,5	60	4	10.5	084011773 084011774	HK 60-80	Acero inoxidable *Stainless steel*	8
084011763	1,070	170,5	183	12,5	80	4	10.5	084011773 084011774	HK 80-100	Acero inoxidable *Stainless steel*	8
084011764	1,165	190,5	203	12,5	100	4	10.5	084011773 084011774	HK 100-120	Acero inoxidable *Stainless steel*	8



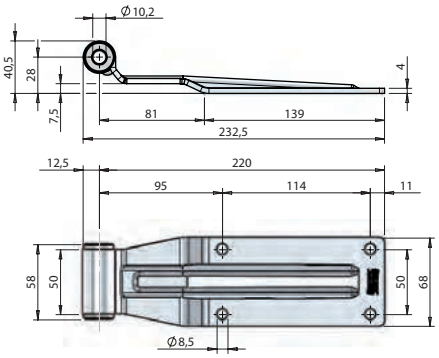

Bisagra inox con anillos auto-lubrificantes, para panel de 60 mm máximo.
Stainless steel hinge with self-lubricating bushes, for max. 60 mm panel thickness.

Referencia *Reference*	Kg	Para *For*	
081505460	0,57	081505480 081505500 081505520 081505521	12

Acero inoxidable / *Stainless steel*



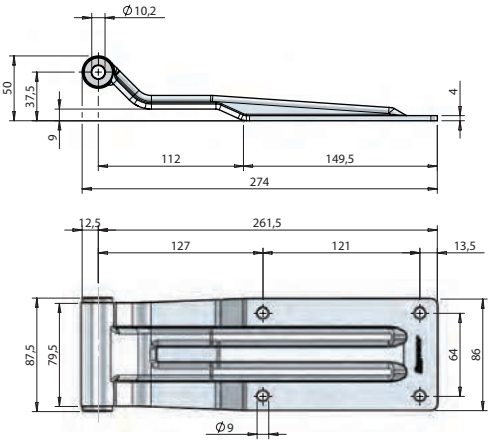

Bisagra de acero inox con anillos autolubrificantes, para panel de 80 mm maxi.
Stainless steel hinge with self-lubricating bushes, for max. 80 mm panel thickness.

Referencia *Reference*	Kg	Para *For*	Acabado *Finish*	
082505710	0,91	082505750 082510209 082500211 082505770 082505790 082005792	Acero inoxidable *Stainless steel*	8



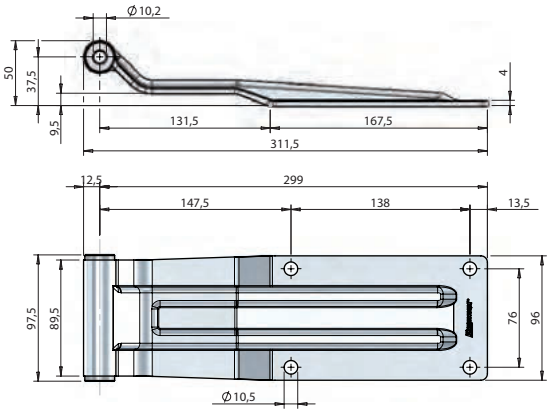

Bisagra de acero inox con anillos autolubrificantes, para panel de 100 mm maxi.
Stainless steel hinge with self-lubricating bushes, for max. 100 mm panel thickness.

Referencia *Reference*	Kg	Para *For*	Acabado *Finish*	
082005700	1,13	082005740 082010207 082010189 082005760 082005780 082005792	Acero inoxidable *Stainless steel*	8

Acero inoxidable / *Stainless steel*



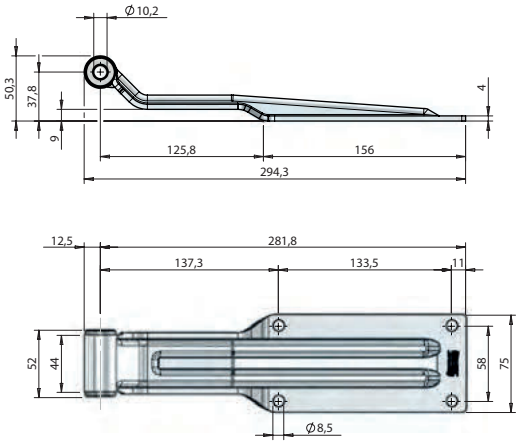

Bisagra trasera adecuada para furgonetas medias-pequeñas con tornillos soportados por casquillos autolubrificantes. Espesor máximo de la pared 100 mm.
Rear door hinge for small-medium bodies. Supported by self-lubricating bushes. Wall panel thickness max. 100 mm.

Referencia *Reference*	Kg	Para *For*	Acabado *Finish*	
081005340	0.710	081005360 081005380 081005420	Acero inoxidable *Stainless steel*	8

Acero cincado / *Zinc plated steel*



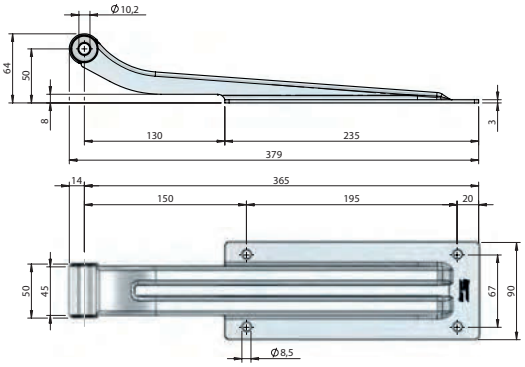

Bisagra trasera adecuada para grandes furgones, con tornillos soportados por casquillos autolubrificantes. Espesor máximo de la pared 100 mm.
Heavy duty rear door hinge for large bodies, supported by self-lubrificating bushes. Wall panel thickness max. 100 mm.

Referencia *Reference*	Kg	Para *For*	Acabado *Finish*	
080605190	1.070	080605210 080605270 080605311	Acero cincado *Zinc plated*	6

Acero cincado / *Zinc plated steel*



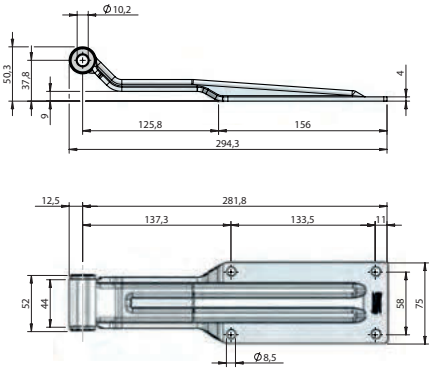

Bisagra trasera adecuada para furgonetas medias-pequeñas con tornillos soportados por casquillos autolubrificantes. Espesor máximo de la pared 100 mm.
Rear door hinge for small-medium bodies. Supported by self-lubricating bushes. Wall panel thickness max. 100 mm.

Referencia *Reference*	Kg	Para *For*	Acabado *Finish*	
081105350	0.700	081105370 081105390 081105430	Acero cincado *Zinc plated*	8



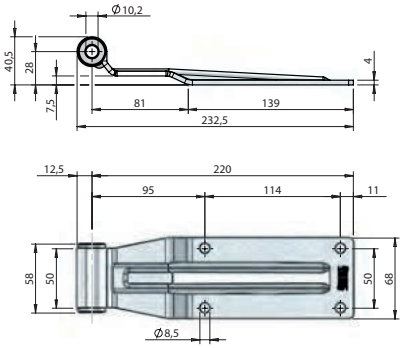

Bisagra trasera adecuada para furgonetas pequeñas con tornillos soportados por casquillos autolubrificantes. Espesor máximo de la pared 60 mm.
Rear door hinge for small-medium bodies. Supported by self-lubricating bushes. Wall panel thickness max. 60 mm.

Referencia *Reference*	Kg	Para *For*	Acabado *Finish*	
081605470	0.560	081605490 081605510 081605530	Acero cincado *Zinc plated*	12

Acero cincado / *Zinc plated steel*



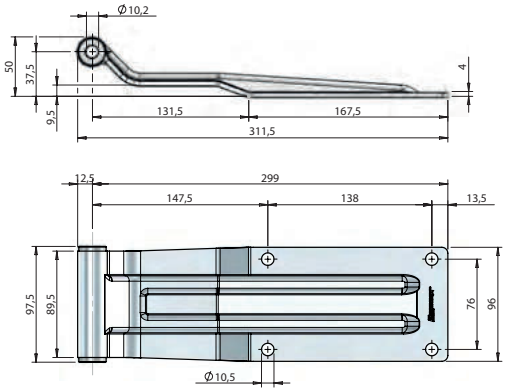

Bisagra trasera adecuada para grandes furgones, con tornillos soportados por casquillos autolubrificantes. Espesor máximo de la pared 100 mm.
Heavy duty rear door hinge, for large bodies. Supported by self-lubrificating bushes. Wall panel thickness max. 100 mm.

Referencia *Reference*	Kg	Para *For*	Acabado *Finish*	
082105701	1.120	082110437 082110409 082105781 082105793	Acero cincado *Zinc plated*	8



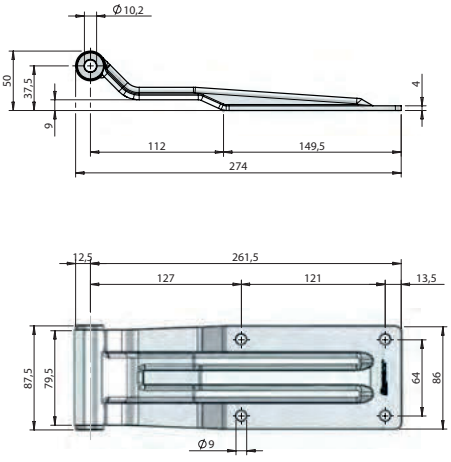

Bisagra trasera adecuada para furgones medianos-grandes con tornillos soportados por casquillos autolubrificantes. Espesor máximo de la pared 80 mm.
Heavy duty rear door hinge for medium-large bodies. Supported by self-lubricating bushes. Wall panel thickness max. 80 mm.

Referencia *Reference*	Kg	Para *For*	Acabado *Finish*	
082605711	0.910	082510209 082610410 082605791 082105793	Acero cincado *Zinc plated*	8

Acero pintado / *Painted steel*



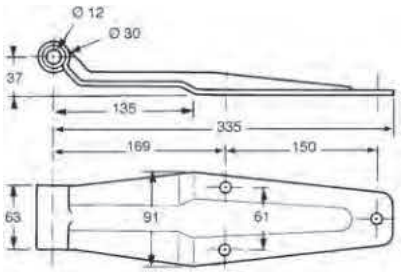

Bisagra acero 3 taladros Ø 10,5, pintura poliéster, con casquillo nylon, espesor 5 mm.
Steel hinge 3 holes Ø 10,5, with nylon bush, thickness 5 mm, polyester painted.

Referencia *Reference*	Kg	Para *For*	Color *Colour*	Acabado *Finish*
2704454	1,1	2704441 2704448 2704447 2704423 2704440	Gris *Grey*	Acero pintado *Painted steel*
2704454BL	1,1	2704441 2704448 2704447 2704423 2704440	Blanco *White*	Acero pintado *Painted steel*



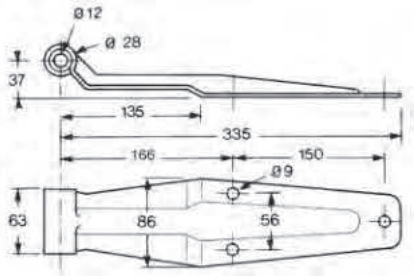

Bisagra acero alta resistencia, pintura poliéster, con casquillo nylon, espesor 3 mm.
High strength steel hinge, with nylon bush, thickness 3 mm, polyester painted.

Referencia *Reference*	Kg	Para *For*	Color *Colour*	Acabado *Finish*
2704470	0,72	2704454	Gris *Grey*	Acero pintado *Painted steel*



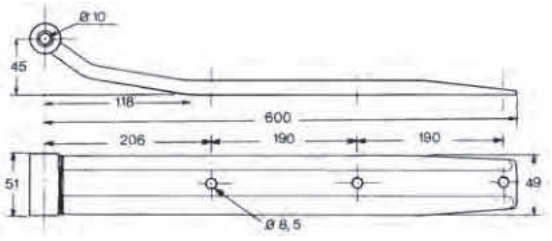

Bisagra de acero, pintura poliéster con casquillo nylon.
Steel hinge with nylon bush, polyester painted.

Referencia *Reference*	Kg	Para *For*	Color *Colour*	Acabado *Finish*
2704450	1,17	2704449 2704452	Gris *Grey*	Acero pintado *Painted steel*

Acero pintado / *Painted steel*



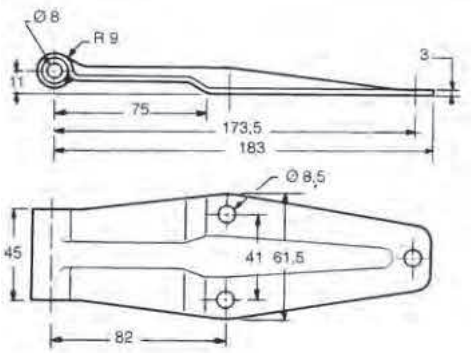

Bisagra de acero, pintura poliéster con casquillo nylon.
Steel hinge with nylon bush, polyester painted.

Referencia *Reference*	Kg	Para *For*	Color *Colour*	Acabado *Finish*
2704465	0,255	2704466	Gris *Grey*	Acero pintado *Painted steel*



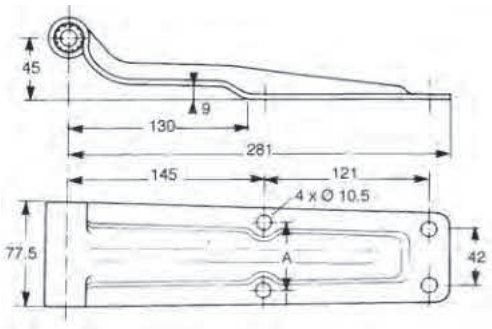

Bisagra de acero de alta resistencia, con casquillo nylon, espesor 3 mm.
High strength steel hinge, with nylon bush, thickness 3 mm.

Referencia *Reference*	Kg	A (mm)	Espesor *Thickness*	Para *For*	Color *Colour*	Acabado *Finish*
2704477	0,7	48	3	2704479 2704478	Gris *Grey*	Acero pintado *Painted steel*

Acero inoxidable / *Stainless steel*



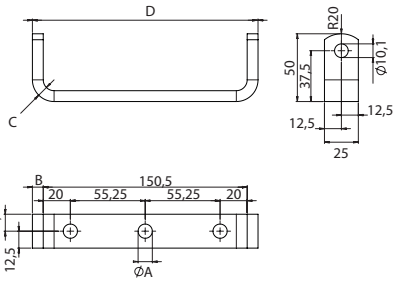

FURGOCAR HK

Soporte «U», atornillable e soldable.
Weld-on or bolt-on U-type bracket.

Referencia *Reference*	Kg	B (mm)	C (mm)	D (mm)	Ø A	Para *For*	Taladros *Hole*	Acabado *Finish*
084011773	0,36	8	R16	166,5	10.5	084011762 084011763 084011464	M10	Acero inoxidable *Stainless steel*
084011775	0,36	6	R14	162,5	8.5	084011761	M8	Acero inoxidable *Stainless steel*



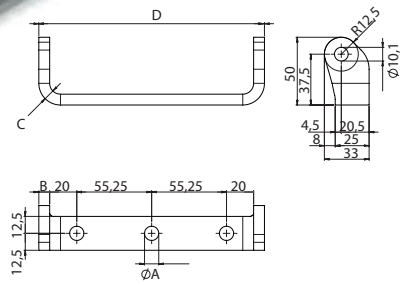

FURGOCAR HK

Soporte, atornillable e soldable.
Weld-on or bolt-on offset type bracket.

Referencia *Reference*	Kg	B (mm)	C (mm)	D (mm)	Ø A	Para *For*	Taladros *Hole*	Acabado *Finish*
084011774	0,360	8	R16	166,5	10.5	084011762 084011763 084011764	M10	Acero inoxidable *Stainless steel*
084011776	0,360	6	R14	162,5	8.5	084011761	M8	Acero inoxidable *Stainless steel*



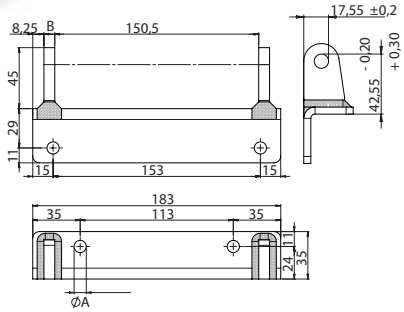

FURGOCAR HK

Soporte angular, atornillable e soldable.
Bolt-on or weld-on hangular bracket.

Referencia *Reference*	Kg	B (mm)	D (mm)	Ø A	Taladros *Hole*	Acabado *Finish*
084011772	0,36	8	183	9	M8	Acero inoxidable *Stainless steel*

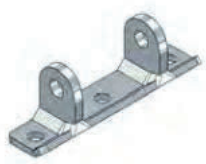

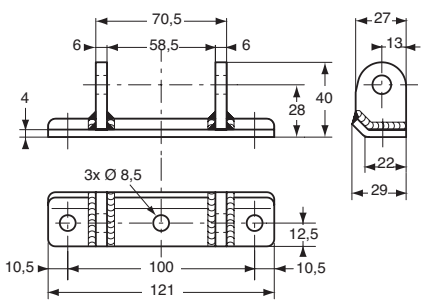

Horquilla inox atornillable.
Stainless steel bolt-on bracket.

Referencia *Reference*	Kg	Para *For*	Acabado *Finish*
081505480	0,19	081505460	Acero inoxidable *Stainless steel*

Acero inoxidable / *Stainless steel*

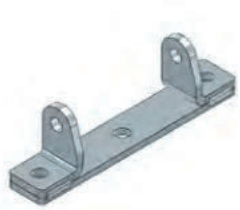

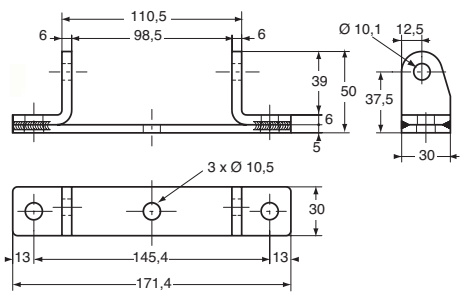

Horquilla inox atornillable.
Stainless steel bolt-on bracket.

Referencia *Reference*	Kg	Para *For*	Acabado *Finish*
082005740	0,35	082005700	Acero inoxidable *Stainless steel*

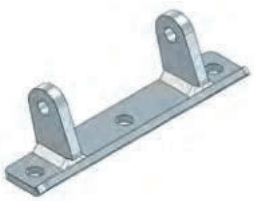

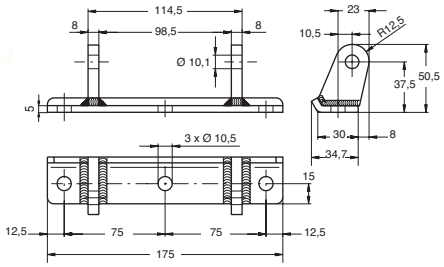

Horquilla inox atornillable.
Stainless steel bolt-on bracket.

Referencia *Reference*	Kg	Para *For*	Acabado *Finish*
082010207	0,375	082005700	Acero inoxidable *Stainless steel*

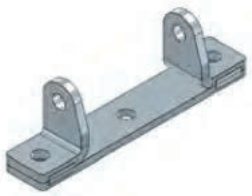

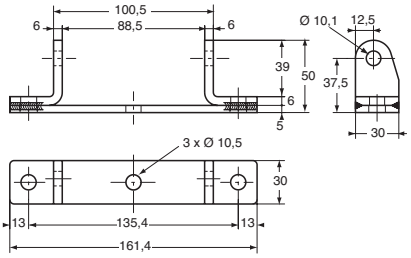

Horquilla inox atornillable.
Stainless steel bolt-on bracket.

Referencia *Reference*	Kg	Para *For*	Acabado *Finish*
082505750	0,336	082505710	Acero inoxidable *Stainless steel*

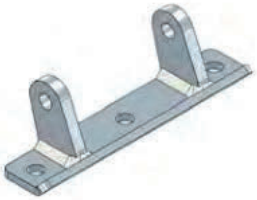

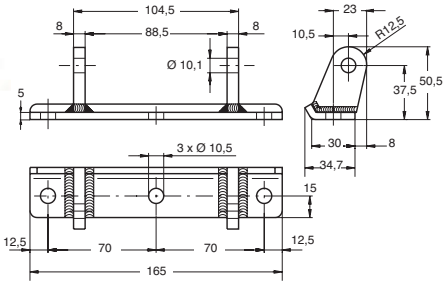

Horquilla inox atornillable.
Stainless steel bolt-on bracket.

Referencia *Reference*	Kg	Para *For*	Acabado *Finish*
082510209	0,37	082505710	Acero inoxidable *Stainless steel*

Acero inoxidable / *Stainless steel*

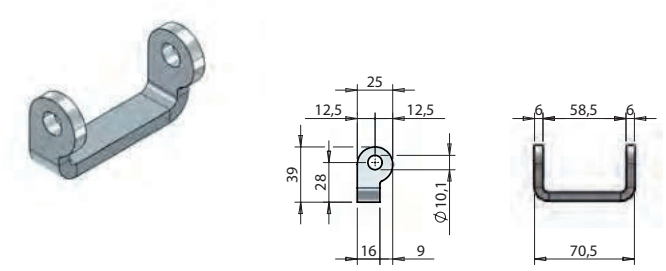

Horquilla inox soldable.
Stainless steel weld-on bracket.

Referencia *Reference*	Kg	Para *For*	Acabado *Finish*
081505500	0,1	081505460	Acero inoxidable *Stainless steel*

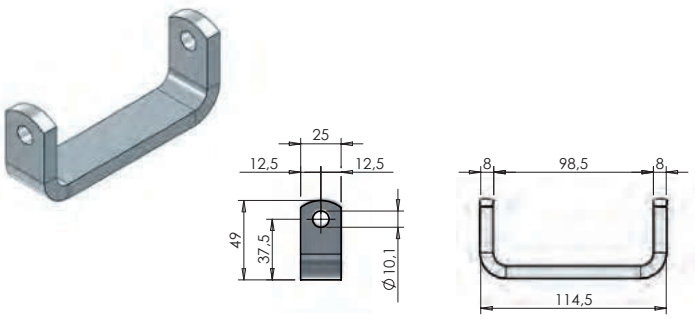

Horquilla inox soldable.
Stainless steel weld-on bracket.

Referencia *Reference*	Kg	Para *For*	Acabado *Finish*
082005760	0,28	082005700	Acero inoxidable *Stainless steel*

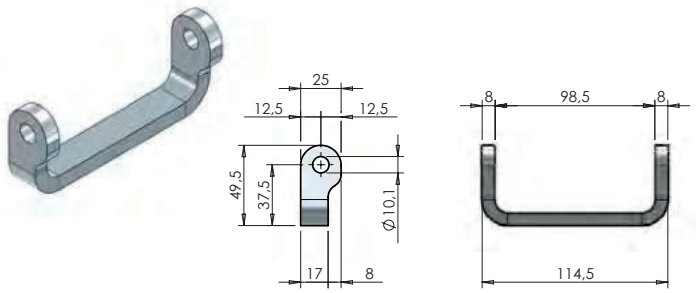

Horquilla inox soldable.
Stainless steel weld-on bracket.

Referencia *Reference*	Kg	Para *For*	Acabado *Finish*
082010189	0,21	082005700	Acero inoxidable *Stainless steel*

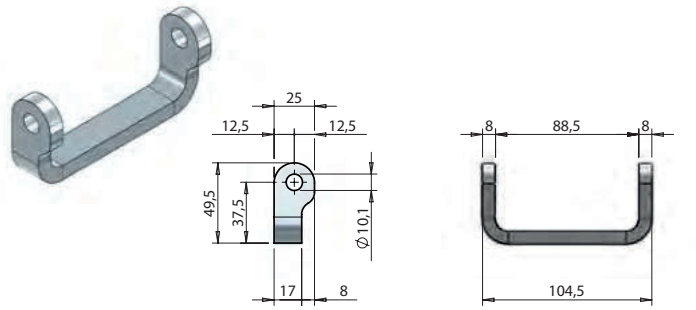

Horquilla inox soldable.
Stainless steel weld-on bracket.

Referencia *Reference*	Kg	*For*	*Finish*
082500211	0,19	082505710	Acero inoxidable *Stainless steel*

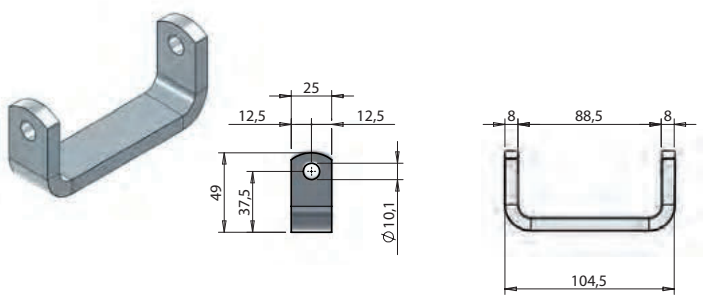

Horquilla inox soldable.
Stainless steel weld-on bracket.

Referencia *Reference*	Kg	Para *For*	Acabado *Finish*
082505770	0,26	082505710	Acero inoxidable *Stainless steel*

Acero inoxidable / *Stainless steel*



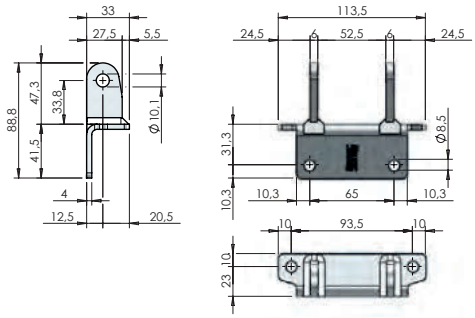

Soporte angular 29 mm, atornillable.
Bolt-on angular bracket 29 mm.

Referencia *Reference*	Kg	Para *For*	Acabado *Finish*
081005360	0.300	081005340	Acero inoxidable *Stainless steel*



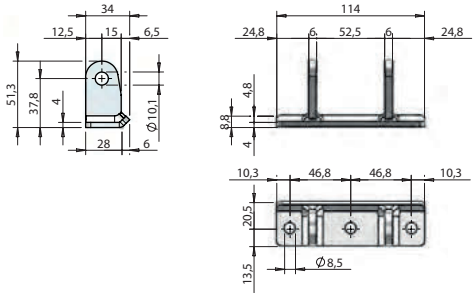

Soporte plano 28 mm, atornillable.
Bolt-on flat base bracket 28 mm.

Referencia *Reference*	Kg	Para *For*	Acabado *Finish*
081005380	0.235	081005340	Acero inoxidable *Stainless steel*



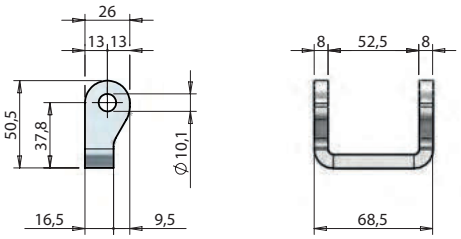

Soporte «U» 16 mm, soldable.
Weld-on U-type bracket 16 mm.

Referencia *Reference*	Kg	Para *For*	Acabado *Finish*
081005420	0.155	081005340	Acero inoxidable *Stainless steel*



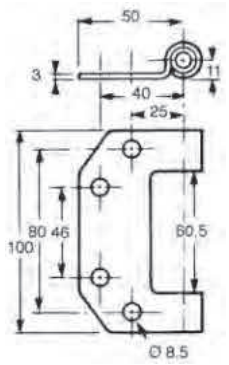

Horquilla acero inox 18/10 pulido, con casquillo nylon, eje Ø 8 x 110 y tuerca autoblocante cincados.
Polished stainless steel hinge with nylon bushes, with locknut and pin Ø 8 x 110.

Referencia *Reference*	Kg	Para *For*	Acabado *Finish*
2704474	0,24	2704473	Acero inoxidable *Stainless steel*

Acero cincado / *Zinc plated steel*

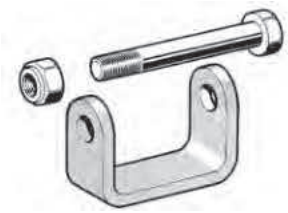

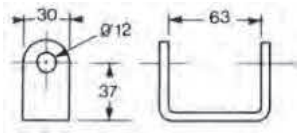

Horquilla soldable, acero cincado, con eje Ø 12 x 90 y tuerca autoblocante cincados.
Zinc plated steel hinge bracket to weld, with zinc plated locknut and Ø 12 x 90 pin.

Referencia *Reference*	Kg	Para *For*	Acabado *Finish*
2704441	0,31	2704454 2704454BL	Acero cincado *Zinc plated*



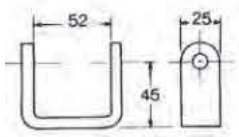

Horquilla soldable cincada con eje Ø 10 x 80 y tuerca autoblocante cincados.
Zinc plated steel hinge bracket weld-on, with zinc plated locknut and pin Ø 10 x 80.

Referencia *Reference*	Kg	Para *For*	Acabado *Finish*
2704452	0,23	2704450	Acero cincado *Zinc plated*

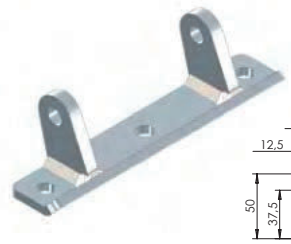

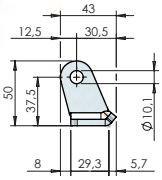

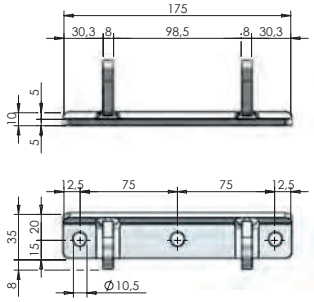

Soporte con base plana excéntrico 30 mm. Idóneo para esquinas redondeadas.
Bolt-on flat base bracket with offset lugs 30 mm. Suitable for radial body sides.

Referencia *Reference*	Kg	Para *For*	Acabado *Finish*
082110437	0.390	082105701	Acero cincado *Zinc plated*



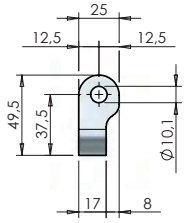

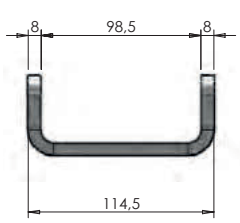

Soporte «U» 17 mm, soldable.
Weld-on U-type bracket 17 mm.

Referencia *Reference*	Kg	Para *For*	Acabado *Finish*
082110409	0.190	082105701	Acero cincado *Zinc plated*

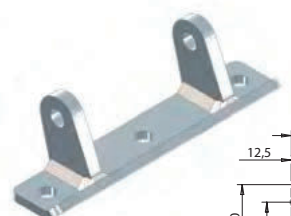

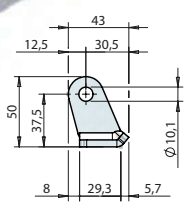

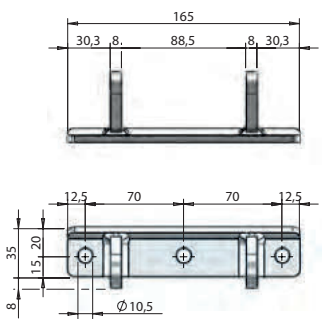

Soporte con base plana excéntrico 30 mm. Idóneo para esquinas redondeadas.
Bolt-on flat base bracket with offset lugs 30 mm. Suitable for radial body sides.

Referencia *Reference*	Kg	Para *For*	Acabado *Finish*
082610438	0.375	082605711	Acero cincado *Zinc plated*

Acero cincado / *Zinc plated steel*

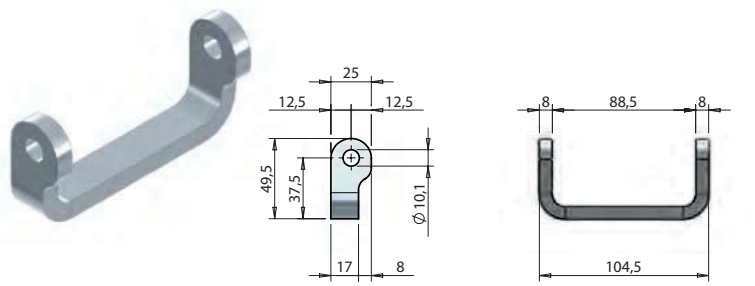

Soporte «U» 17 mm, soldable.
Weld-on U-type bracket 17 mm.

Referencia *Reference*	Kg	Para *For*	Acabado *Finish*
082610410	0.180	082605711	Acero cincado *Zinc plated*

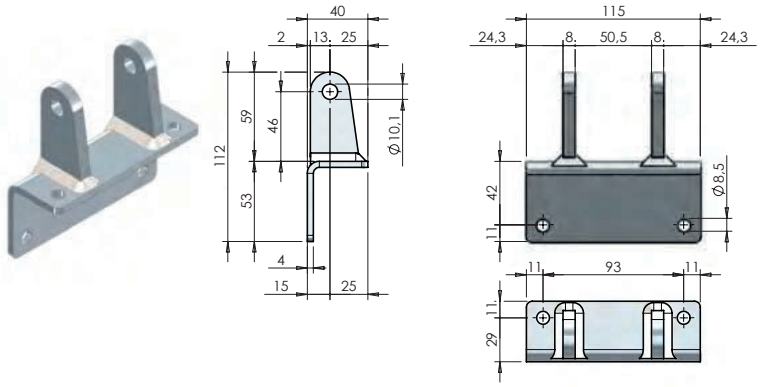

Soporte angular 36 mm atornillable.
Bolt-on angular bracket 36 mm.

Referencia *Reference*	Kg	Para *For*	Acabado *Finish*
080605210	0.510	080605190	Acero cincado *Zinc plated*

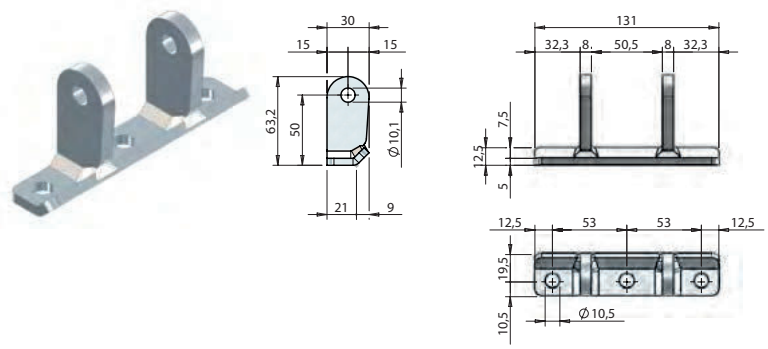

Soporte plano 21 mm, atornillable.
Bolt-on angular bracket 21 mm.

Referencia *Reference*	Kg	Para *For*	Acabado *Finish*
080605270	0.340	080605190	Acero cincado *Zinc plated*

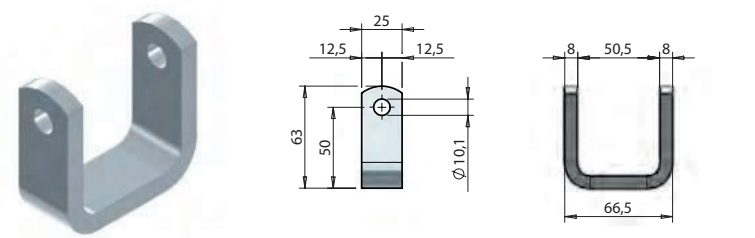

Soporte «U» 25 mm, soldable.
Weld-on U-type bracket 25 mm.

Referencia *Reference*	Kg	Para *For*	Acabado *Finish*
080605311	0.250	080605190	Acero cincado *Zinc plated*

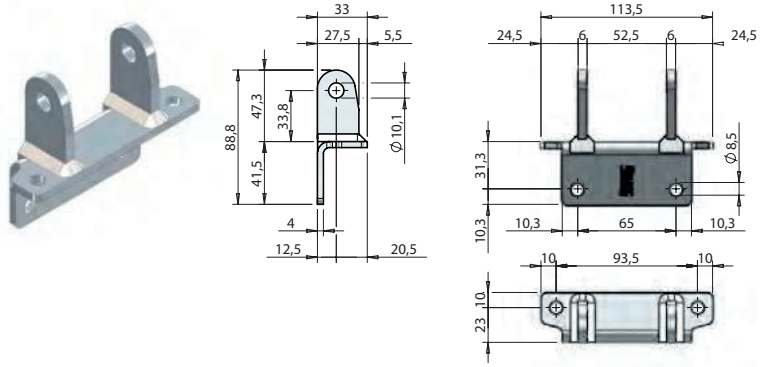

Soporte angular 29 mm, atornillable.
Bolt-on angular bracket 29 mm.

Referencia *Reference*	Kg	Para *For*	Acabado *Finish*
081105370	0.300	081105350	Acero cincado *Zinc plated*

Acero cincado / *Zinc plated steel*

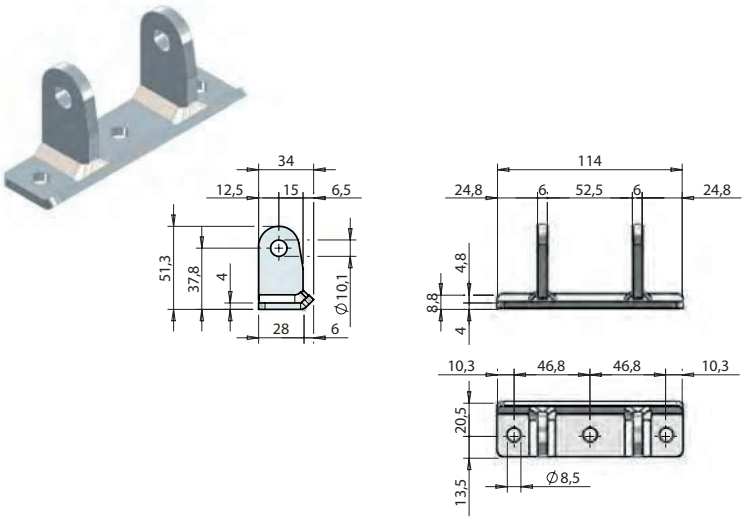

Soporte plano 28 mm, atornillable.
Bolt-on flat base bracket 28 mm.

Referencia *Reference*	Kg	Para *For*	Acabado *Finish*
081105390	0.235	081105350	Acero cincado *Zinc plated*

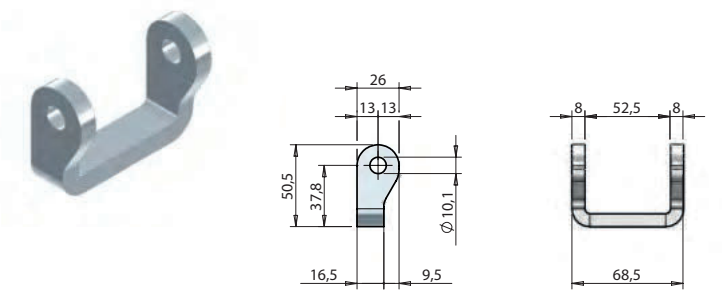

Soporte «U» 16 mm, soldable.
Weld-on U-type bracket 16 mm.

Referencia *Reference*	Kg	Para *For*	Acabado *Finish*
081105430	0.155	081105350	Acero cincado *Zinc plated*

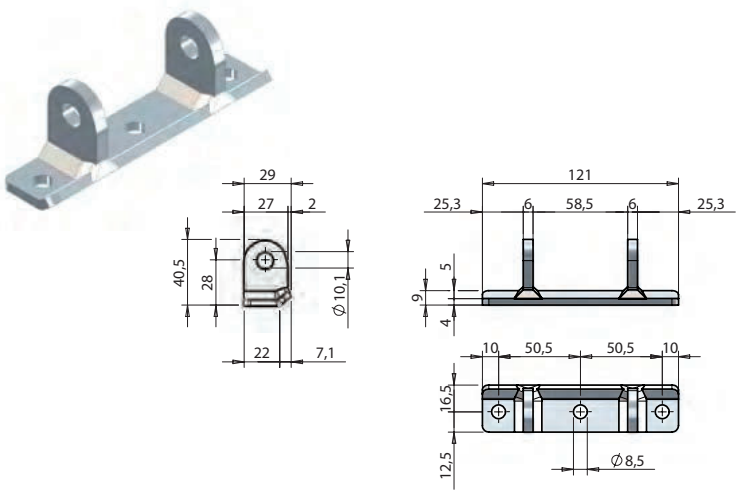

Soporte plano 22 mm, atornillable.
Bolt-on flat base bracket 22 mm.

Referencia *Reference*	Kg	Acabado *Finish*
081605490	0.190	Acero cincado *Zinc plated*

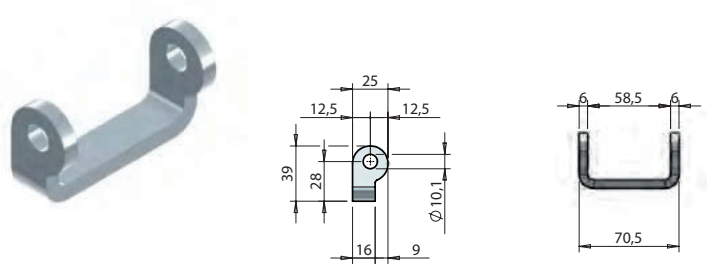

Soporte «U» 16 mm, soldable.
Weld-on U-type bracket 16 mm.

Referencia *Reference*	Kg	Acabado *Finish*
081605510	0.100	Acero cincado *Zinc plated*

Acero pintado / *Painted steel*



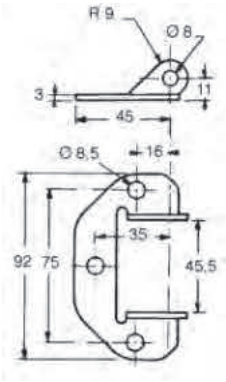

Horquilla de acero, pintura poliéster gris, con eje Ø 8 x 65 y tuerca autoblocante cincados.
Steel hinge bracket, grey polyester painted, with zinc plated steel locknut and pin Ø 8 x 65.

Referencia *Reference*	Kg
2704466	0,098



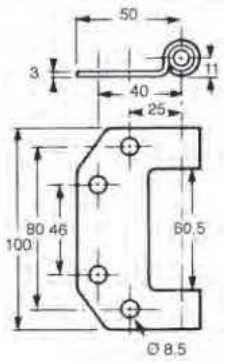

Horquilla de acero, con casquillo nylon, eje Ø 8 x 110 y tuerca autoblocante cincados.
Steel hinge, grey polyester painted, with nylon bush, zinc plated steel locknut and pin Ø 8 x 110.

Referencia *Reference*	Kg
2704472	0,24



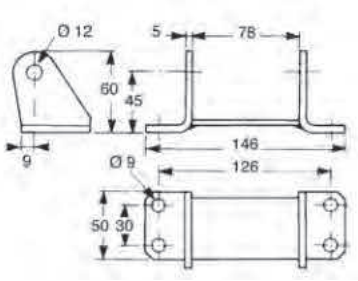

Horquilla de acero, pintura poliéster gris, con eje Ø 12 x 100 y tuerca autoblocante cincados.
Steel hinge bracket, grey polyester painted, with zinc plated steel locknut and pin Ø 12 x 100.

Referencia *Reference*	Kg
2704478	0,46



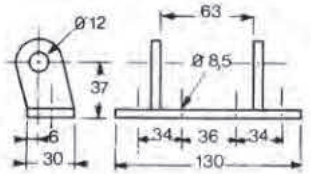

Horquilla de acero, pintura poliéster gris, con eje Ø 12 x 100 y tuerca autoblocante cincados.
Steel hinge bracket, grey polyester painted, with zinc plated steel locknut and pin Ø 12 x 100.

Referencia *Reference*	Kg
2704423	0,435

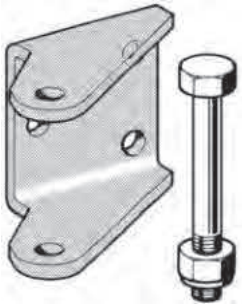

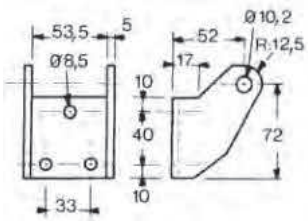

Horquilla atornillable, pintura poliéster gris, con eje Ø 10 x 75 y tuerca autoblocante cincados.
Hinge bracket, grey polyester painted steel, with zinc plated locknut and pin Ø 10 x 75.

Referencia *Reference*	Kg
2704449	0,635

Acero bruto / *Self colour steel*



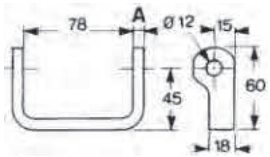

Horquilla soldable, acero bruto esp. A = 8, con eje Ø 12 x 110 y tuerca autoblocante cincados.
Self colour steel hinge bracket weld-on, A = 8 th., with zinc plated locknut and pin Ø 12 x 110.

Referencia *Reference*	Kg
2704479	0,32



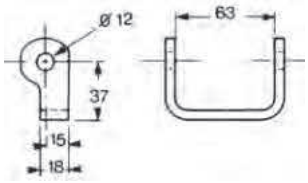

Horquilla estrecha soldable, acero bruto, con eje Ø 12 x 100 y tuerca autoblocante cincados.
Narrow hinge bracket to weld, self colour steel, with zinc plated locknut and Ø 12 x 100 pin.

Referencia *Reference*	Kg
2704448	0,3

Acero inoxidable / *Stainless steel*



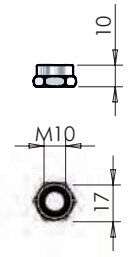

Tuerca autofrenante inox HM10.
Stainless steel lock nut HM10.

Referencia *Reference*	Para *For*	Tipo *Type*	Acabado *Finish*
082005792	082005700 082011077 082505710 084011765	HM10	Acero inoxidable *Stainless steel*



Tornillo inox HK.
Hexagonal head hinge pin HK.

Referencia *Reference*
084011765



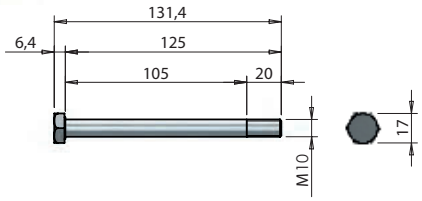

Tornillo inox.
Hexagonal head hinge pin.

Referencia *Reference*	Para *For*	Tipo *Type*	Acabado *Finish*
082005780	082005700 082011077	HM10-125	Acero inoxidable *Stainless steel*
082505790	082505710	HM10-115	Acero inoxidable *Stainless steel*
5403007GR	5763010	HM10-90	Acero inoxidable *Stainless steel*
5403007GV	5763010	HM10-130	Acero inoxidable *Stainless steel*
5403007GW	5763010	HM10-140	Acero inoxidable *Stainless steel*



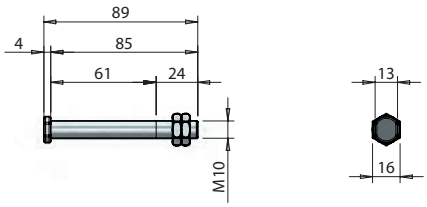

Tornillo con tuerca y contratuerca M10 x 85 paso fino.
Flat head hinge pin complete with nut and counter-nut M10 x 85 fine thread.

Referencia *Reference*	Kg	Para *For*	Acabado *Finish*
081505520	0.068	081505460 081005340 080505180	Acero inoxidable *Stainless steel*



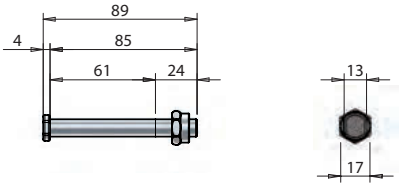

Tornillo con tuerca autofrenante M10 x 85 paso fino.
Flat head hinge pin complete with self-locking nut M10 x 85, fine thread.

Referencia *Reference*	Kg	Para *For*	Acabado *Finish*
081505521	0.080	081505460 081005340 080505180	Acero inoxidable *Stainless steel*

Acero / *Steel*

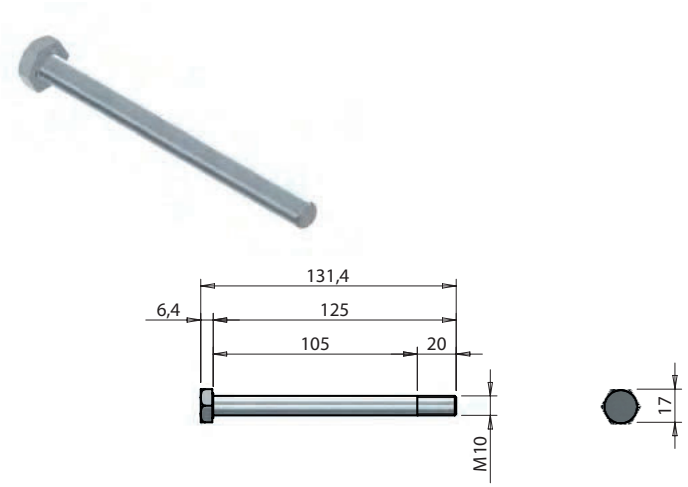

Tornillo con cabeza hexagonal.
Hexagonal head hinge pin.

Referencia *Reference*	Kg	Para *For*	Tipo *Type*	Acabado *Finish*
082105781	0,085	082105701	HM10-125	Acero cincado *Zinc plated*
082605791	0,080	082605711	HM10-115	Acero cincado *Zinc plated*



Tuerca autofrenante M10.
Self-locking nut M10.

Referencia *Reference*	Kg	Para *For*	Acabado *Finish*
082105793	0.012	082105701 082605711	Acero cincado *Zinc plated*

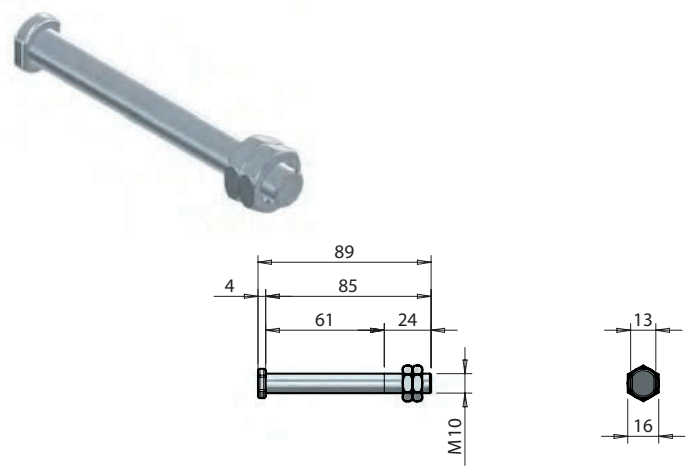

Tornillo con tuerca y contratuerca M10 x 85 paso fino.
Flat head hinge pin complete with nut and counter-nut M10 x 85 fine thread.

Referencia *Reference*	Kg	Acabado *Finish*
081605530	0,068	Acero cincado *Zinc plated*

Acero inoxidable / *Stainless steel*



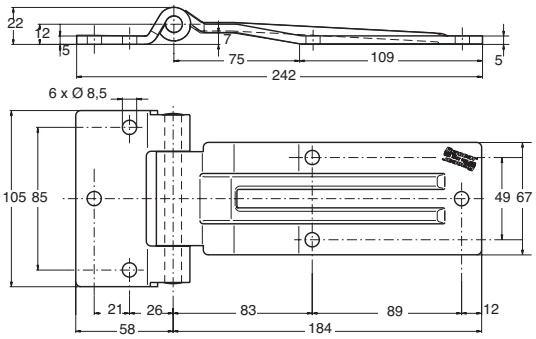

Bisagras inox pulido.
Polished stainless steel hinges.

Referencia *Reference*	Kg	
10050613A	0,88	2



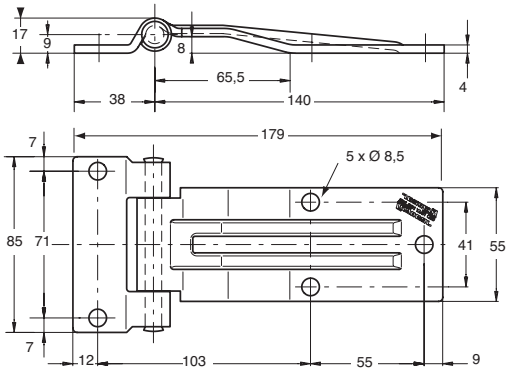

Bisagras inox pulido.
Polished stainless steel hinges.

Referencia *Reference*	Kg	
100506290	0,425	10

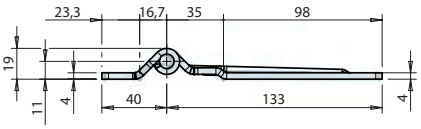



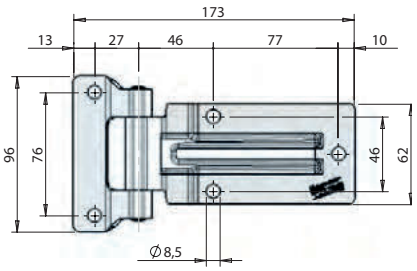

Bisagras inox pulido.
Polished stainless steel hinges.

Referencia *Reference*	Kg	
100510188	0,44	10

Acero inoxidable / *Stainless steel*



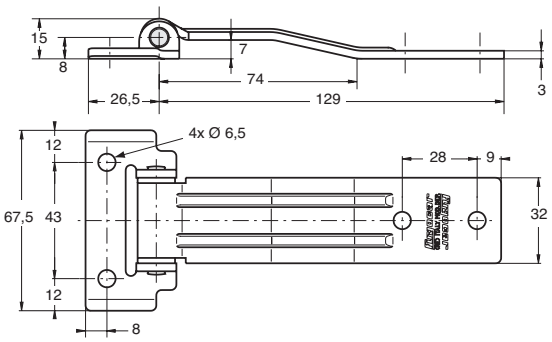

Bisagras inox pulido.
Polished stainless steel hinges.

Referencia *Reference*	Kg	
102006150	0,16	10



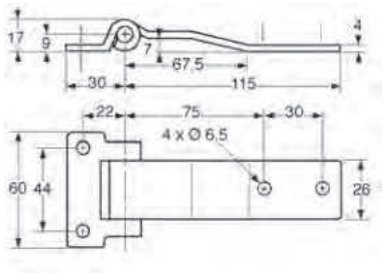

Bisagras inox pulido.
Polished stainless steel hinges.

Referencia *Reference*	Kg	
102006310	0,2	10



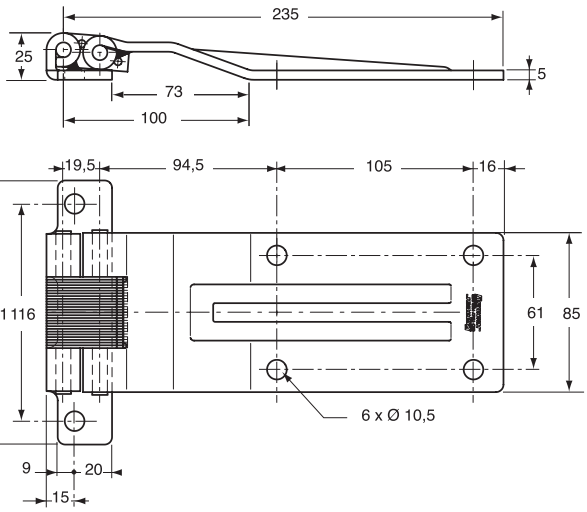

Bisagra inox atornillable.
Stainless steel hinge.

Referencia *Reference*	Kg	
083005440	1,265	4

Acero inoxidable / *Stainless steel*



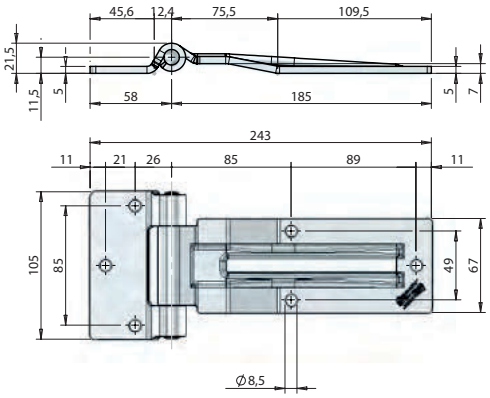

Bisagra lateral para puertas grandes con pala desplazada para juntas y perfiles hasta max. 7 mm. Versión, con perno engrasador, desmontable.
Heavy duty side hinge for large doors. Designed for over-seal application up to thickness 7 mm. Version with lubricating pin, removable.

Referencia *Reference*	Kg	Acabado *Finish*	
100506130	0.885	Acero inoxidable *Stainless steel*	6



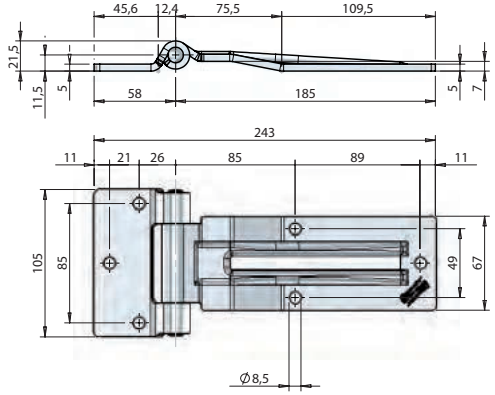

Bisagra lateral para puertas grandes con pala desplazada para juntas y perfiles hasta max. 7 mm. Versión, con perno desmontable sin engrasador.
Heavy duty side hinges for large doors. Designed for over-seal application up to thickness 7 mm. Version with removable pin, without grease nipple.

Referencia *Reference*	Kg	Acabado *Finish*	
10050613B	0.885	Acero inoxidable *Stainless steel*	6

Acero cincado / *Zinc plated steel*



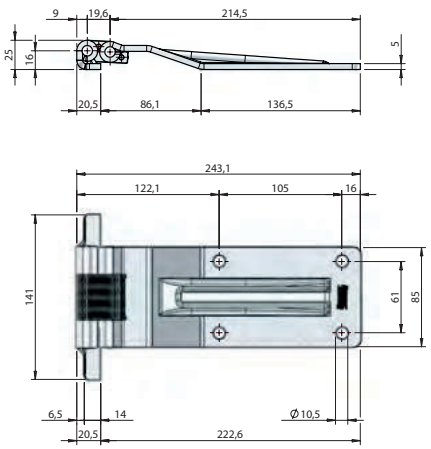

Bisagra acero cincado, nudo central y ejes inox.
Zinc plated bold-on hinge, with stainless steel pins and central part.

Referencia *Reference*	Kg	Acabado *Finish*	
083005450	1,165	Acero cincado *Zinc plated*	4

Acero cincado / *Zinc plated steel*



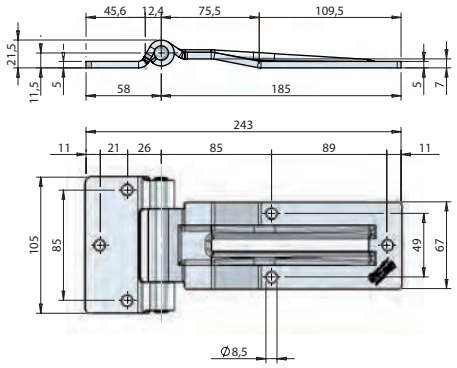

Bisagra lateral para puertas grandes con pala desplazada para juntas y perfiles hasta max. 7 mm.
Heavy duty side hinge for large doors. Designed for over-seal application up to thickness 7 mm.

Referencia *Reference*	Kg	Acabado *Finish*	
10090614A	0.874	Acero cincado *Zinc plated*	6



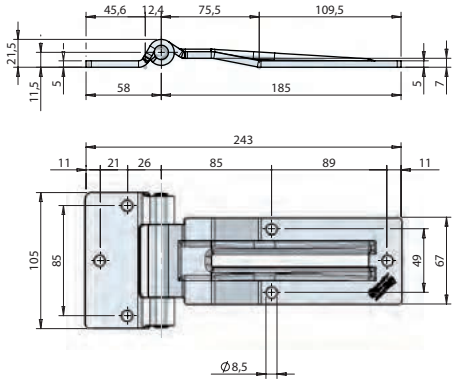

Bisagra lateral para puertas grandes con pala desplazada para juntas y perfiles hasta max. 7 mm. Versión, con perno engrasador, desmontable. Perno de rotación inox.
Heavy duty side hinge for large doors. Designed for over-seal application up to thickness 7 mm. Version with lubricating pin, removable. With stainless steel hinge pin.

Referencia *Reference*	Kg	Acabado *Finish*	
100906140	0.870	Acero cincado *Zinc plated*	6



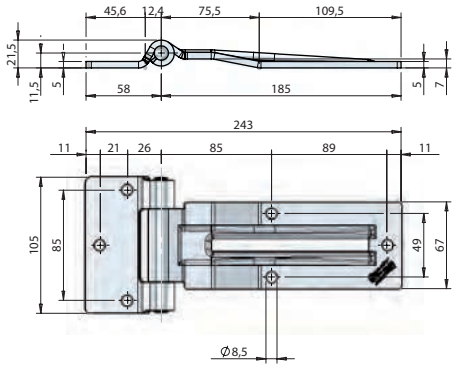

Bisagra lateral para puertas grandes con pala desplazada para juntas y perfiles hasta max. 7 mm. Versión, con perno desmontable sin engrasador. Perno de rotación inox.
Heavy duty side hinges for large doors. Designed for over-seal application up to thickness 7 mm clearance. Version with removable pin, without grease nipple. With stainless steel hinge pin.

Referencia *Reference*	Kg	Acabado *Finish*	
10090614B	0.885	Acero cincado *Zinc plated*	6

Acero cincado / *Zinc plated steel*



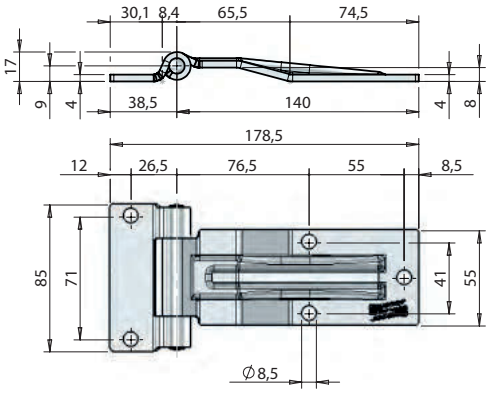

Bisagra lateral para puertas medianas con pala desplazada para juntas y perfiles hasta max. 7 mm. Perno de rotación inox.
Heavy duty side door hinge for large doors. Designed for over-seal applications up to thickness 7 mm. Clearance. With stainless steel hinge pin.

Referencia *Reference*	Kg	Acabado *Finish*	
100906300	0.414	Acero cincado *Zinc plated*	10



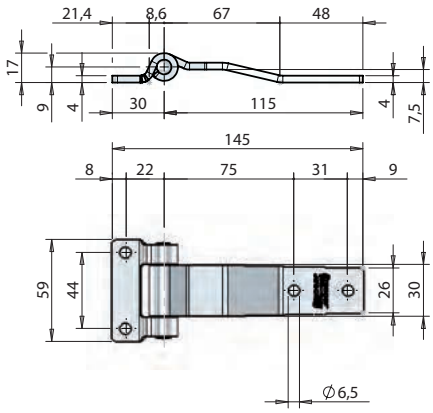

Bisagra lateral para puertas pequeñas con pala desplazada para juntas y perfiles hasta max. 7 mm. Perno de rotación inox.
Hinge, for light duty applications but very robust; designed for over-seal application up to thickness 7 mm. With stainless steel hinge pin.

Referencia *Reference*	Kg	Acabado *Finish*	
102006320	0.205	Acero cincado *Zinc plated*	10



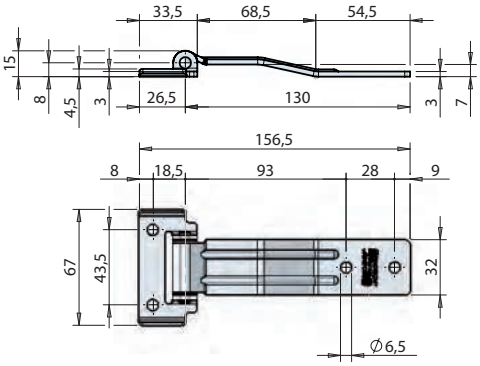

Bisagra lateral para puertas pequeñas con pala desplazada para juntas y perfiles hasta max. 7 mm. Perno de rotación inox.
Small side hinge for small doors. Designed for over-seal applications up to 7 mm thickness. With stainless steel hinge pin.

Referencia *Reference*	Kg	Acabado *Finish*	
102006160	0.160	Acero cincado *Zinc plated*	10

Acero inoxidable / *Stainless steel*



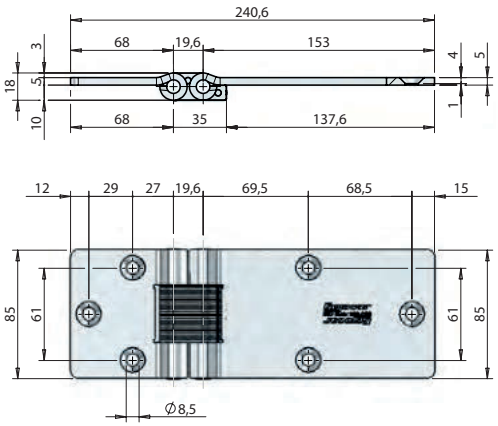

Bisagra doble articulación empotrable para puertas laterales isotérmicas con estanqueidad perfecta sin puente térmico. Conforme a normativa aduanera.
Double knuckle recessed hinge for insulated vehicles. Excellent sealing, no thermal seepage. Non removable pins for customs security.

Referencia *Reference*	Kg	Acabado *Finish*	
100506120	1.038	Acero inoxidable *Stainless steel*	2



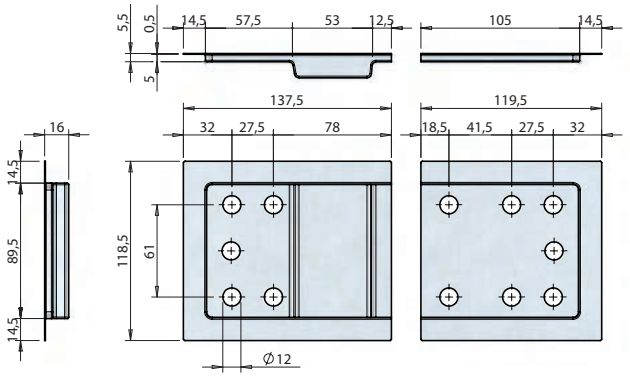

Par de molduras para un acabado perfecto del molde.
Set of backplates to recess the hinge.

Referencia *Reference*	Kg	Acabado *Finish*
100506270	0.120	Acero inoxidable *Stainless steel*



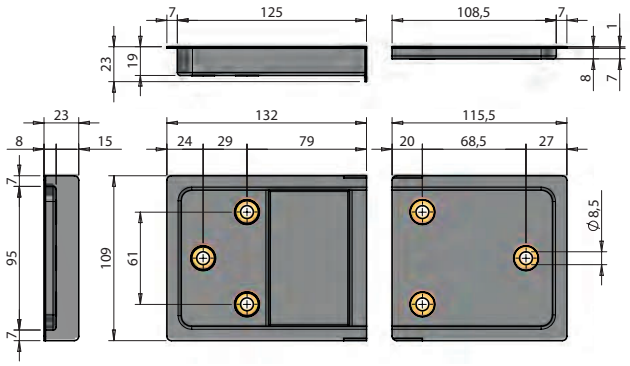

Par de molduras con casquillos de latón para un acabado perfecto del molde.
Set of backplates with brass bushes to recess the hinge.

Referencia *Reference*	Kg	Acabado *Finish*
100510482	0.220	Plástico *Plastic*

Acero inoxidable / *Stainless steel*



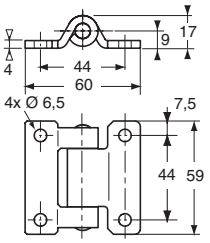

Bisagras inox pulido.
Polished stainless steel hinge.

Referencia *Reference*	Kg	
102006331	0,148	10



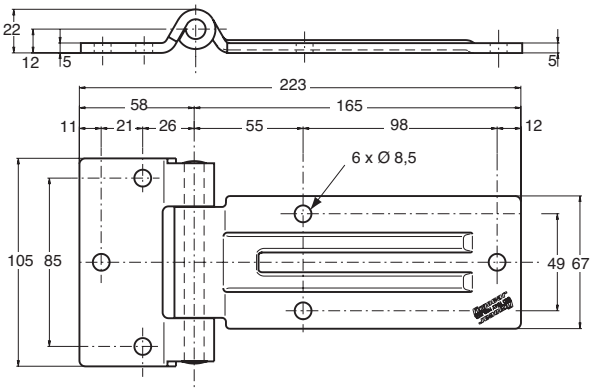

Bisagras inox pulido.
Polished stainless steel hinge.

Referencia *Reference*	Kg	
10150619A	0,825	6



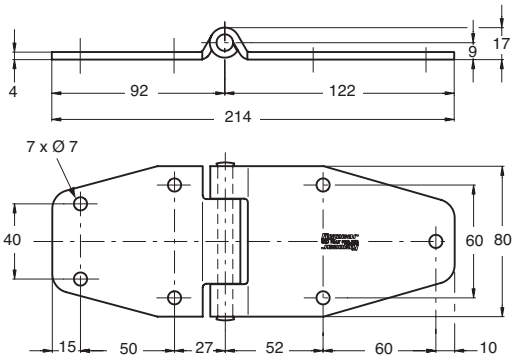

Bisagras inox pulido.
Polished stainless steel hinges.

Referencia *Reference*	Kg	
101506350	0,63	10

Acero inoxidable / *Stainless steel*



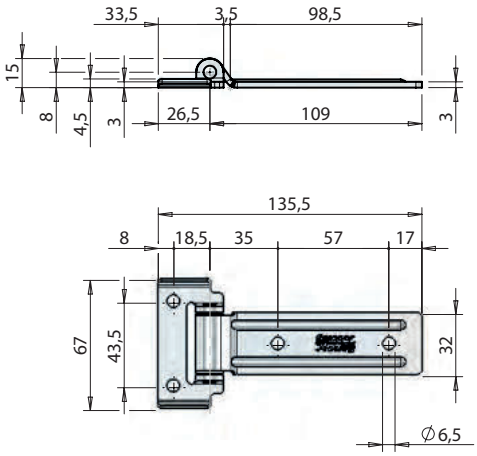

Bisagras inox pulido.
Polished stainless steel hinges.

Referencia *Reference*	Kg	
102006170	0,14	10



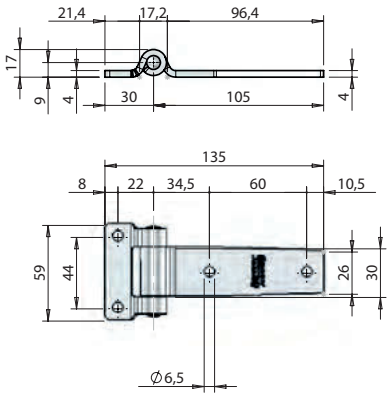

Bisagras inox pulido.
Polished stainless steel hinges.

Referencia *Reference*	Kg	
102006330	0,195	10



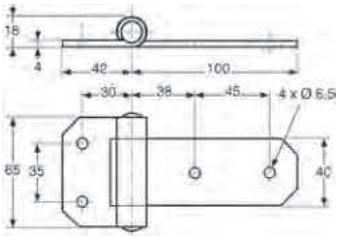

Bisagras inox pulido.
Polished stainless steel hinges.

Referencia *Reference*	Kg
2704506	0,3

Acero inoxidable / *Stainless steel*



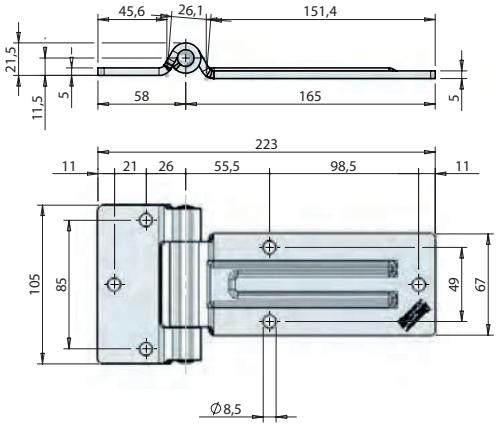

Bisagra lateral plana para puertas grandes con perno engrasador desmontable.
Heavy duty flat side door hinge for large doors. Removable self-greasing pin.

Referencia *Reference*	Kg	Acabado *Finish*	
101506190	0.830	Acero inoxidable *Stainless steel*	6



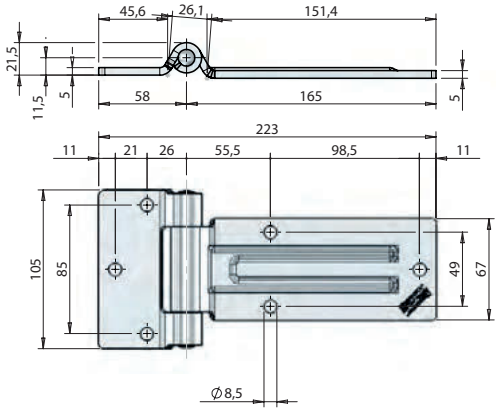

Bisagra lateral plana para puertas grandes con perno desmontable sin engrasador.
Flat side door hinge for medium to large doors. Removable non self-greasing pin.

Referencia *Reference*	Kg	Acabado *Finish*	
10150619B	0.825	Acero inoxidable *Stainless steel*	6



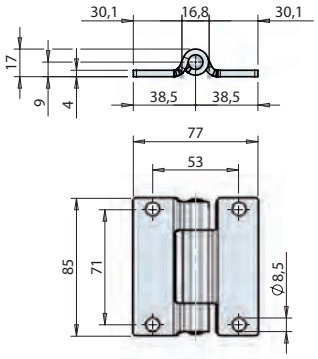

Bisagra lateral plana para puertas medianas en diferentes aplicaciones.
Heavy duty flat side door hinge for medium sized doors. Designed for various applications.

Referencia *Reference*	Kg	Acabado *Finish*	
100511075	0.278	Acero inoxidable *Stainless steel*	12

Acero inoxidable / *Stainless steel*



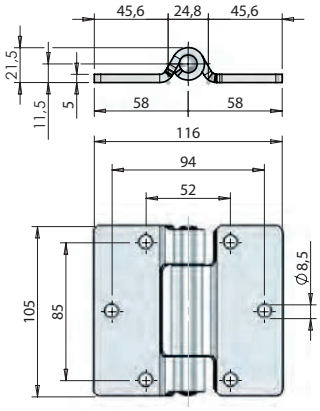

Bisagra lateral plana para puertas grandes en diferentes aplicaciones.
Heavy duty flat side door hinge for large doors. Designed for various applications.

Referencia *Reference*	Kg	Acabado *Finish*	
100511073	0.620	Acero inoxidable *Stainless steel*	8



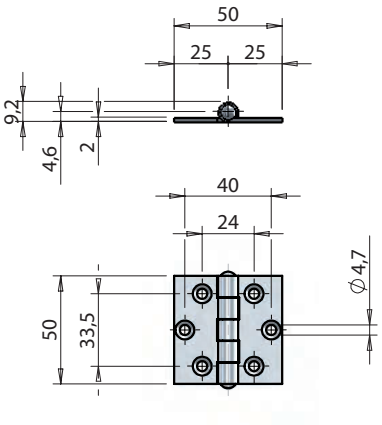

Bisagra de 5 nudos, 50 x 50 x 2 mm para aplicaciones diversas.
Butt hinge for various applications. Dimensions 50 x 50 x 2 mm.

Referencia *Reference*	Kg	Acabado *Finish*
102106230	0.055	Acero inoxidable *Stainless steel*



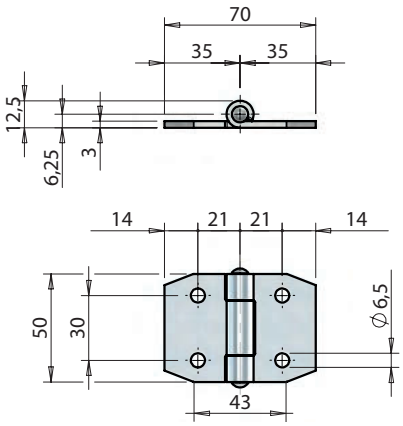

Bisagra de 3 nudos 50 x 70 x 3 mm para aplicaciones diversas.
Butt hinge for various applications. Dimensions 50 x 70 x 3 mm.

Referencia *Reference*	Kg	Acabado *Finish*
102110379	0.110	Acero inoxidable *Stainless steel*

Acero inoxidable / *Stainless steel*



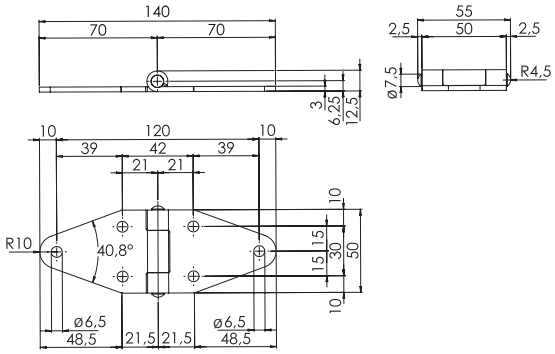

Bisagra de 3 nudos 50 x 140 x 3 mm para aplicaciones diversas.
Butt hinge for various applications. Dimensions 50 x 140 x 3 mm.

Referencia *Reference*	Kg	Acabado *Finish*
102110378	0.150	Acero inoxidable *Stainless steel*



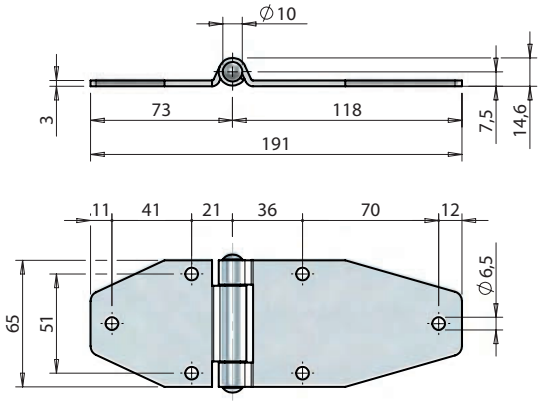

Bisagra plana, 65 x 190 x 3 mm para aplicaciones diversas.
Butt hinge for various applications. Dimensions 65 x 190 x 3 mm.

Referencia *Reference*	Kg	Acabado *Finish*
102510376	0.298	Acero inoxidable *Stainless steel*

Acero cincado / *Zinc plated steel*



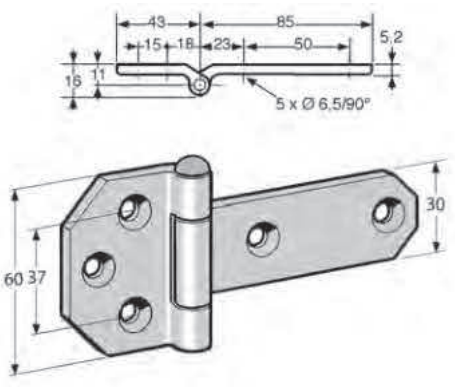

Bisagra acero cincado.
Zinc plated steel hinge.

Referencia *Reference*	Kg
2644381ZI	0,26

Acero cincado / *Zinc plated steel*



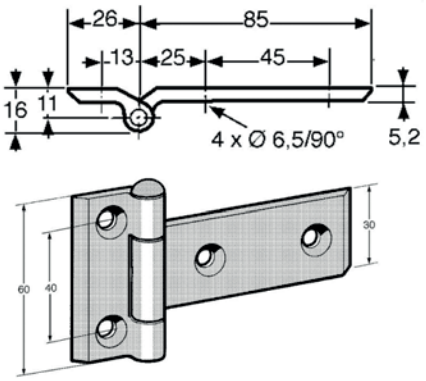

Bisagra acero cincado.
Zinc plated steel hinge.

Referencia *Reference*	Kg
2644382ZI	0,2



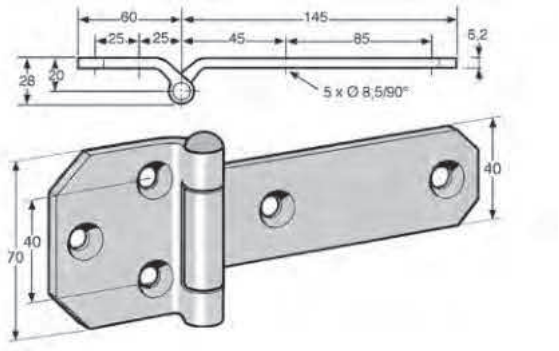

Bisagra acero cincado.
Zinc plated steel hinge.

Referencia *Reference*	Kg
2644383ZI	0,52



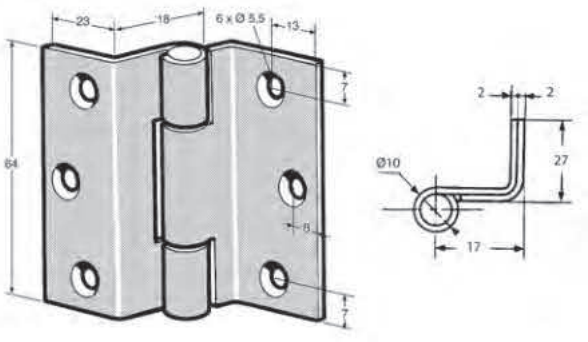

Bisagra acero cincado, eje aluminio.
Zinc plated steel hinge, aluminium pin.

Referencia *Reference*	Kg
2637598	0,095

Acero cincado / *Zinc plated steel*



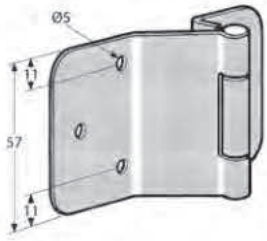

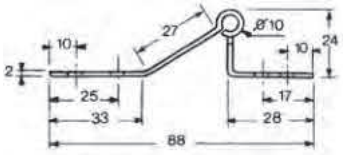

Bisagra acero cincado, eje aluminio.
Zinc plated steel hinge, aluminium pin.

Referencia *Reference*	Kg
2637603	0,11



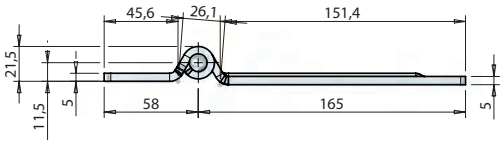

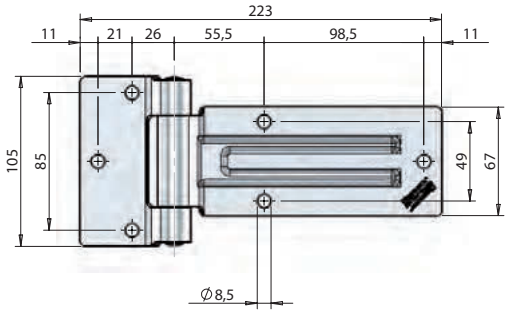

Bisagra lateral plana para puertas grandes. Perno de rotación inox.
Flat side door hinge for large doors. With stainless steel hinge pin.

Referencia *Reference*	Kg	Acabado *Finish*	
10180620A	0.780	Acero cincado *Zinc plated*	6

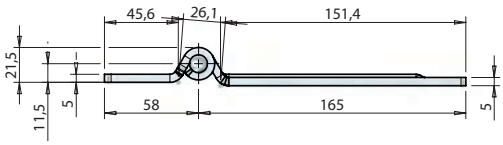



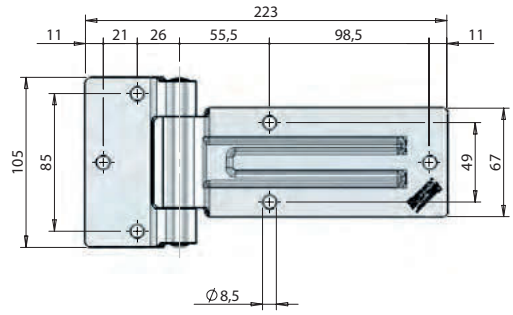

Bisagra lateral plana para puertas grandes con perno engrasador desmontable. Perno de rotación inox.
Heavy duty flat side door hinge for large doors. Removable self-greasing pin. With stainless steel hinge pin.

Referencia *Reference*	Kg	Acabado *Finish*	
101806200	0.812	Acero cincado *Zinc plated*	6

Acero cincado / *Zinc plated steel*



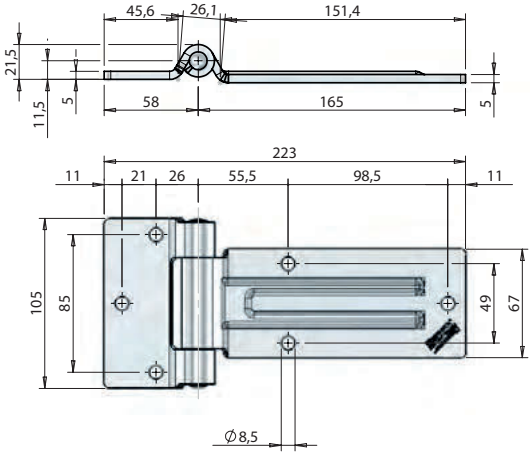

Bisagra lateral plana para puertas grandes con perno desmontable sin engrasador. Perno de rotación inox.
Flat side door hinge for medium to large doors. Removable non self-greasing pin. With stainless steel hinge pin.

Referencia *Reference*	Kg	Acabado *Finish*	
10180620B	0.825	Acero cincado *Zinc plated*	6

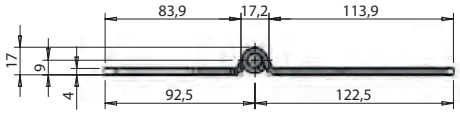



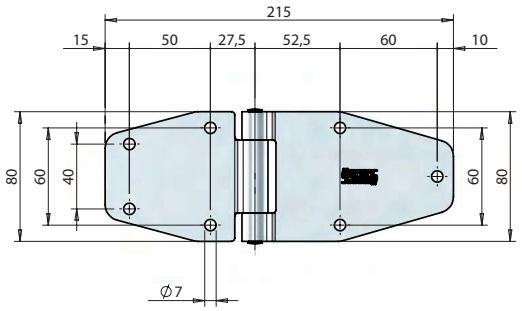

Bisagra lateral plana para puertas medianas en diferentes aplicaciones. Perno de rotación inox.
Heavy duty side flat hinge for medium doors. Designed for various applications. With stainless steel hinge pin.

Referencia *Reference*	Kg	Acabado *Finish*	
101806360	0.530	Acero cincado *Zinc plated*	10



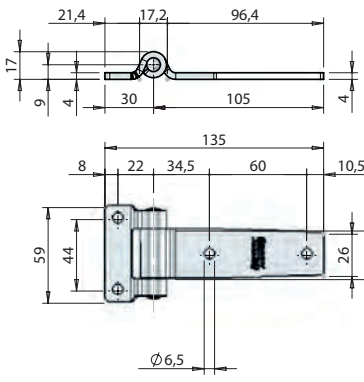

Bisagra lateral plana para puertas pequeñas.
Flat side hinge for small doors.

Referencia *Reference*	Kg	Acabado *Finish*	
102006340	0.200	Acero cincado *Zinc plated*	10

Acero cincado / *Zinc plated steel*



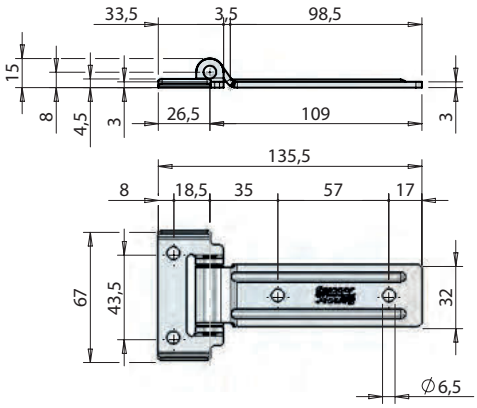

Bisagra lateral plana para puertas pequeñas. Perno de rotación inox.
Flat side hinge for small doors. With stainless steel hinge pin.

Referencia *Reference*	Kg	Acabado *Finish*	
102006180	0.145	Acero cincado *Zinc plated*	10

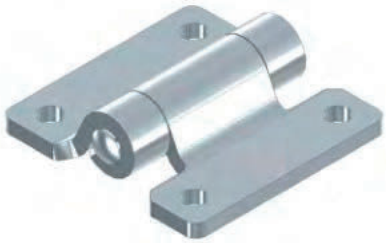

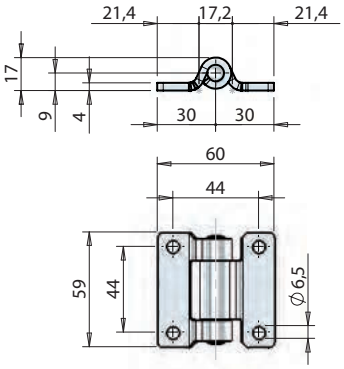

Bisagra lateral plana para puertas pequeñas en diferentes aplicaciones. Perno de rotación inox.
Heavy duty flat side hinge for small doors. Designed for various applications. With stainless steel hinge pin.

Referencia *Reference*	Kg	Acabado *Finish*	
102006341	0.145	Acero cincado *Zinc plated*	10

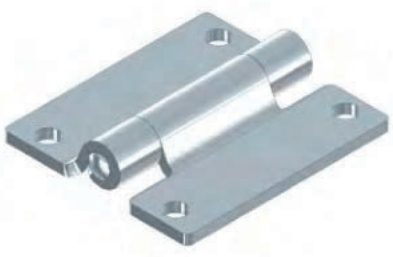

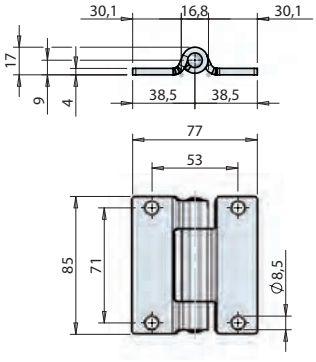

Bisagra lateral plana para puertas medianas en diferentes aplicaciones. Perno de rotación inox.
Heavy duty flat side door hinge for medium sized doors. Designed for various applications. With stainless steel pin.

Referencia *Reference*	Kg	Acabado *Finish*	
100911076	0.278	Acero cincado *Zinc plated*	12

Acero cincado / *Zinc plated steel*



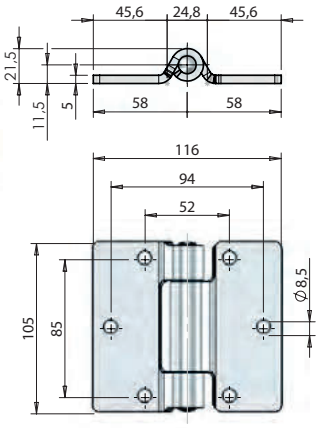

Bisagra lateral plana para puertas grandes en diferentes aplicaciones. Perno de rotación inox.
Heavy duty flat side door hinge for large doors. Designed for various applications. With stainless steel pin.

Referencia *Reference*	Kg	Acabado *Finish*	
100911074	0.620	Acero cincado *Zinc plated*	8



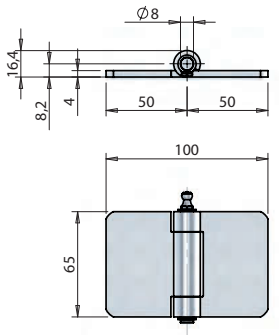

Bisagra de 3 nudos con engrasador, para aplicaciones diversas. Dimensión 65 x 100 x 4 mm.
Butt hinge with grease nipple for various applications. Dimensions 65 x 100 x 4 mm.

Referencia *Reference*	Kg	Acabado *Finish*
102110380	0.260	Acero cincado *Zinc plated*

Latón / *Brass*



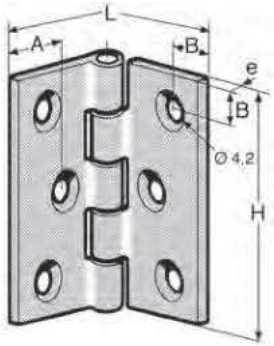

Bisagra latón taladrada, con eje inox.
Brass hinge with fixing holes and stainless steel pin.

Referencia *Reference*	Kg	A (mm)	B (mm)	L (mm)	H (mm)	e (mm)	Ø Nudo *Ø Eye*
2637993JJ	0,05	12	7	50	50	2,5	6

Acero bruto / *Self colour steel*



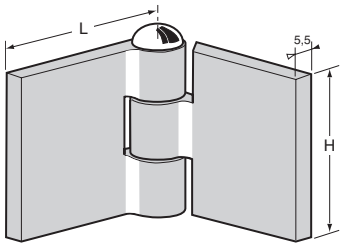

Bisagra 3 nudos de 12 mm, eje macizo de latón.
Hinge, 3 knuckle, 12 mm, brass axle.

Referencia *Reference*	Kg	L (mm)	H (mm)
2603798FF	0,1	30	30
2603798FH	0,112	40	30
2603798FK	0,152	60	30
2603798HH	0,155	40	40
2603798HK	0,2	60	40
2603798HN	0,305	90	40



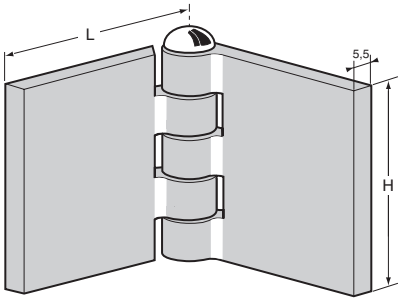

Bisagra 5 nudos de 12 mm, eje macizo de latón.
Hinge, 5 knuckle, 12 mm, brass axle.

Referencia *Reference*	Kg	L (mm)	H (mm)
2603798JD	0,11	22,5	50
2603798JH	0,19	40	50
2603798JJ	0,22	50	50
2603798JK	0,265	60	50
2603798KK	0,315	60	60
2603798KN	0,455	90	60
2603798MK	0,425	60	80
2603798MM	0,61	80	80



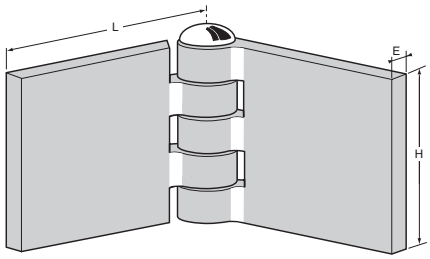

Bisagra de 5 nudos.
Knot hinge

Referencia *Reference*	Kg	E (mm)	L (mm)	H (mm)	Ø Nudo *Ø Eye*	Ejes *Axis*	Nudos *Knots*
2603799KK	0,41	6	62	60	16	Latón *Brass*	5
2603799LS	0,82	6	120	70	15	Latón *Brass*	5
2603799MM	0,63	6	80	80	15	Latón *Brass*	5

Acero bruto / *Self colour steel*



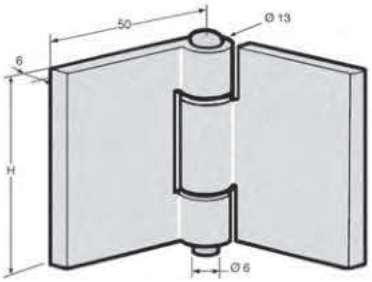

Bisagra de aluminio con anillos de plástico y eje de acero cincado.
Aluminium hinge with plastic bushes and zinc plated steel pin.

Referencia *Reference*	Kg	H (mm)
2737989	0,15	80
2737998	0,095	50



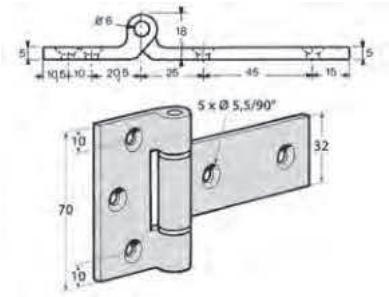

Bisagra de aluminio anodizado, con arandelas de plástico y eje inox.
Anodized aluminium hinge with plastic washers and stainless steel pin.

Referencia *Reference*	Kg
2737999	0,102



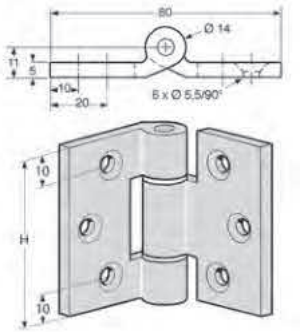

Bisagra de alumino anodizado con anillos de plástico y eje de acero cincado.
Anodized aluminium hinge with plastic bushes and zinc plated steel pin.

Referencia *Reference*	Kg	H (mm)
2738000	0,09	60
2738001	0,11	80



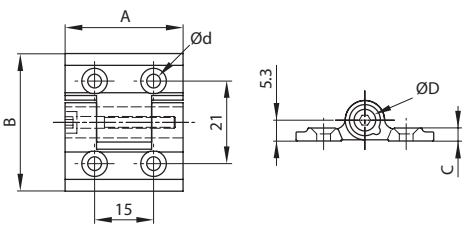

Bisagras de fricción ajustables de tamaño pequeño.
Small friction hinges adjustable.

Referencia *Reference*	Kg	A (mm)	B (mm)	C (mm)	ØD (mm)	Ød (mm)
2744500	0,011	30	35	3,3	8	3.5

Aluminio / *Aluminium*



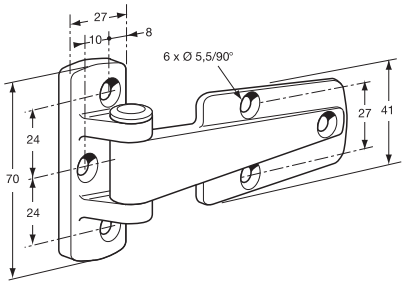

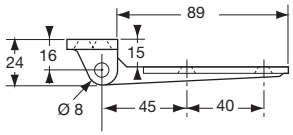

Bisagra bronce de aluminio, epoxi gris, eje inox.
Die-cast aluminium hinge, grey epoxy finish, stainless steel pin.

Referencia *Reference*	Kg
2744394	0,25



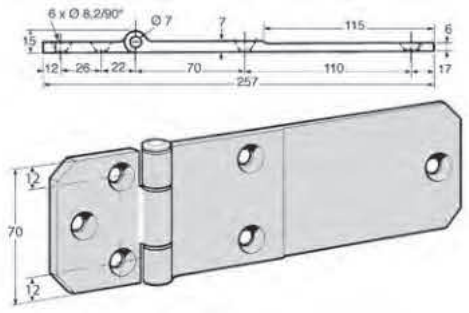

Bisagra aluminio anodizado con eje inox y anillos nylon.
Anodized aluminium hinge,with stainless steel pin and nylon bushes.

Referencia *Reference*	Kg
2744389	0,44



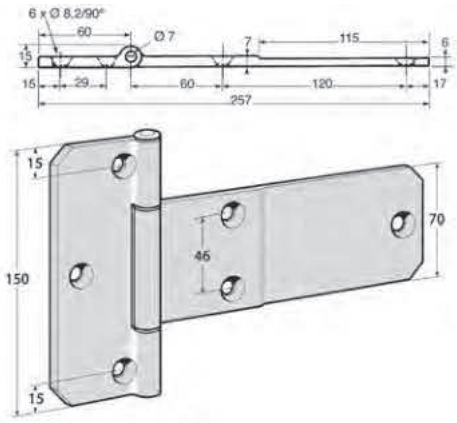

Bisagra aluminio anodizado con eje inox y anillos nylon.
Anodized aluminium hinge,with stainless steel pin and nylon bushes.

Referencia *Reference*	Kg
2744399PF	0,465

Aluminio / *Aluminium*



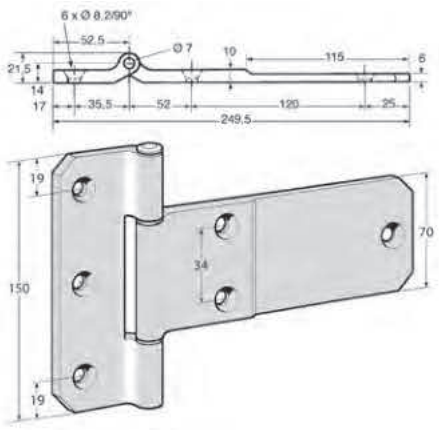

Bisagra aluminio anodizado con eje inox y anillos nylon.
Anodized aluminium hinge, with stainless steel pin and nylon bushes.

Referencia *Reference*	Kg
2744398	0,555

Plástico / *Plastic*



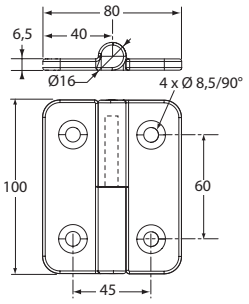

Bisagra de plástico negro, eje inox (dibujo = lado derecho).
Hinge, black plastic, with stainless steel pin, the image represents the righthand side.

Referencia *Reference*	Kg	Lado *Hand*
2704432DR	0,085	Derecho *Right*
2704432GA	0,085	Izquierda *Left*



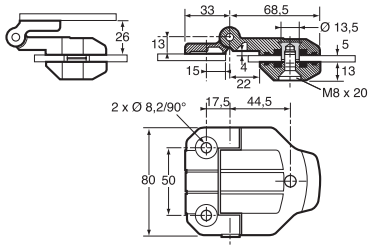

Bisagra de parabrisas, plástico negro.
Windscreen hinge, black plastic.

Referencia *Reference*	Kg
2704430	0,145



Bisagras de poliamida con espárragos de acero inoxidable.
Polyamide hinges with studs.

Referencia *Reference*	Kg	A (mm)	B (mm)	C (mm)	ØD (mm)	E (mm)	F (mm)	G (mm)	L (mm)	H (mm)	M (mm)
2744503	0,056	40	40	5	4	5,5	25	25	11	9	M5
2744504	0,076	50	30	6	5	6,5	30	30	15	11,5	M6

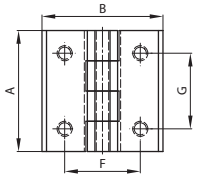

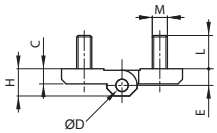



Bisagras estéticas cuadradas poliamida negro.
Square design hinges with countersunk holes, black polyamide.

Referencia *Reference*	Kg	A (mm)	B (mm)	C (mm)	ØD (mm)	Ød (mm)	E (mm)	F (mm)	G (mm)
2744501	0,013	30	30	5,2	4	5.3	5,7	25	25
2744501	0,023	50	30	5,9	5	6.4	6,4	30	30

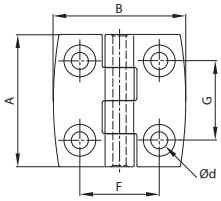

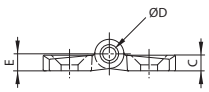

Acero inoxidable / *Stainless steel*

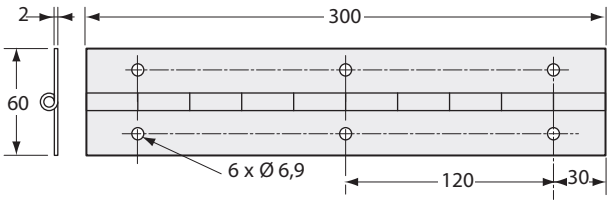

Bisagra inox.
Stainless steel hinge.

Referencia *Reference*	Kg	Longitud *Length*
2637136	0,420	300 mm

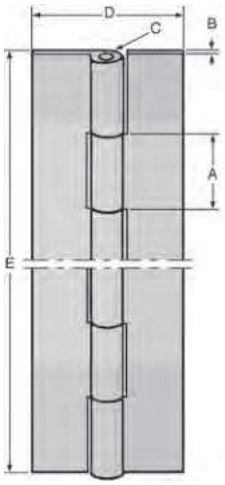

Bisagra piano inox, nudo enrollado, sin taladrar.
Rolled stainless steel continuous hinge, without holes.

Referencia *Reference*	Kg	A (mm)	B (mm)	C (mm)	D (mm)	E (mm)	Ejes *Axis*
2637131	1,4	15	1,5	4	40	2040	Acero inoxidable *Stainless steel*
2637132	1,31	30	1,2	3	50	2000	Acero inoxidable *Stainless steel*
2637133	2,8	30	2	6	60	2040	Acero inoxidable *Stainless steel*
2637134	3,14	30	2	6	70	2000	Acero inoxidable *Stainless steel*
2637135	5	40	3	6	80	2000	Acero inoxidable *Stainless steel*

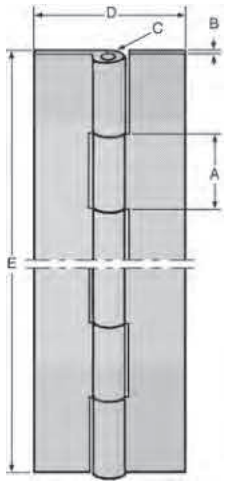

Bisagra piano hoja de acero, nudo enrollado, sin taladrar.
Rolled continuous steel hinge without holes.

Referencia *Reference*	Kg	A (mm)	B (mm)	C (mm)	D (mm)	E (mm)	Ejes *Axis*
2603709	1,4	15	1,5	4	40	2040	Acero *Steel*
2603710	1,3	30	1,2	3	50	2040	Acero *Steel*
2637120	1,98	40	1,5	5	60	2000	Acero *Steel*

Sin saliente / *Flush*

La materia plástica utilizada es de alta resistencia elástica, de excelente resistencia al desgaste, a la intemperie (- 40° + 80° C) y al envejecimiento. La bisagra, colocada de una sola pieza sobre la longitud de la puerta sirve de junta mediante el perfi l plástico, y cumple su función tanto en posición horizontal como vertical. Suministrada entreabierta para facilitar el montaje. Quitar los calces una vez terminado el montaje.

High tensile strength plastic hinge, highly resistant to wear, weather conditions (- 40° to + 80°C) and use.This hinge is secured on the whole length of the door and makes a tight seal with its plastic section. It can be installed either horizontally or vertically. The hinge is delivered semi-open to make easier installation. Remove the blocks only after installation.

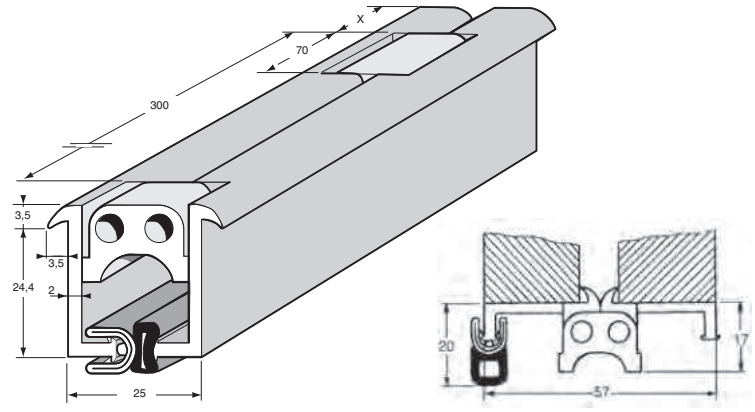

Bisagra de puerta sin salientes con junta de estanqueidad, apertura de 180°.
Aluminium continuous hinge with seal, 180° opening.

Referencia *Reference*	Kg	X	Longitud *Length*
2744400	2,5	65	2 m
2744401	3,2	15	2,5 m
2744402	3,75	115	3 m

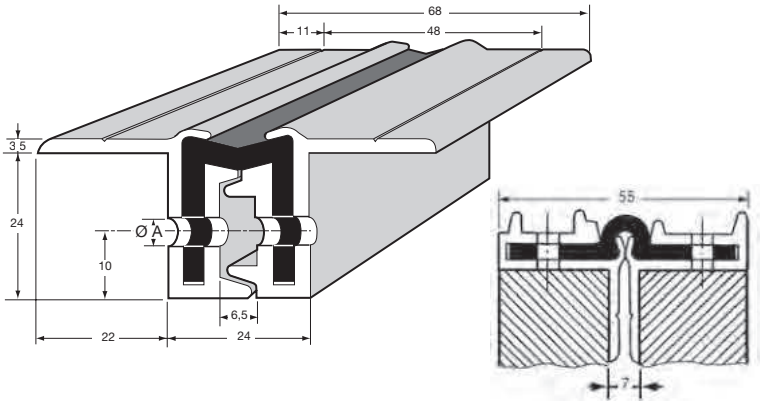

Bisagra de puerta sin salientes, apertura 180°.
Aluminium continuous hinge, 180° opening.

Referencia *Reference*	Kg	Ø A	Longitud *Length*	Entraxe *Center Dist*
2744411	3,3	4	2,4 m	100
2744412	4,4	5,2	3,25 m	100

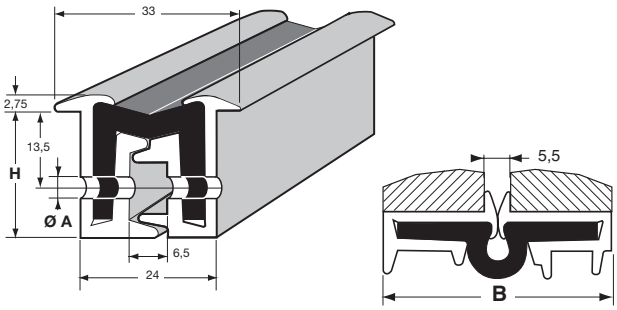

Bisagra de puerta sin salientes, apertura 180°.
Aluminium continuous hinge, 180° opening.

Referencia *Reference*	Kg	B (mm)	Ø A	Longitud *Length*	H (mm)	Entraxe *Center Dist*
2744424	2,1	49,5	4	2 m	22	100
2744425	2,55	49,5	4	2,4 m	22	100

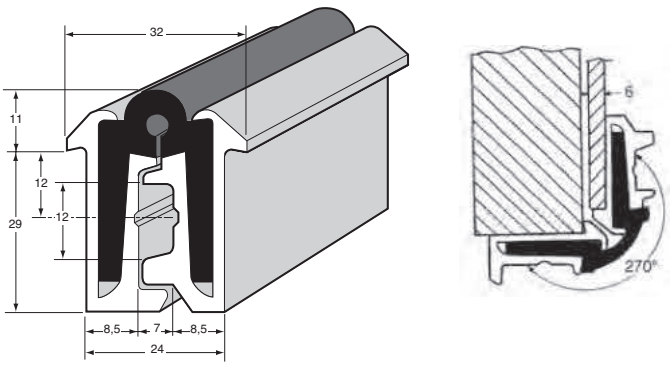

Bisagra de puerta sin salientes, apertura 270°.
Aluminium continuous hinge, 270° opening.

Referencia *Reference*	Kg	Longitud *Length*	Entraxe *Center Dist*	Taladros *Hole*
2744428	3,75	2,5 m	200	5
2744429	4,7	3 m	200	5

Aluminio / *Aluminium*





Tope de bisagra, plástico gris.El visual representa el lado izquierdo.
Hinge stop, gray plastic, the image represents the lefthand side.

Referencia *Reference*	Kg	Para *For*	Lado *Hand*
1636765DR	0,035	1636731 1636761	Derecho *Right*
1636765GA	0,035	1636731 1636761	Izquierda *Left*

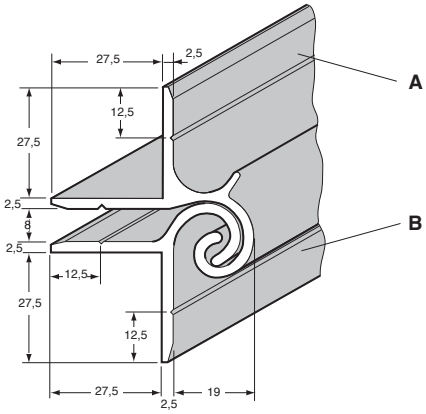

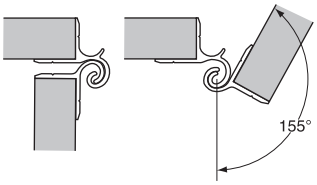

Perfil bisagra aluminio anodizado.
Anodized aluminium hinge profile.

Referencia *Reference*	Longitud *Length*	Tipo *Type*
1636731	5 m	A
1636732	5 m	B
1636761	2,6 m	A
1636762	2,6 m	B

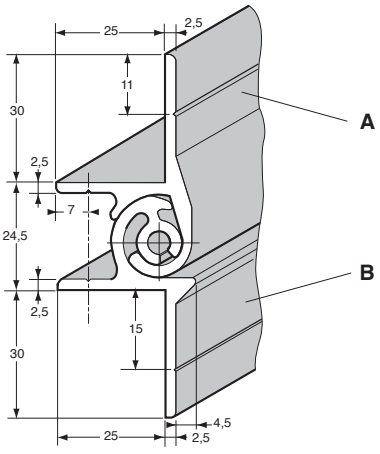

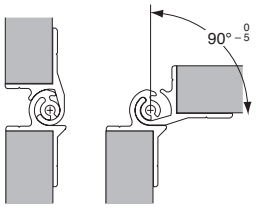

Bisagra de perfiles aluminio anodizado.
Anodized aluminium hinge profile.

Referencia *Reference*	Longitud *Length*	Tipo *Type*
1636747	5 m	B
1636748	5 m	A

Acero / *Steel*



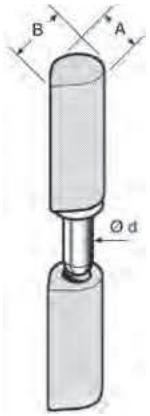

Gozne soldable, acero bruto.
Self colour steel lift-off hinge, to weld.

Referencia *Reference*	Kg	A (mm)	B (mm)	Ø d (mm)	Altura *Height*	
2637997M	0,09	13	15	7	80	10
2637997P	0,12	16	20	9	100	10



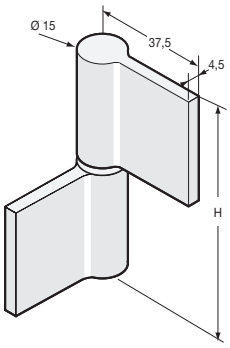

Gozne acero bruto.
Self colour steel lift-off hinge.

Referencia *Reference*	Kg	H (mm)
2637999 K	0,145	60
2637999 M	0,2	80

Accesorios para puerta lateral corredera frigoríficas / *Fridge sliding door accessories*

SLIDOO

Kit de accesorios para puerta corredera, para vehículos con temperatura controlada, desde 35 hasta 80 mm.
Sliding door accessories kit for temperature controlled vehicles from 35 till 80 mm.

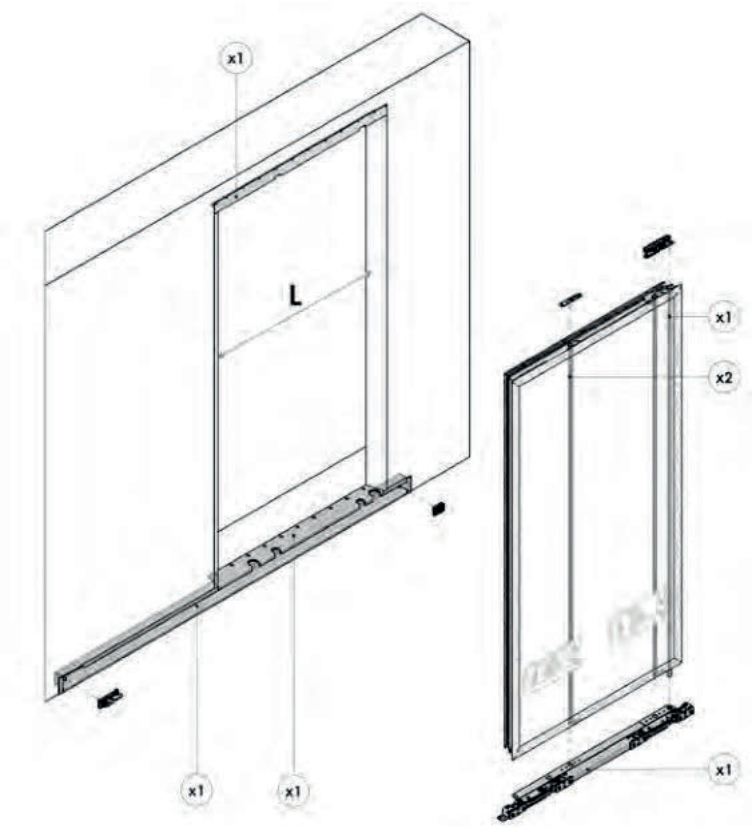

Referencia *Reference*	Kg	L (mm)	Lado *Hand*	Acabado *Finish*
300511878	34,10	900	Derecho *Right*	Acero inoxidable *Stainless steel*
300511879	34,10	900	Izquierda *Left*	Acero inoxidable *Stainless steel*
300511880	38,30	1300	Derecho *Right*	Acero inoxidable *Stainless steel*
300511881	38,30	1300	Izquierda *Left*	Acero inoxidable *Stainless steel*



Relleno aluminio y relleno panel / *Aluminium and panel filling*





Relleno aluminio / *Aluminium filling*

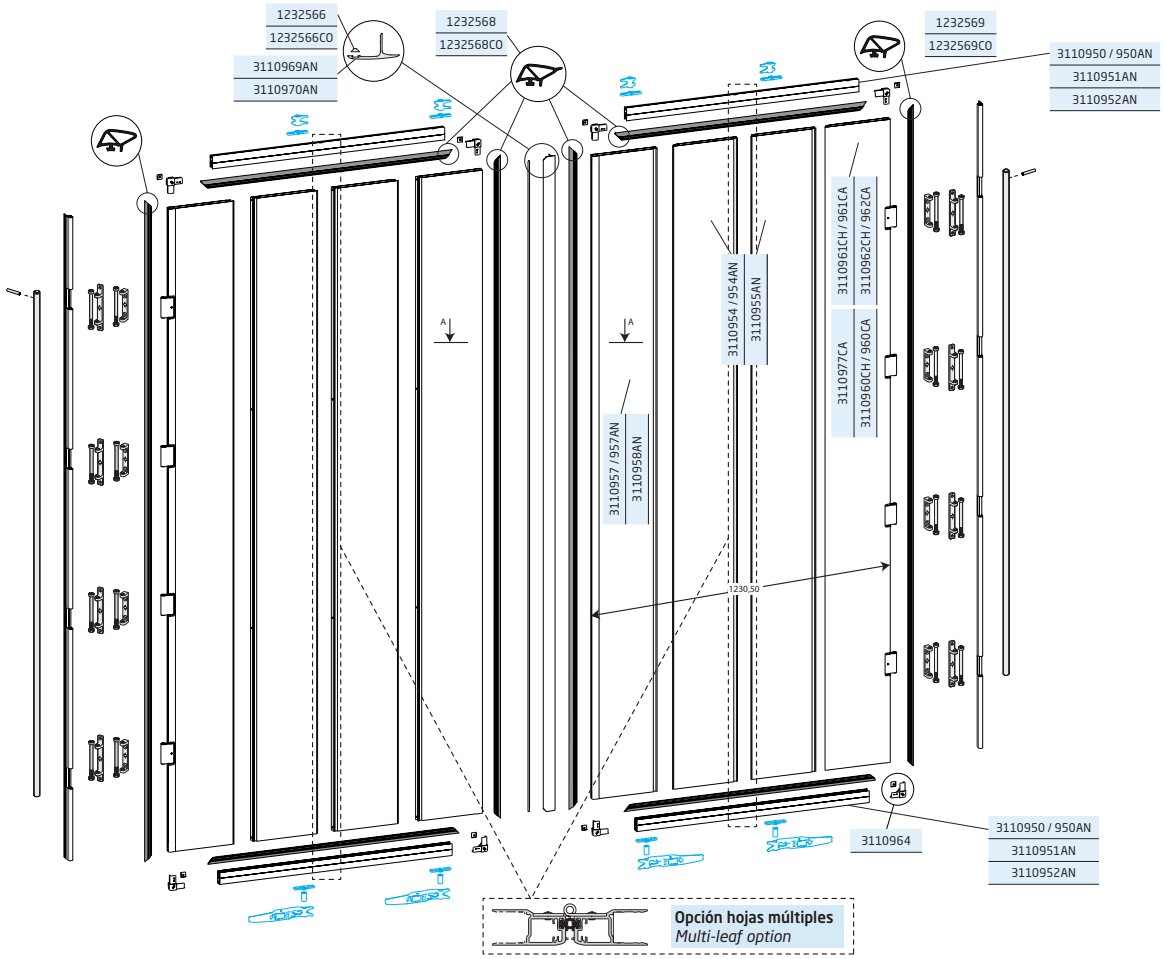



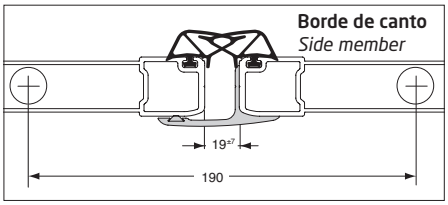

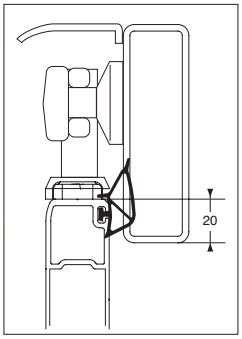

El muelle situado en el perfil bisagra da la prioridad de rotación al eje lado pilar con el fin de evitar cualquier deterioro de la junta de estanqueidad de la puerta durante la apertura y el cierre.

The spring positioned in the hinge section gives rotation priority to the post-side pin so as to avoid any damage to the door seal when opening and closing.

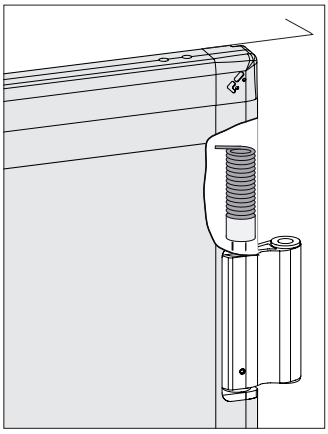

IMPORTANTE: Se deberá conservar una cota de 190 mm como mínimo después del corte, encima y debajo de la bisagra para proteger los muelles. *N.B.: a minimum distance of 190 mm after cutting must be kept at the top and at the bottom of the hinge in order to protect the springs.*

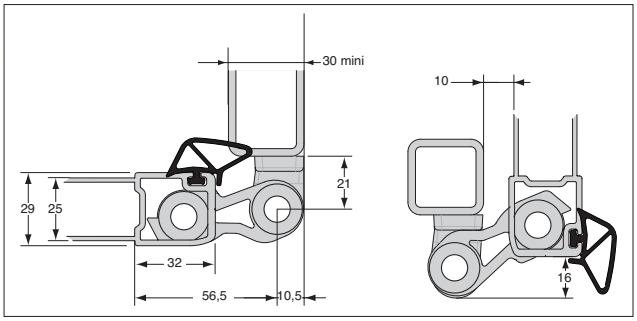

Relleno aluminio / *Aluminium filling*

Designación *Designation*	Composición *Composition*	Altura máxima de la puerta *Height door max* 2,60 m	2,80 m	3,20 m
Porte *Door*	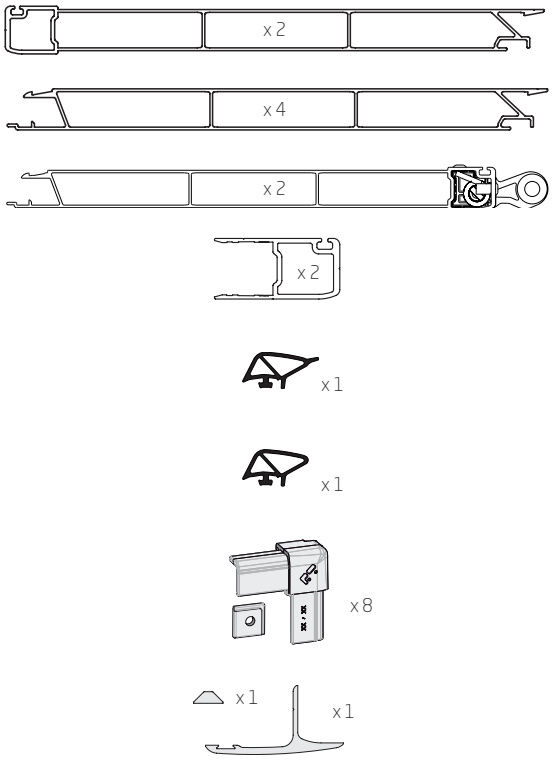			
			Bruto / *Raw*	
		3110960BR x1	3110961BR x1	3110962BR x1
			Anodizado / *Anodised*	
		3110960AN x1	3110961AN x1	3110962AN x1
Soporte *Support*	Acero para soldar *Soldering steel*  x1 Flecha hacia el exterior del vehículo *Arrow pointing towards the outside of the vehicle*		3110732	
		x6		x8
	o / *or*			
	Acero para atornillar *Screw steel* 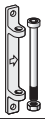 x1 Flecha hacia el exterior del vehículo *Arrow pointing towards the outside of the vehicle*		3110731	
		x6		x8
	o / *or*			
	Aluminio *Aluminium* 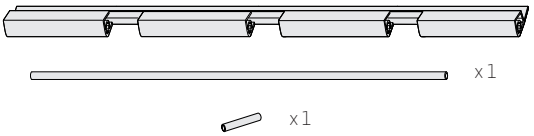		Bruto / *Raw*	
		3110971SC x2	3110972SC x2	3110973SC x2
Opción hojas múltiples *Multi-leaf option*	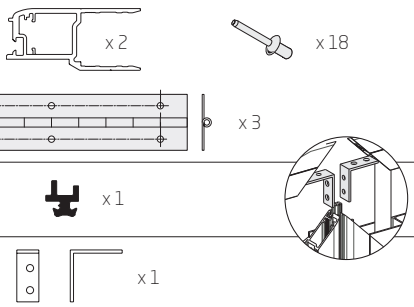		Bruto / *Raw*	
			3110976KB x2	
			+ 1232561 x1	
			+ 3110976EQ x8	

Relleno panel / *Panel filling*

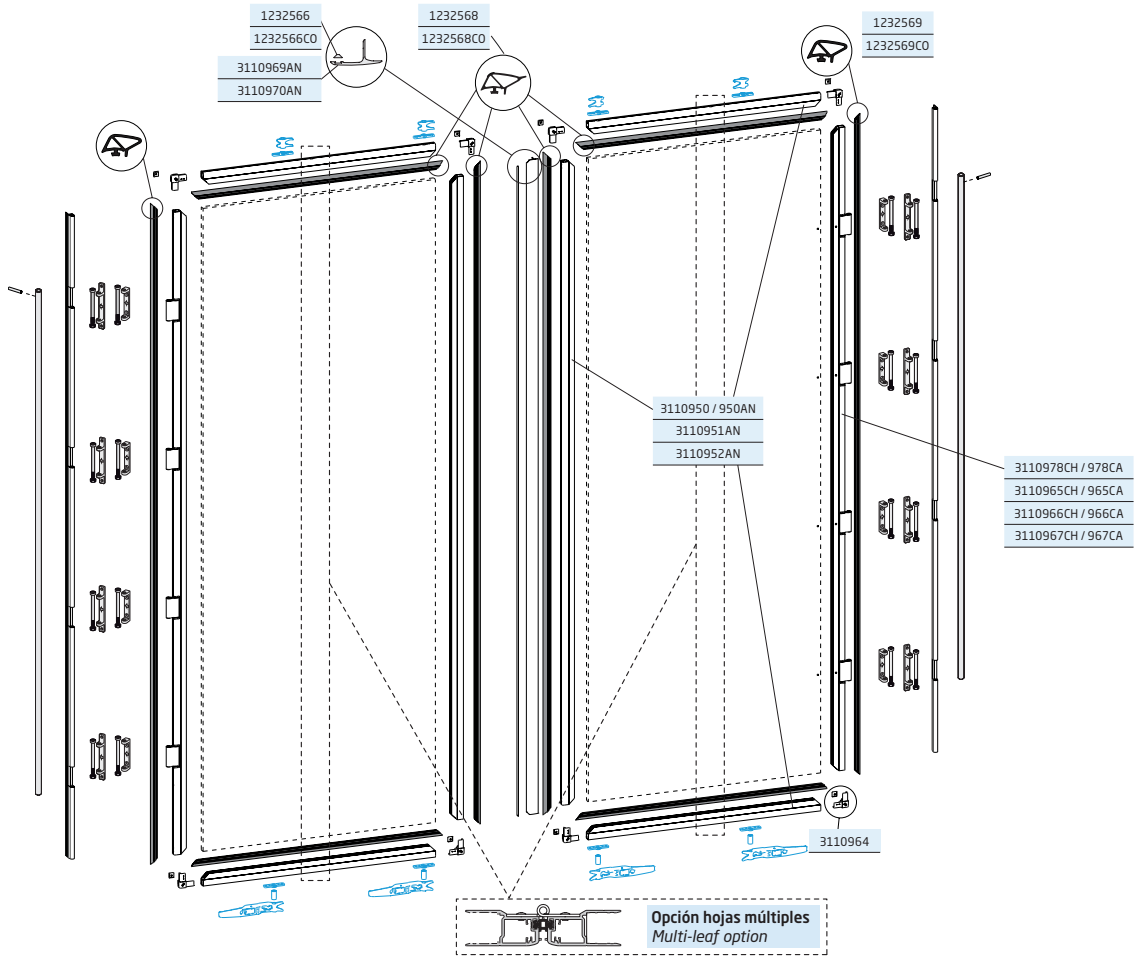



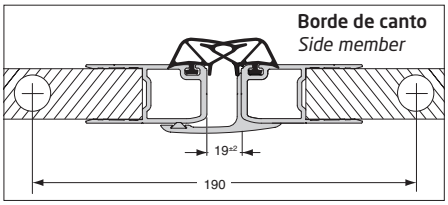

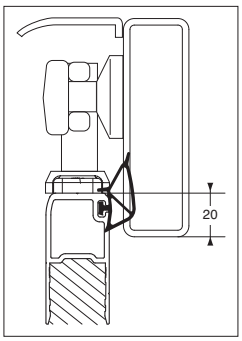

El muelle situado en el perfil bisagra da la prioridad de rotación al eje lado pilar con el fin de evitar cualquier deterioro de la junta de estanqueidad de la puerta durante la apertura y el cierre.

The spring positioned in the hinge section gives rotation priority to the post-side pin so as to avoid any damage to the door seal when opening and closing.

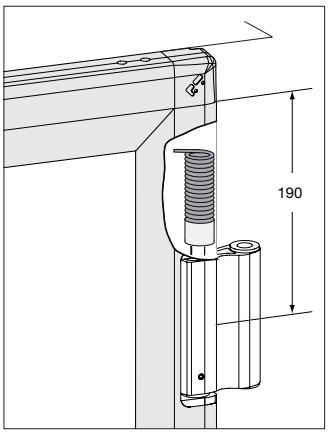

IMPORTANTE: Se deberá conservar una cota de 190 mm como mínimo después del corte, encima y debajo de la bisagra para proteger los muelles.
N.B.: a minimum distance of 190 mm after cutting must be kept at the top and at the bottom of the hinge in order to protect the springs.

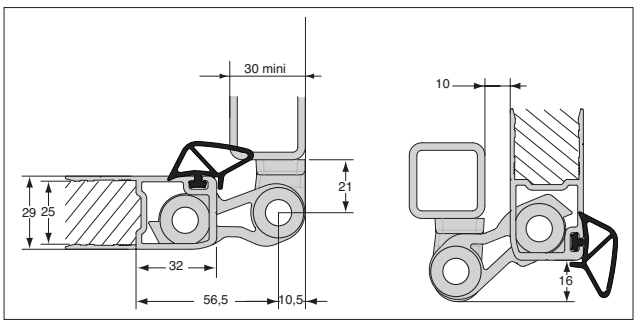

Relleno panel / *Panel filling*

Designación *Designation*	Composición *Composition*	Altura máxima de la puerta *Height door max* 2,24 m	2,60 m	2,80 m	3,20 m
Puerta *Door*	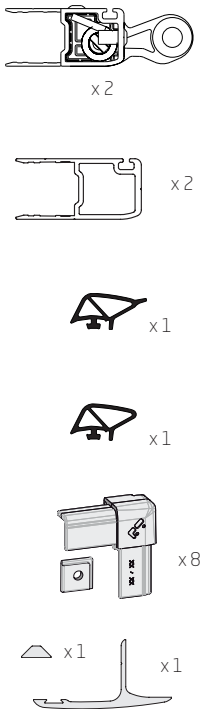 x2 x2 x1 x1 x8 x1 x1	Bruto / *Raw* 3110979BR x1	3110965BR x1	3110966BR x1	3110967BR x1
		Anodizado/*Anodised* 3110979AN x1	3110965AN x1	3110966AN x1	3110967AN x1
Soporte *Support*	Acero para soldar *Soldering steel*  x1 Flecha hacia el exterior del vehículo *To the outside of the vehicle*	3110732 x6		x8	
	o / *or*				
	Acero para atornillar *Screw steel* 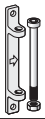 x1 Flecha hacia el exterior del vehículo *To the outside of the vehicle*	3110731 x6		x8	
	o / *or*				
	Aluminio *Aluminium* 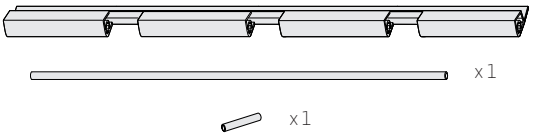 x1 x1 x1	Bruto / *Raw* 3110971SC x2	3110972SC x2	3110973SC x2	
Opción hojas múltiples *Multi-leaf option*	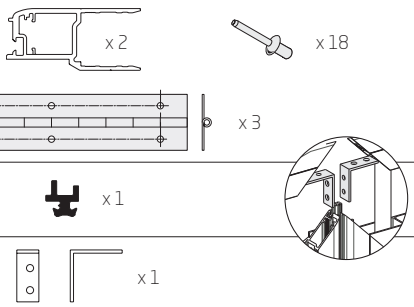 x2 x18 x3 x1 x1	Bruto / *Raw* 3110976KB x2 + 1232561 x1 + 3110976EQ x8			

Perfil bisagra / *Hinges*

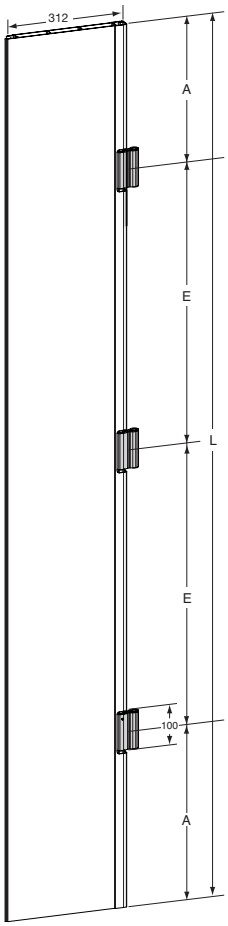

Perfil de bisagra para llenado de aluminio.
Overhall hinge section for door aluminium filling.

Referencia *Reference*	Kg	A (mm)	E (mm)	L (mm)	Acabado *Finish*
3110977CA	9,50	455	635	2180	Aluminio anodizado *Anodized*
3110960CH	11	415	900	2630	Bruto *Raw*
3110960CA	11	415	900	2630	Aluminio anodizado *Anodized*
3110961CH	12	257,5	750	2765	Bruto *Raw*
3110961CA	12	257,5	750	2765	Aluminio anodizado *Anodized*
3110962CH	15	375,5	795	3136	Bruto *Raw*
3110962CA	15	375,5	795	3136	Aluminio anodizado *Anodized*

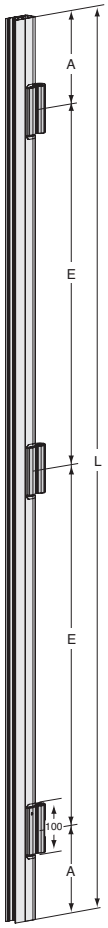

Perfi l bisagra para relleno panel.
Overhall hinge section for door panel filling.

Referencia *Reference*	Kg	A (mm)	E (mm)	L (mm)	Acabado *Finish*
3110978CH	4,2	455	635	2180	Bruto *Raw*
3110978CA	4,2	455	635	2180	Aluminio anodizado *Anodized*
3110965CH	4,7	430	900	2660	Bruto *Raw*
3110965CA	4,7	430	900	2660	Aluminio anodizado *Anodized*
3110966CH	5,3	272,5	750	2795	Bruto *Raw*
3110966CA	5,3	272,5	750	2795	Aluminio anodizado *Anodized*
3110967CH	5,8	375,5	795	3136	Bruto *Raw*
3110967CA	5,8	375,5	795	3136	Aluminio anodizado *Anodized*

Perfil de relleno y de encuadre / *Frames*

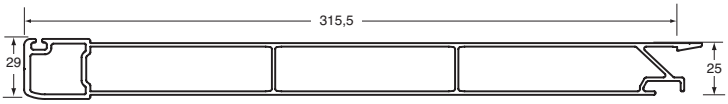

Perfil central.
Central frame profile, aluminium.

Referencia *Reference*	L (mm)	Acabado *Finish*
3110957	2765	Bruto *Raw*
3110957AN	2765	Aluminio anodizado *Anodized*
3110958AN	3136	Aluminio anodizado *Anodized*

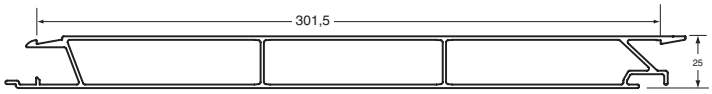

Perfil de relleno.
Filling profile, aluminium.

Referencia *Reference*	L (mm)	Acabado *Finish*
3110954	2760	Bruto *Raw*
3110954AN	2760	Aluminio anodizado *Anodized*
3110955AN	3131	Aluminio anodizado *Anodized*

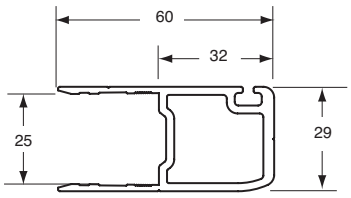

Perfil de encuadre.
Frame profile, aluminium.

Referencia *Reference*	Longitud *Length*	Acabado *Finish*
3110950	2340	Bruto *Raw*
3110950AN	2340	Aluminio anodizado *Anodized*
3110951AN	2795	Aluminio anodizado *Anodized*
3110952AN	3136	Aluminio anodizado *Anodized*

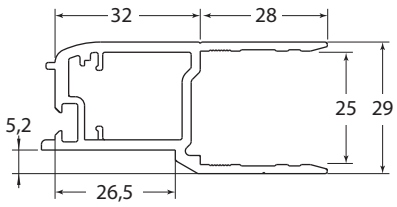

Bisagra aluminio.
Aluminium hinge profile for quarter flush door.

Referencia *Reference*	Longitud *Length*	Acabado *Finish*
3110976	3200	Bruto *Raw*

Perfil de relleno y de encuadre / *Frames*

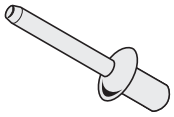

Remache Ø 6,4 acero cincado bicromatado.
Ø 6,4 rivet yellow zinc plated steel.

Referencia *Reference*	Kg
5871261HA	0,013

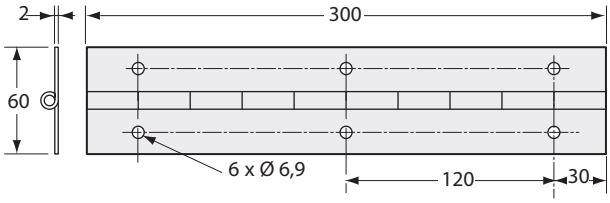

Bisagra inox.
Stainless steel hinge.

Referencia *Reference*	Kg	Longitud *Length*
2637136	0,420	300 mm

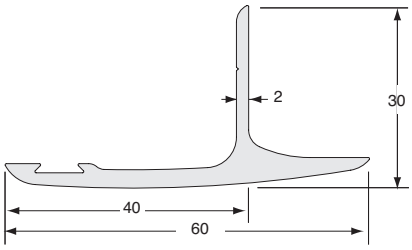

Perfil batiente aluminio.
Center strip profi le, aluminium.

Referencia *Reference*	Longitud *Length*	Acabado *Finish*
3110969AN	2800	Aluminio anodizado *Anodized*
3110970AN	3200	Aluminio anodizado *Anodized*

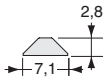

Perfil PVC gris.
P.V.C grey profile.

Referencia *Reference*	Longitud *Length*
1232566	3400
1232566C0	30 m

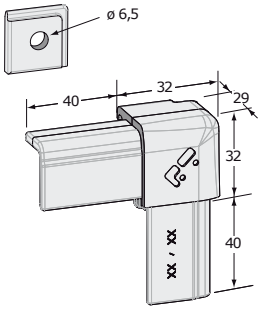

Pieza de ángulo aluminio bruto (4 piezas por puerta).
Aluminium corner (4 parts by door).

Referencia *Reference*	Kg
3110964	0,14

Junta / *Seals*

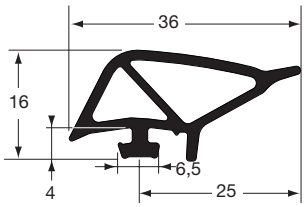

Junta.
Inner door seal.

Referencia *Reference*	Longitud *Length*
1232568	11,5 m
1232568C0	50 m

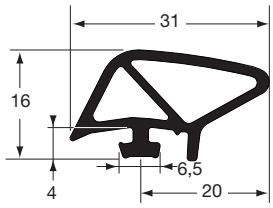

Junta.
Inner door seal.

Referencia *Reference*	Longitud *Length*
1232569	6,5 m
1232569C0	50 m

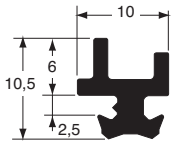

Junta.
Seal for hinge.

Referencia *Reference*	Longitud *Length*
1232561	35 m

Horquilla soporte / *Supports*

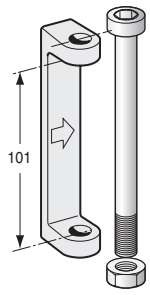

Horquilla soporte bisagra acero bruto, con tornillo y tuerca.
Self colour steel weld-on bracket with locknut and pin.

Referencia *Reference*	Kg
3110732	0,350

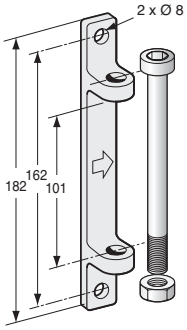

Horquilla soporte bisagra acero galvanizado con tornillo y tuerca.
Galvanized steel bolt-on bracket with locknut and pin.

Referencia *Reference*	Kg
3110731	0,320

Soporte / *Supports*

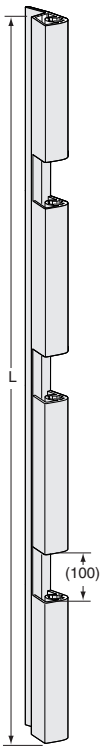

Soporte de aluminio.
Aluminium bracket.

Referencia *Reference*	Kg	L (mm)
3110978SA	3,90	2244
3110972SU	4,28	2829
3110973SU	4,80	3200
3110973SA	4,80	3200

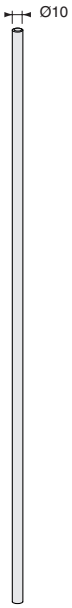

Eje.
Axle.

Referencia *Reference*	Kg
3110962AX	1,620



Pin.
Pin.

Referencia *Reference*	Kg	
2344466G0	0,002	10

Kit de puerta pequeña / *Kits for small door*

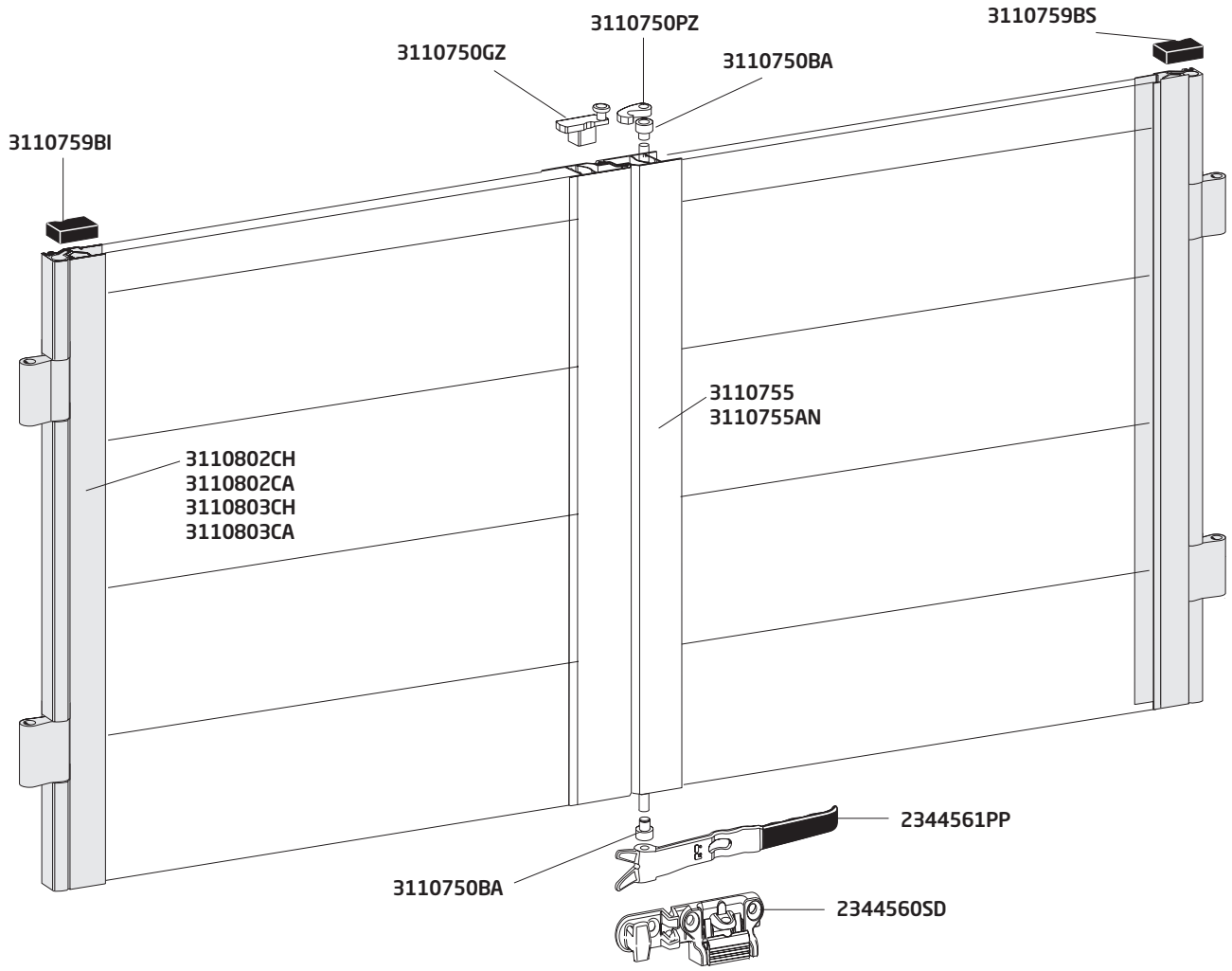

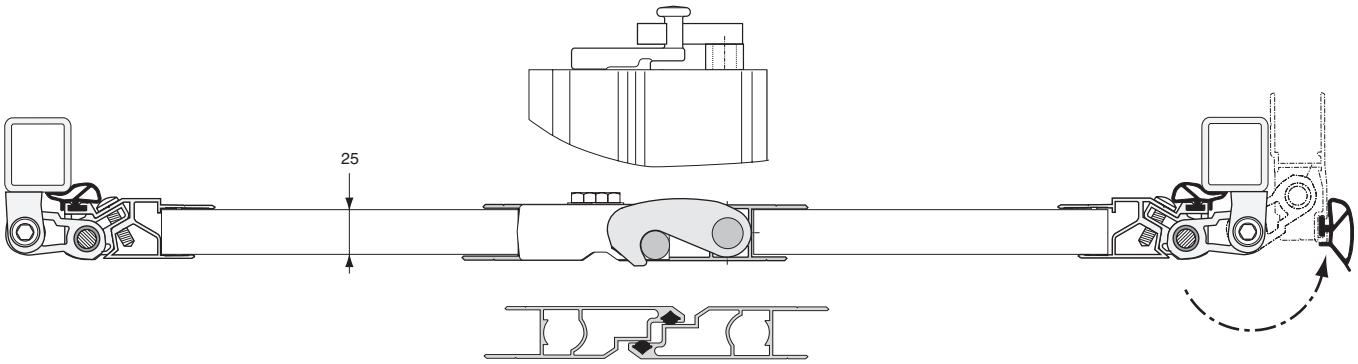

Kit de puerta pequeña sin abrazadera de acero, alfiler de cremona o tablero de relleno
Kit for small doors, without steel weld-on bracket, rod for locking gear and aluminium planks

Referencia *Reference*	Composición *Composition*	Referencia *Reference*	Composición *Composition*	Referencia *Reference*	Composición *Composition*	Referencia *Reference*	Composición *Composition*
3110802 Kit de puerta pequeña bruto 600 mm *Kit for self colour doors 600 mm height*	3110750PZ x 1 3110750GZ x 1 3110750BA x 2 3110759BI x 1 3110759BS x 1 1203242CL x 1 1232564CL x 1 2344560SD x 1 2344561PP x 1 3110802CH x 2 3110755 (0,60 x 2)	3110802AN Kit de puerta pequeña anodizado 600 mm *Kit for anodized doors 600 mm height*	3110750PZ x 1 3110750GZ x 1 3110750BA x 2 3110759BI x 1 3110759BS x 1 1203242CL x 1 1232564CL x 1 2344560SD x 1 2344561PP x 1 31107802CA x 2 3110755AN (0,60 x 2)	3110803 Kit de puerta pequeña bruto 800 mm *Kit for self colour doors 800 mm height*	3110750PZ x 1 3110750GZ x 1 3110750BA x 2 3110759BI x 1 3110759BS x 1 1203242CL x 1 1232564CL x 1 2344560SD x 1 2344561PP x 1 3110803CH x 2 3110755 (0,80 x 2)	3110803AN Kit de puerta pequeña anodizado 800 mm *Kit for anodized doors 800 mm height*	3110750PZ x 1 3110750GZ x 1 3110750BA x 2 3110759BI x 1 3110759BS x 1 1203242CL x 1 1232564CL x 1 2344560SD x 1 2344561PP x 1 3110803CA x 2 3110755AN (0,80 x 2)

Accesorios de puerta pequeña / *Accessories for small door*

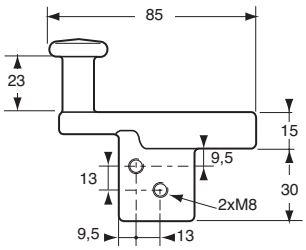

3110750GZ Kg 0,350
Delantero de acero galvanizado.
Zinc plated steel keeper.

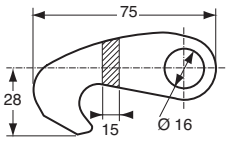

3110750PZ Kg 0,180
Pasador de acero cincado.
Zinc plated steel cam.

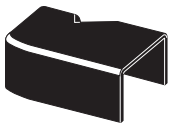

3110759BS Kg 0,015
Tapa derecha.
Upper end cap.
3110759BI
Tapa izquierda.
Lower end cap.

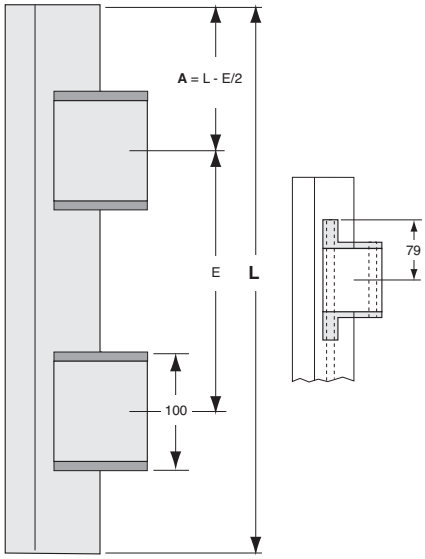

Perfil de bisagra de aluminio
Aluminium hinge section

	L = 600	L = 800
Bruto *Self colour*	3110802CH	3110803CH
Anodizado *Anodized*	3110802CA	3110803CA
E	**380**	**410**

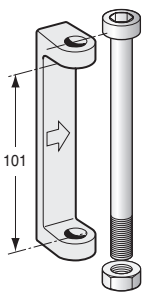

*** Flecha hacia el exterior del vehículo**
** Arrow pointing towards the outside of the vehicle*

3110732 Kg 0,350
Horquilla soporte bisagra acero bruto, con tornillo y tuerca.
Self colour steel bolt-on bracket with locknut and pin.

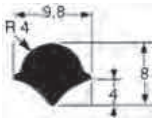

Clave E.P.D.M. negro.
Black E.P.D.M. filler strip.
1203242 ← 50 m → 250
1203242CL ←1,60 m→

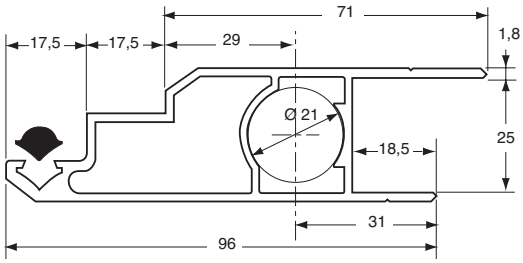

3110755 ← 2440 →
Perfil de cierre de puerta pequeña, aluminio crudo.
Self colour aluminium profile.
3110755AN
Mismo anodizado.
Same anodized.

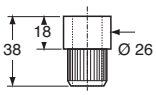

3110750BA Kg 0,070
Anillo de acero zincado.
Zinc plated steel bush



Seal, E.P.D.M. negro.
Door seal, black E.P.D.M.
1232564CL ← 1,60 m →
1232564 ← 18 m →
1232564CO ← 50 m →

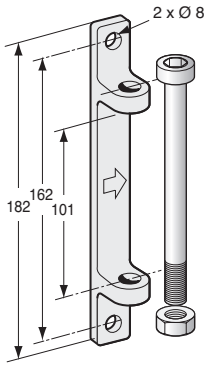

3110731 Kg 0,320
Horquilla soporte bisagra acero galvanizado con tornillo y tuerca.
Galvanized steel bolt-on bracket with locknut and pin.

Estructura de acero inoxidable / *Stainless Steel Frame*

POMMIER

Techo
Ceiling

Furgocar INOX QUALITY

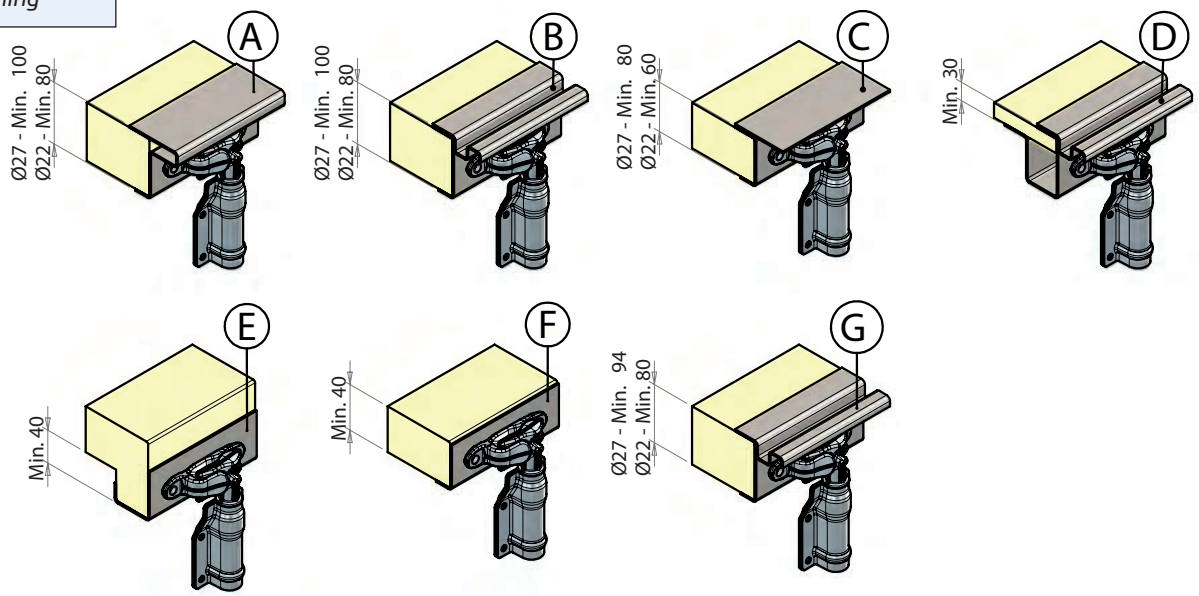

Panel
Side Panel

Furgocar INOX QUALITY

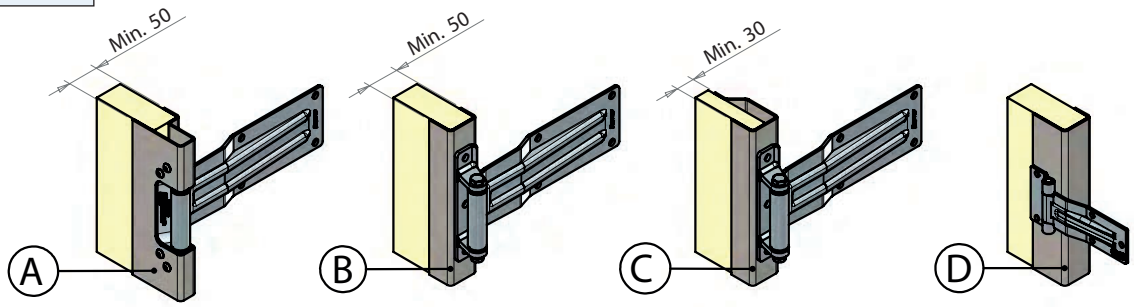

Suelo
Floor

Furgocar INOX QUALITY

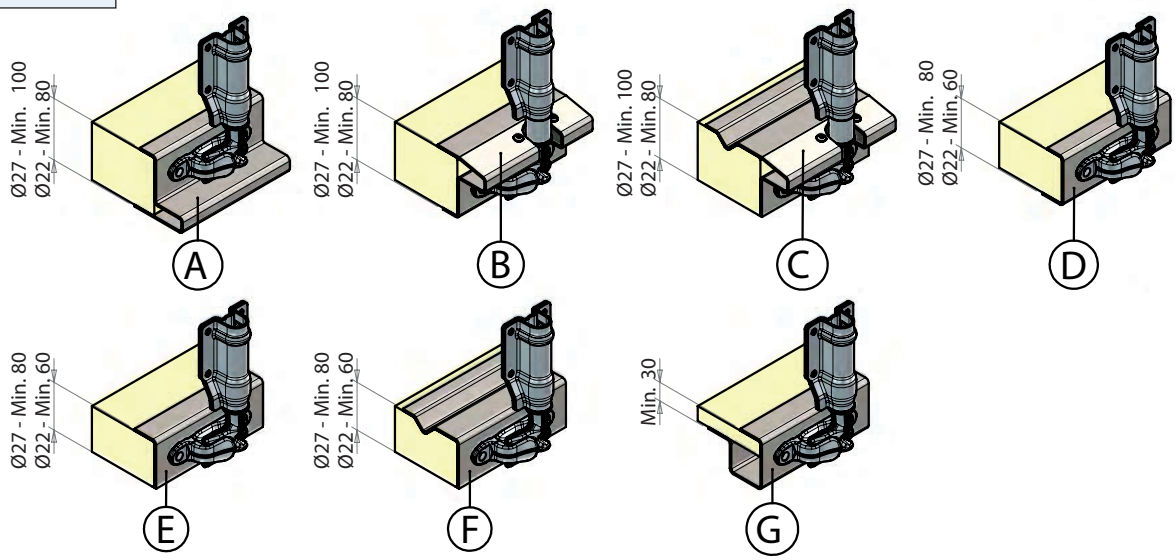

Bajo pedido - *Under Request*

Estructura de acero inoxidable / *Stainless Steel Frame*

Techo
Ceiling

Furgocar INOX QUALITY

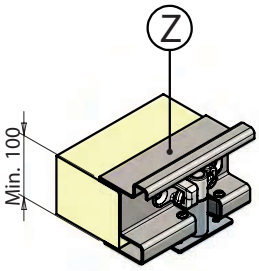

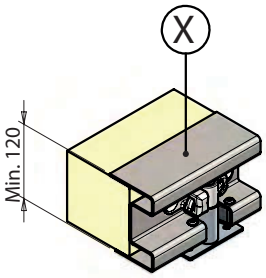

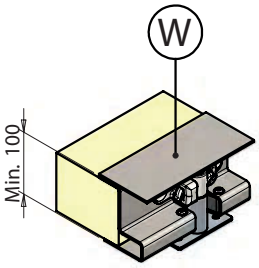

Panel
Side Panel

Furgocar INOX QUALITY

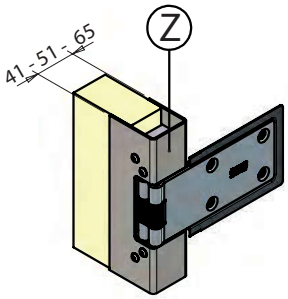

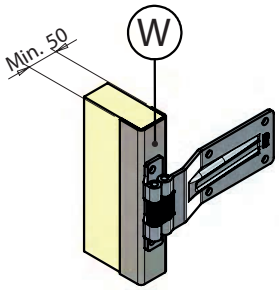

Suelo
Floor

Furgocar INOX QUALITY

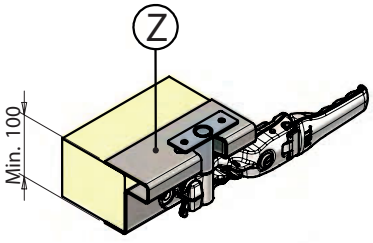

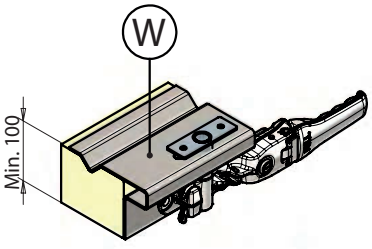

Bajo pedido - *Under Request*

ALUKIT / *ALUKIT*



MCD ALU30ENR



MCD ALU40ENR



MCD ALU30IZY



MCD ALU40IZY



MCD ALU30STO



MCD ALUCOFFRE

ALUKIT / *ALUKIT*



ALUMASTX70

Kit para Master, Movano, Interstar (X70).
Kit for Master, Movano, Interstar X70.



ALUSPRINT43S

Kit para Sprinter, Crafter (43S).
Kit for Sprinter, Crafter 43S.



ALUMASTX62

Kit para Master, Movano, Interstar (X62).
Kit for Master, Movano, Interstar X62.



ALUJUMP

Kit para Boxer, Jumper, Ducato.
Kit for Boxer, Jumper, Ducato.



ALUSPRINT37S

Kit para Sprinter, Crafter (37S).
Kit for Sprinter, Crafter 37S.

Dinámica / *Dynamic*



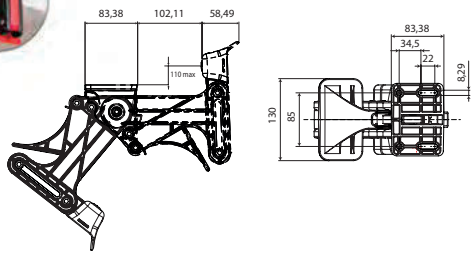

QWIDO

Retenedor de puerta dinámico y ergonómico en plástico rojo, fotoluminescente y negro.
Dynamic and ergonomic door retainer in red photoluminescent and black plastic.

Referencia *Reference*	Kg
131011800	1,145

En ángulo recto / *L door retainers*



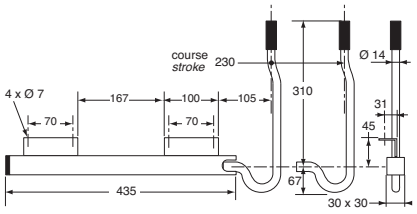

Retén de puerta articulable con escuadra de 45 x 30 y barra desplazada, engrasado, con anillo de estanqueidad, acero cincado.
Zinc plated steel door retainer with corner plate 45 x 30, greased with watertight ring.

Referencia *Reference*	Kg
2537864	2,195



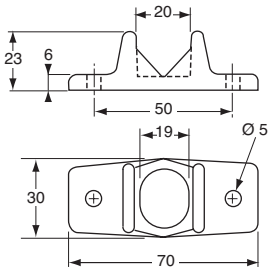

Tope polipropileno gris para retenes de puerta.
Grey polypropylene securing bracket for door retainers.

Referencia *Reference*	Kg
2537856	0,046



Reten de puerta universal completo.
Universal door retainer complete.

Referencia *Reference*	Kg
2537868	2,5



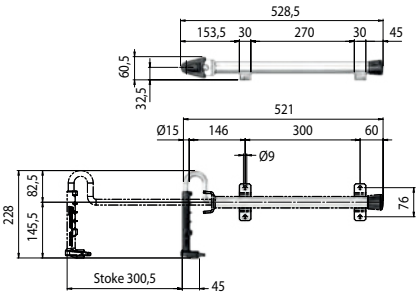

Retén de puerta con muelle, acero inoxidable. Bloqueo sobre el pestillo de la falleba.
Stainless steel door retainer, designed to locate on the cam.

Referencia *Reference*	Kg	Acabado *Finish*
131011882	2,15	Acero inoxidable *Stainless steel*

En ángulo recto / *L door retainers*



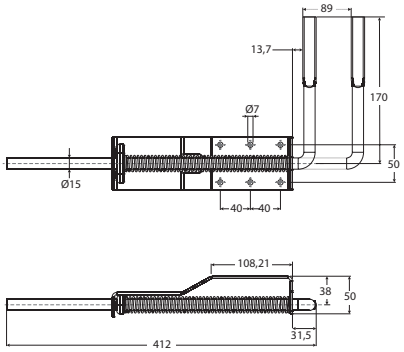

Retén de puerta con muelle, acero inoxidable. Bloqueo sobre el pestillo de la falleba.
Stainless steel door retainer, designed to locate on the cam.

Referencia *Reference*	Kg
131011142	1,41



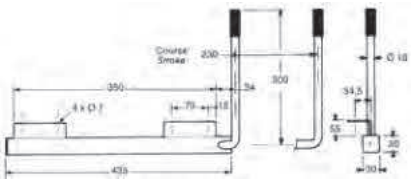

Retén de puerta articulable, acero cincado, con escuadra 50 x 55, barra de Ø 16, engrasado, con anillo de estanqueidad.
Zinc plated steel door retainer with corner plate 50 x 55, rod Ø 16 mm, greased with watertight ring.

Referencia *Reference*	Kg	Ø
2537851	2,45	16



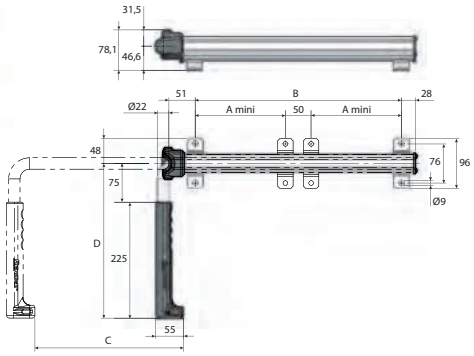

Retén de puerta aluminio estanco, tubo y soportes de fijación en acero inoxidable. 3 posiciones de montaje.
Waterproof aluminium door retainer with stainless steel brackets and tube. 3 stowing positions.

Referencia *Reference*	Kg	A (mm)	B (mm)	C (mm)	D (mm)
131011857	1,27	111	272	210	300
131011816	1,53	175	400	289	300
131011965	1,96	265	580	470	445



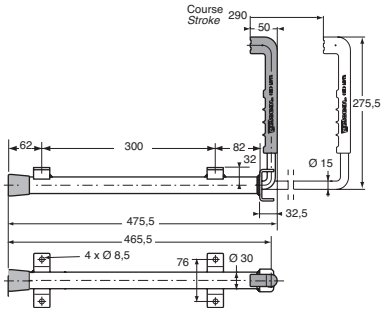

Retenedor de puerta articulado, con manilla composite, barra Ø 15 mm, engrasado, con casquillo de estanqueidad.
Door retainer with handle and rod Ø 15 mm, greased with watertight ring.

Referencia *Reference*	Kg	Acabado *Finish*
131010481	2,2	Acero inoxidable *Stainless steel*



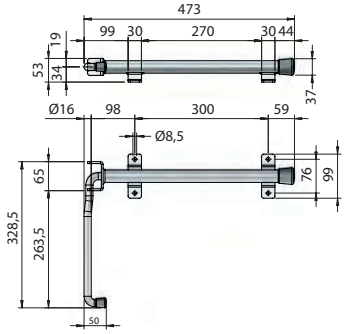

Retenedor de puerta articulado, con Junta tórica de sellado, sin mantenimiento, 2 posiciones de almacenamiento.
Door retainer with spring, fixing under the frame. Sealing O-ring. Maintenance free, lubricated during assembly. 2 storage positions.

Referencia *Reference*	Kg	Acabado *Finish*
132103850	2,187	Acero cincado *Zinc plated*

En ángulo recto / *L door retainers*

DAKEN



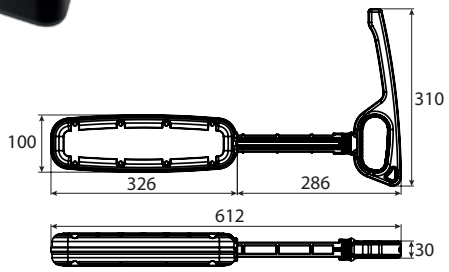

STOPPER

Retenedor de puerta en nylon negro sin soporte.
Black nylon door retainer without mounting support.

Referencia *Reference*	Kg
2537880	1,5



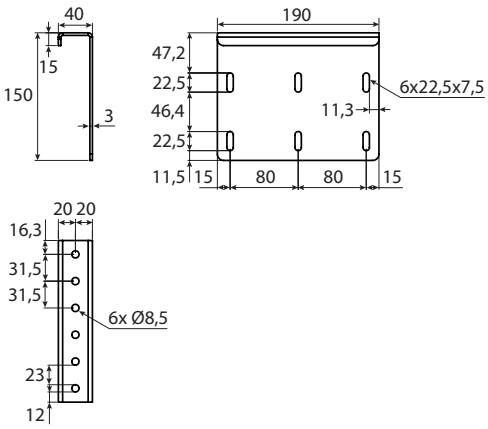

Soporte H150 para retenedor de puerta STOPPER con kit de tornillería.
Fixing support H150 for STOPPER with screws kit.

Referencia *Reference*	Kg	Acabado *Finish*
2537881	0,855	Acero galvanizado *Galvanised steel*



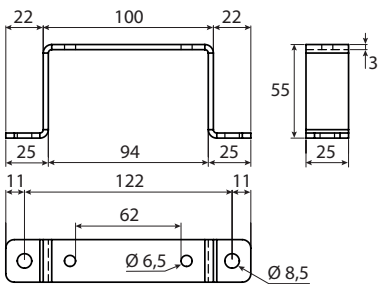

Soporte H55 para retenedor de puerta STOPPER con kit de tornillería.
Fixing support H55 for STOPPER with screws kit.

Referencia *Reference*	Kg	Acabado *Finish*
2537883	0,280	Acero galvanizado *Galvanised steel*



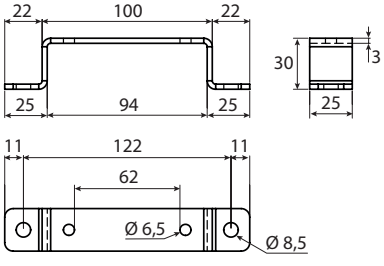

Soporte H30 para retenedor de puerta STOPPER con kit de tornillería.
Fixing support H30 for STOPPER with screws kit.

Referencia *Reference*	Kg	Acabado *Finish*
2537882	0,220	Acero galvanizado *Galvanised steel*

En T / *T door retainers*



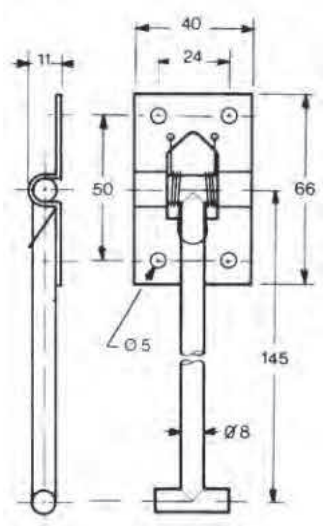

Gancho de retén de puerta.
Hook.

Referencia *Reference*	Kg	Acabado *Finish*
2537838	0,105	Acero cincado *Zinc plated*
2537838IN	0,109	Acero inoxidable *Stainless steel*



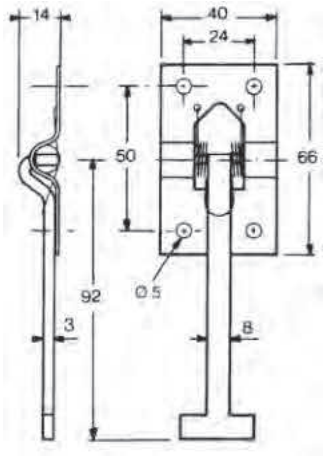

Gancho de retén de puerta.
Hook.

Referencia *Reference*	Kg	Acabado *Finish*
2537837	0,05	Acero cincado *Zinc plated*
2537852	0,05	Acero inoxidable *Stainless steel*



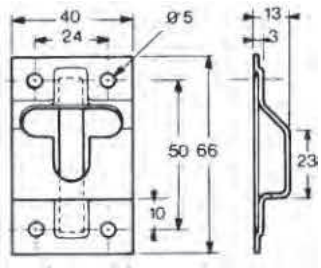

Placa de retén de puerta.
Catch plate.

Referencia *Reference*	Kg	Acabado *Finish*	
2537840	0,074	Acero cincado *Zinc plated*	20
2537854	0,074	Acero inoxidable *Stainless steel*	



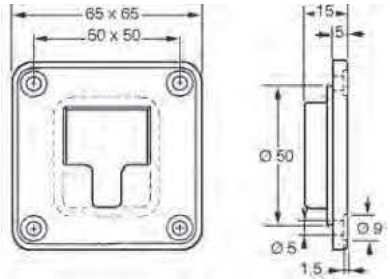

Cubeta de retén de puerta, plástico negro.
Black plastic recessed catch plate.

Referencia *Reference*	Kg	
2537844	0,02	10

En T / *T door retainers*

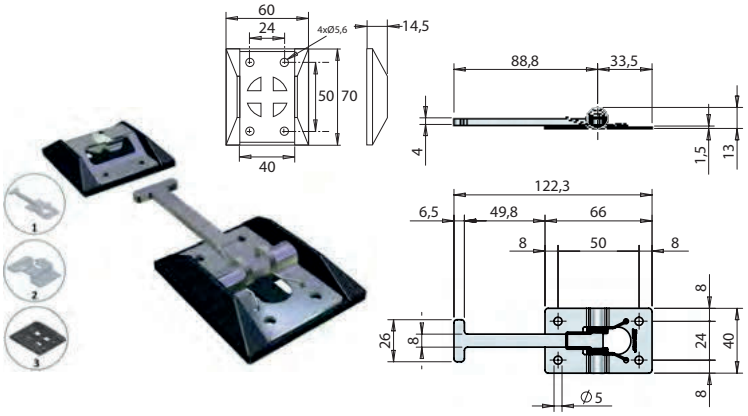

Retén de puerta completo.
Complete door retainer.

Referencia *Reference*	Kg	Tipo *Type*	Acabado *Finish*
131011711	0,13	1+2+3	
13100335A	0,06	1	Acero inoxidable *Stainless steel*
13100337A	0,031	2	Acero inoxidable *Stainless steel*
13310339A	0,015	3	Plástico *Plastic*

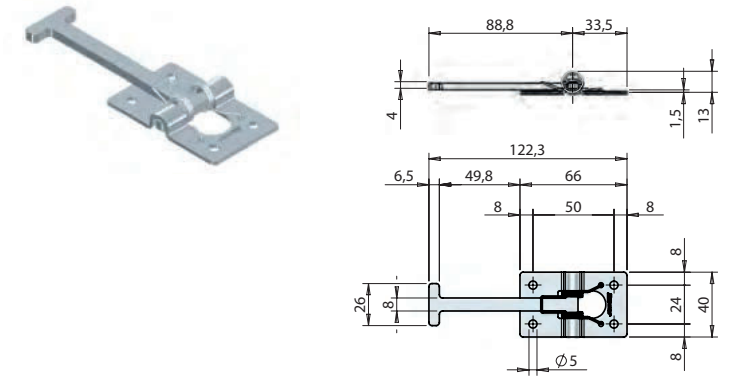

Gancho de retén de puerta.
Hook for door retainer.

Referencia *Reference*	Kg	Acabado *Finish*
13210336A	0,06	Acero cincado *Zinc plated*

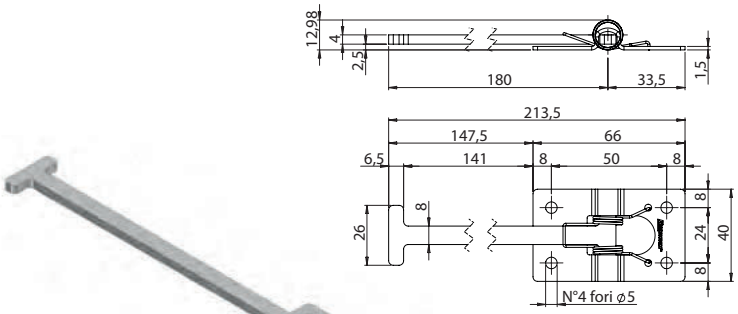

Gancho de retén de puerta.
Hook for door retainer.

Referencia *Reference*	Kg	Acabado *Finish*
131011434	0,10	Acero inoxidable *Stainless steel*



Placa de retén de puerta.
Catch plate.

Referencia *Reference*	Kg	Acabado *Finish*
13210338A	0,03	Acero cincado *Zinc plated*

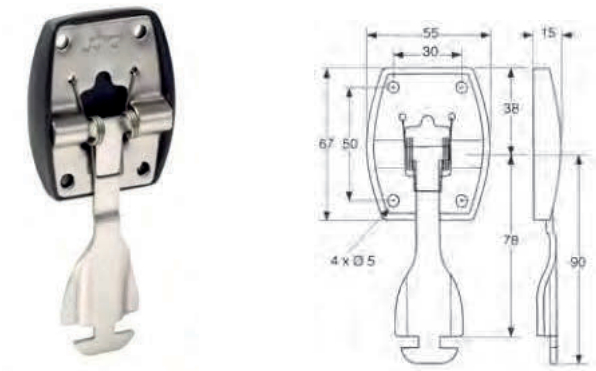

Gancho de retén de puerta, acero inoxidable con base de plástico negro.
Stainless steel door hook with black plastic backplate.

Referencia *Reference*	Kg
2537870	0,085

En T / *T door retainers*



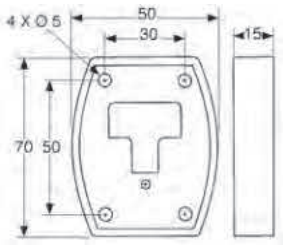

Placa de retén de puerta con base de plástico negro.
Stainless steel catch plate with black plastic backplate.

Referencia *Reference*	Kg
2537871	0,045

Con tope / *With stops*



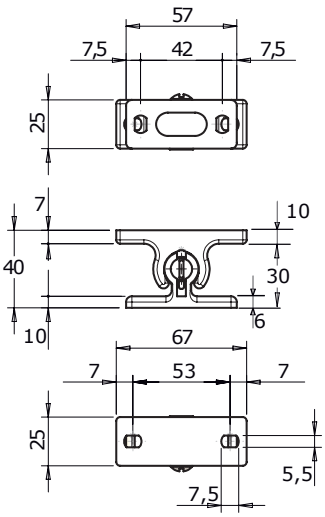

Retén de puerta plástico regulable.
Plastic door retainer ajustable.

Referencia *Reference*	Kg	
133110261	0,045	5



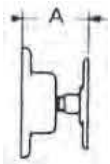

Retén de puerta completo.
Complete door retainer.

Referencia *Reference*	Kg	A (mm)
2537814	0,1	42
2537815	0,105	55
2537816	0,11	85



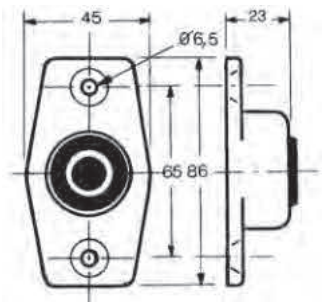

Coquilla aluminio anodizado.
Anodized aluminium socket.

Referencia *Reference*	Kg
2537814C0	0,025

Con tope / *With stops*



Tope de goma para 2537814CO.
Rubber socket for 2537814CO.

Referencia *Reference*	Kg	
2537814BU	-	10



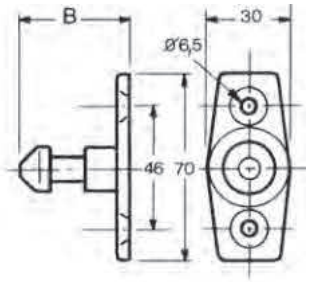

Parte macho en aluminio.
Alumnium plunger.

Referencia *Reference*	Kg	B (mm)
2537814MA	0,046	39
2537815MA	0,5	51,5
2537816MA	0,057	81,5



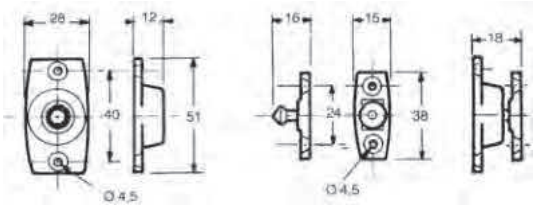

Retén de puerta completo.
Polished aluminium socket.

Referencia *Reference*	Kg
2437828	0,023

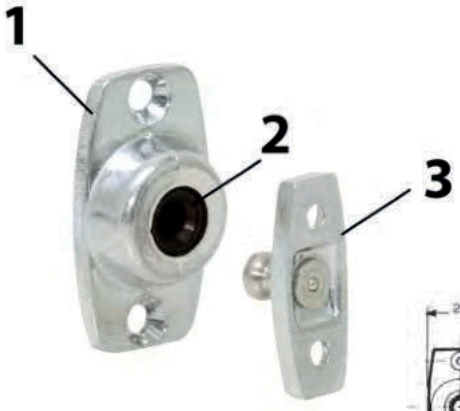

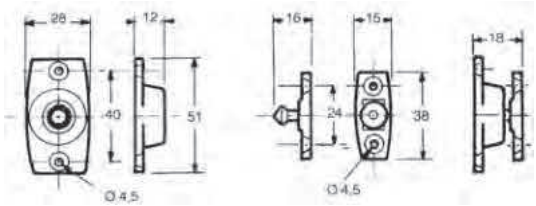

Componentes para retén de puerta 2437828.
Components for door retainer 2437828.

Referencia *Reference*	Kg	Tipo *Type*	
2437828BU	-	2	10
2437828CO	-	1	
2437828MA	-	3	

Con tope / *With stops*



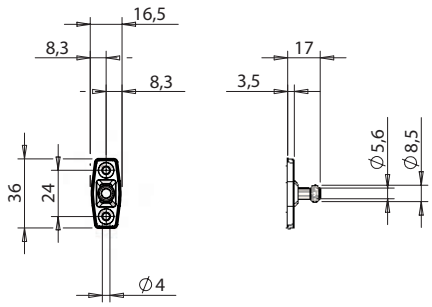

Parte macho Ø 8,5 x 17 mm.
Plunger Ø 8,5 x 17 mm.

Referencia *Reference*	Kg	Acabado *Finish*
131003173	0,007	Bruto *Raw*



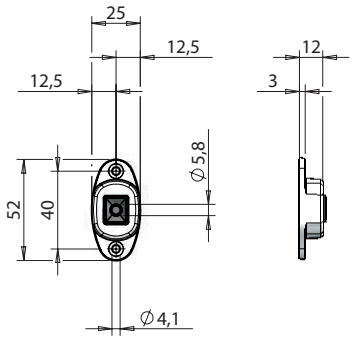

Coquilla con tope de goma para parte macho Ø 8,5 mm.
Socket with rubber insert for plunger Ø 8,5 mm.

Referencia *Reference*	Kg	Acabado *Finish*
131003180	0,02	Aluminio *Aluminium*



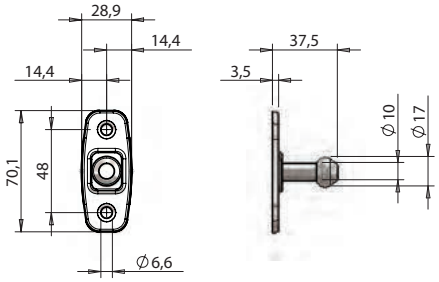

Parte macho Ø 17 x 37,5 mm.
Plunger Ø 17 x 37,5 mm.

Referencia *Reference*	Kg	Acabado *Finish*
131003175	0,06	Bruto *Raw*



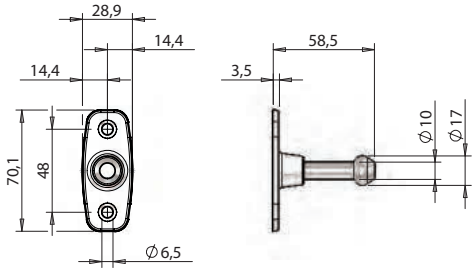

Parte macho Ø 17 x 58,5 mm.
Plunger Ø 17 x 58,5 mm.

Referencia *Reference*	Kg	Acabado *Finish*
131003174	0,075	Bruto *Raw*

Con tope / *With stops*



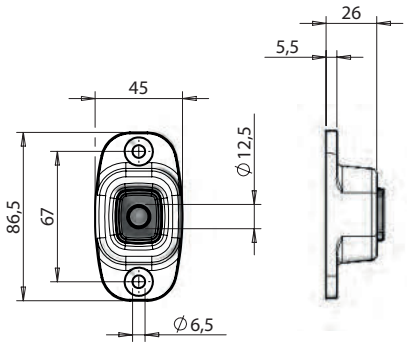

Coquilla con tope de goma para parte macho Ø 17 mm.
Socket with rubber insert for plunger Ø 17 mm.

Referencia *Reference*	Kg	Acabado *Finish*
131003181	0,078	Aluminio *Aluminium*



Retén de puerta completo.
Complete door retainer.

Referencia *Reference*	Kg
2537813	0,052

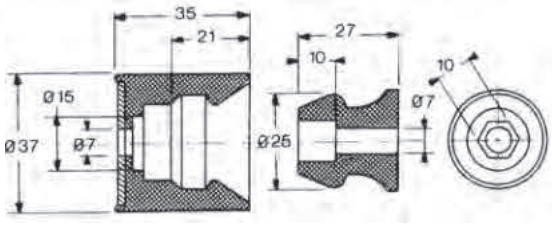



Componentes para retén de puerta 2537813.
Components for door retainer 2537813.

Referencia *Reference*	Kg	Tipo *Type*	
2537813BU	-	1	10
2537813MA	-	2	

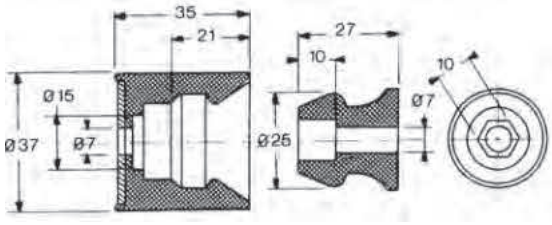



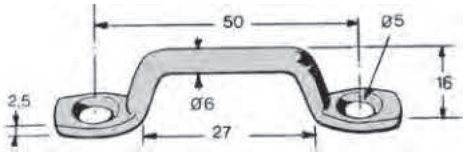

Garfio acero cincado.
Zinc plated steel cramp.

Referencia *Reference*	Kg
2403788	0,015

Con cincha / *Strap door retainer*

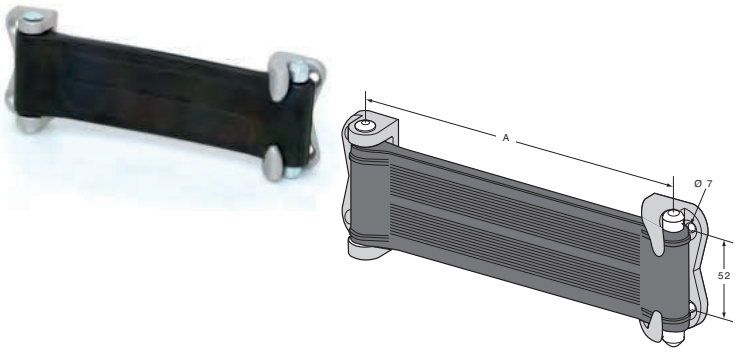

Retén de puerta.
Door retainer.

Referencia *Reference*	Kg	A (mm)
2437819	0,35	190
2437820	0,395	220

Basculantes / *Hinged door retainer*

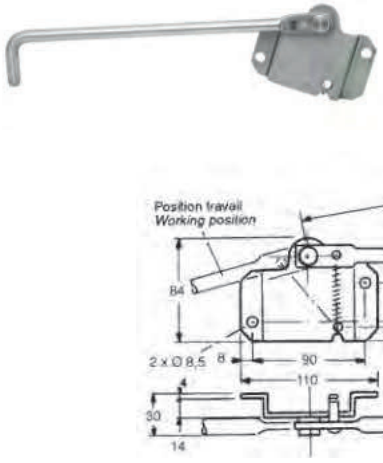

Retén de puerta longitudinal derecho (lado dibujo).
Longitudinal door retainer, the image represents the righthand side.

Referencia *Reference*	Kg	Lado *Hand*	Acabado *Finish*
2537861DR	0,56	Derecho *Right*	Acero inoxidable *Stainless steel*
2537861GA	0,56	Izquierda *Left*	Acero inoxidable *Stainless steel*
2537862DR	0,56	Derecho *Right*	Acero cincado *Zinc plated*
2537862GA	0,56	Izquierda *Left*	Acero cincado *Zinc plated*

Magnético / *Magnetic*



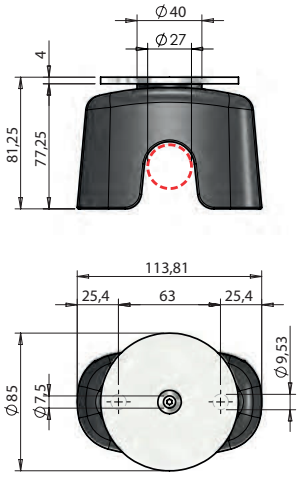

Retén de puerta magnético.
Magnetic door retainer.

Referencia *Reference*	Kg	Ø
131011658	0,63	27



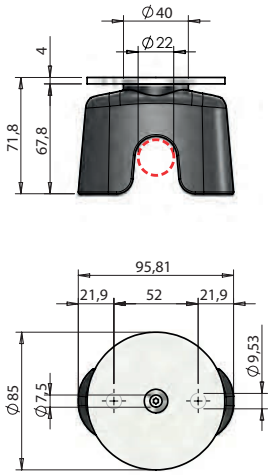

Retén de puerta magnético.
Magnetic door retainer.

Referencia *Reference*	Kg	Ø
131011659	0,44	22



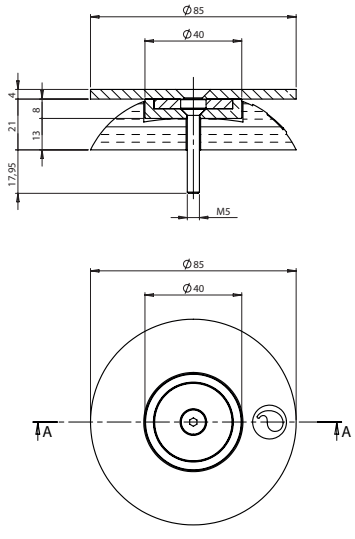

Retenedor magnético.
Magnetic side door retainer.

Referencia *Reference*	Kg
131011674	0,34

Cierres diversos y antiluce / *Various fasteners and antiluce fasteners*



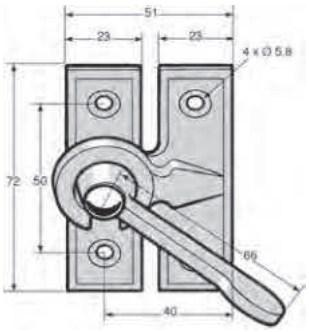

Cierre ala de mosca, acero cincado bicromatado.
El soporte visual representa el lado izquierdo.
Bichromated zinc plated steel, turnbuckle lock.
The image represents the lefthand side.

Referencia *Reference*	Kg	Lado *Hand*
3343720DR	0,240	Derecho *Right*
3343720GA	0,240	Izquierda *Left*



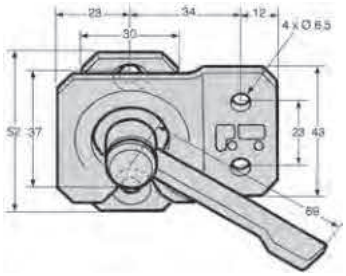

Cierre ala de mosca, acero cincado bicromatado.
El soporte visual representa el lado izquierdo.
Bichromated zinc plated steel, turnbuckle lock.
The image represents the lefthand side.

Referencia *Reference*	Kg	Lado *Hand*
3343796DR	0,170	Derecho *Right*
3343796GA	0,170	Izquierda *Left*



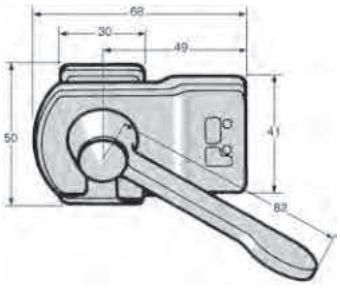

Cierre ala de mosca, acero bruto.
El soporte visual representa el lado izquierdo.
Self colour steel, turnbuckle lock.
The image represents the lefthand side.

Referencia *Reference*	Kg	Lado *Hand*
3204379DR	0,320	Derecho *Right*
3204379GA	0,320	Izquierda *Left*



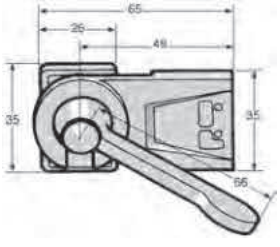

Cierre ala de mosca, acero bruto.
El soporte visual representa el lado izquierdo.
Self colour steel turnbuckle lock.
The image represents the lefthand side.

Referencia *Reference*	Kg	Lado *Hand*
3243794DR	0,200	Derecho *Right*
3243794GA	0,200	Izquierda *Left*

Cierres diversos y antiluce / *Various fasteners and antiluce fasteners*



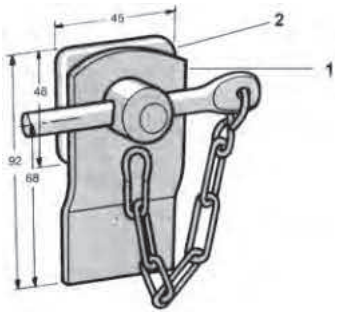

Cierre con cadeneta y pasador cilíndrico, acero bruto.
Dropside lock with chain and cylindrical cotter, self colour steel.

Referencia *Reference*	Kg	Tipo *Type*
3243680	0,400	-



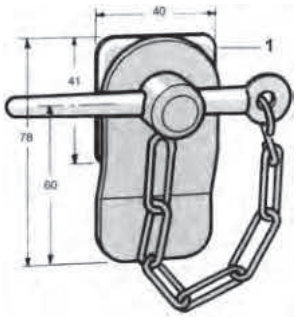

Cierre de cadeneta con pasador cónico, acero bruto.
Dropside lock with chain and conical cotter, self colour steel.

Referencia *Reference*	Kg	Tipo *Type*
3243681	0,300	-

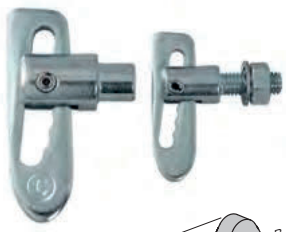

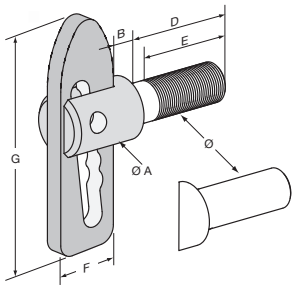

Cierre Antiluce, acero cincado, con tuerca y arandela (*).
Antiluce fastener, zinc plated steel, with nuts and washers (*).

Referencia *Reference*	Kg	Ø	B (mm)	D (mm)	E (mm)	F (mm)	G (mm)	Ø A	Tipo *Type*	
3243685	0,090	Ø12	6,4	12	-	20	72	19		20
3243687	0,040	M8	6,4	21	19	14	50	13	*	20
3243688	0,101	M12	6,4	33	28	19,8	71	19		10
3243689	0,096	M12	6,4	26	21	19,8	71	19		25



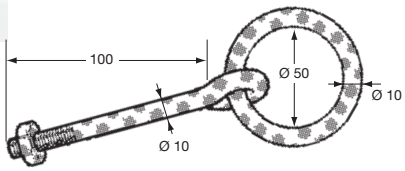

Cáncamo acero cincado.
Zinc plated steel ring.

Referencia *Reference*	Kg
3243801	0,200

Cierres excéntricos y ganchos / *Locking gear and couplings*



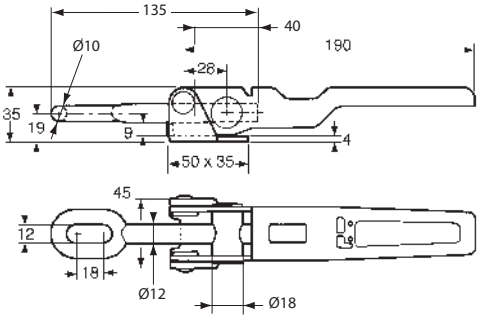

Cierre excéntrico soldable, acero bruto, sin gancho, sin pasador beta.
Weld-on locking gear, self colour steel, without hook, without beta wire spring cotter.

Referencia *Reference*	Kg
3343657	0,555



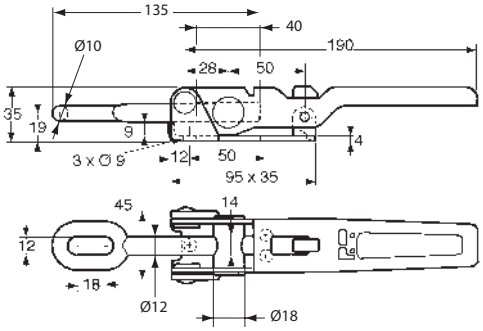

Cierre excéntrico atornillable, con bloqueo de seguridad, acero cincado, sin gancho.
Locking gear to be screwed, with safety retaining mechanism, zinc plated steel, without hook.

Referencia *Reference*	Kg
3343658	0,630



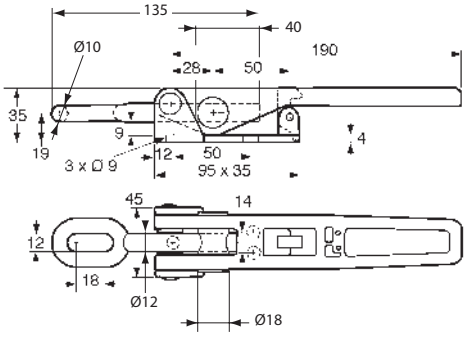

Cierre excéntrico atornillable, con bloqueo de seguridad, acero cincado, sin gancho.
Locking gear to be screwed, with safety retaining mechanism, zinc plated steel, without hook.

Referencia *Reference*	Kg
3343659	0,850

Cierres excéntricos y ganchos / *Locking gear and couplings*



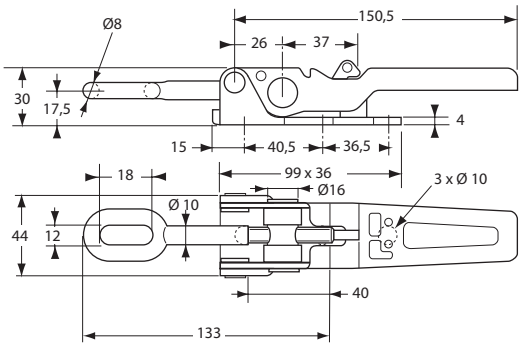

Cierre excéntrico atornillable, con bloqueo de seguridad, acero cincado pasivado, sin gancho.
Locking gear to be screwed, with safety retaining mechanism, zinc plated steel, without hook.

Referencia *Reference*	Kg
3343682	0,451

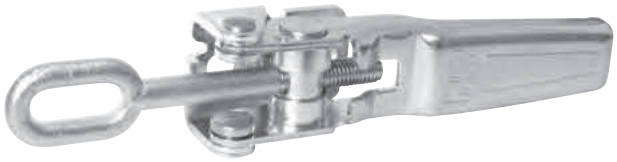

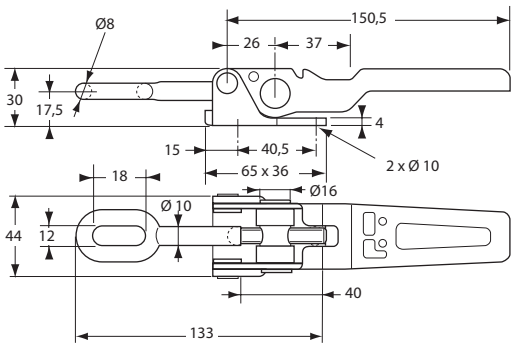

Cierre excéntrico atornillable, acero cincado, sin gancho.
Locking gear to be screwed, zinc plated steel, without hook.

Referencia *Reference*	Kg
3343683	0,410



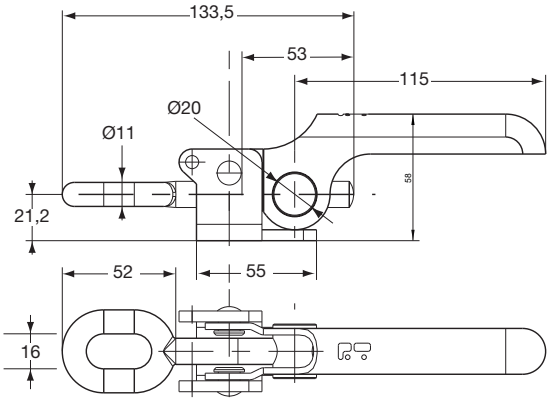

Cierre excéntrico soldable, acero cincado, soporte acero bruto, sin gancho.
Zinc plated steel locking gear to be welded, raw steel base, without hook.

Referencia *Reference*	Kg
3243660 S	0,550

Cierres excéntricos y ganchos / *Locking gear and couplings*



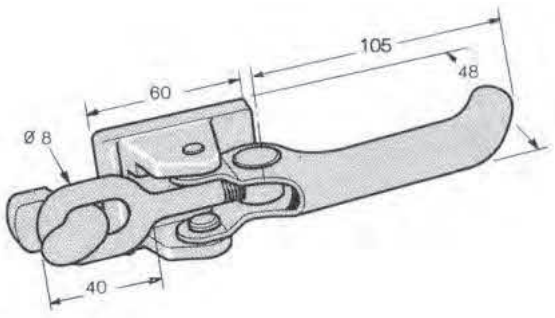

Cierre excéntrico soldable, acero pintado, con gancho bruto.
Paint steel locking gear to be welded, with raw hook.

Referencia *Reference*	Kg
3243664	0,600



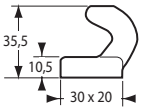

Gancho sólo acero bruto.
Self colour steel hook.

Referencia *Reference*	Kg	
3343657CR	0,08	10



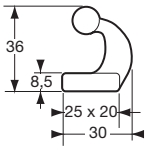

Gancho sólo acero bruto.
Hook alone, self colour steel.

Referencia *Reference*	Kg	
3343682CR	0,055	10

Cierres excéntricos y ganchos / *Locking gear and couplings*



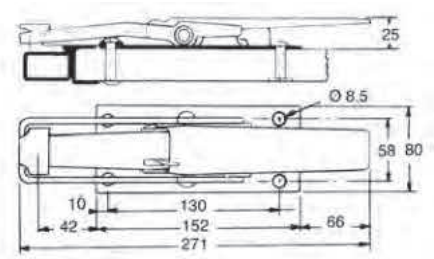

Cierre Tico.
Tico lock assembly.

Referencia *Reference*	Kg	Tipo *Type*	Acabado *Finish*	
3343663	1,015	-	Acero cincado *Zinc plated*	
3343663FS	0,960	1	Acero cincado *Zinc plated*	
3343663GA	0,055	2	Acero bruto *Raw steel*	40



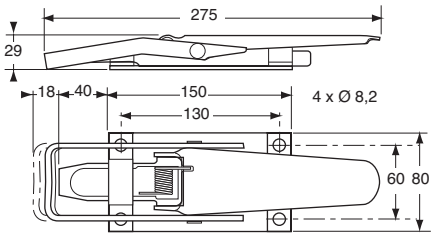

Cierre de acero cincado, con cerradero soldable.
Zinc plated steel lock with keeper to be weld-on.

Referencia *Reference*	Kg	
3343669	1,1	2



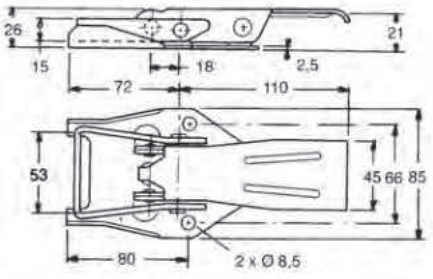

Cierre de cartola bloqueable con candado, acero cincado, con cerradero soldable.
Zinc plated steel dropside locking gear for padlock, with keeper to be welded.

Referencia *Reference*	Kg
3343665	0,45

Cierres excéntricos y ganchos / *Locking gear and couplings*



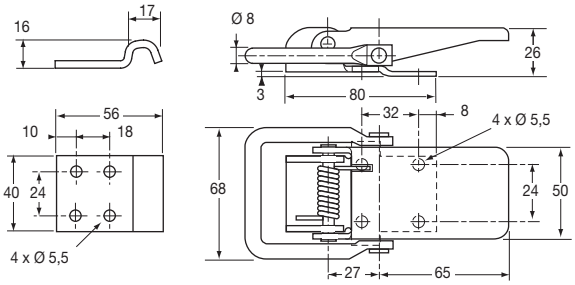

Cierre sin anillo para candado, con gancho, acero cincado.
Zinc plated trunk fastener without padlock with hook.

Referencia *Reference*	Kg	
3343680	0,425	10



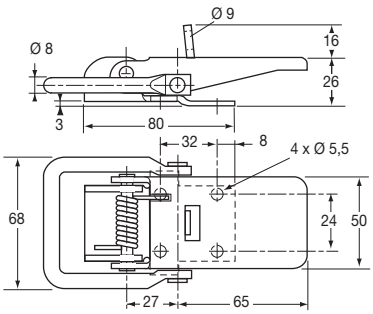

Cierre con anillo para candado, sin gancho, acero KTL.
Zinc plated trunk fastener with padlock without hook.

Referencia *Reference*	Kg	
3343681SC	0,425	10



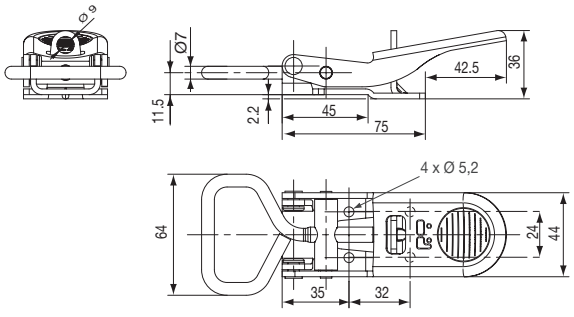

Cierre ajustable y bloqueable con candado, acero cincado.
Zinc plated lockable and ajustable trunkfastener.

Referencia *Reference*	Kg	
3343690	0,285	10



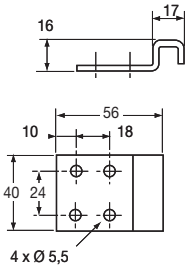

Gancho sólo, acero cincado.
Hook alone.

Referencia *Reference*	Kg	
3343690CR	0,085	10

Cierres para cartolas / *Dropside locks*

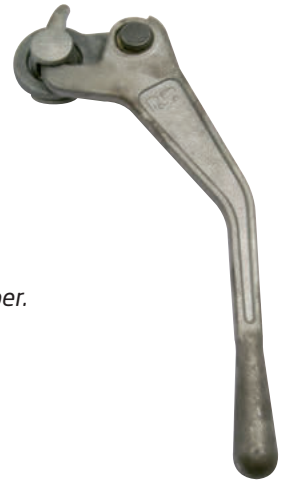

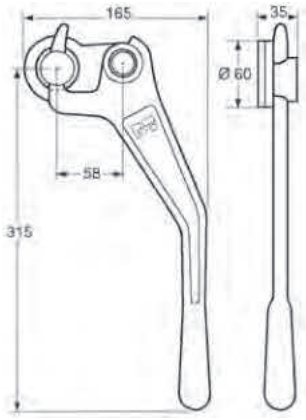

Cierre de cartola bruto con cerradero.
El soporte visual representa el lado izquierdo.
Self colour steel dropside locking gear with keeper.
The image represents the lefthand side.

Referencia *Reference*	Kg	Lado *Hand*
3343677DR	1,640	Derecho *Right*
3343677GA	1,640	Izquierda *Left*



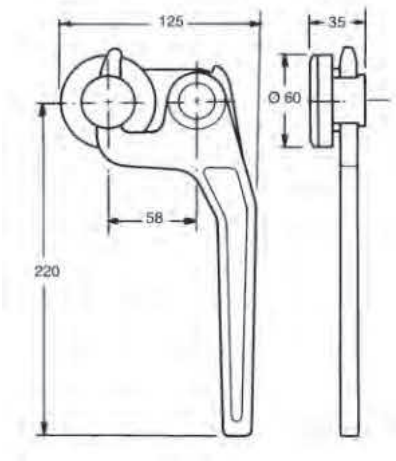

Cierre de cartola bruto con cerradero.
El soporte visual representa el lado izquierdo.
Dropside locking gear with keeper, self colour steel.
The image represents the lefthand side.

Referencia *Reference*	Kg	Lado *Hand*
3243666DR	1,100	Derecho *Right*
3243666GA	1,100	Izquierda *Left*



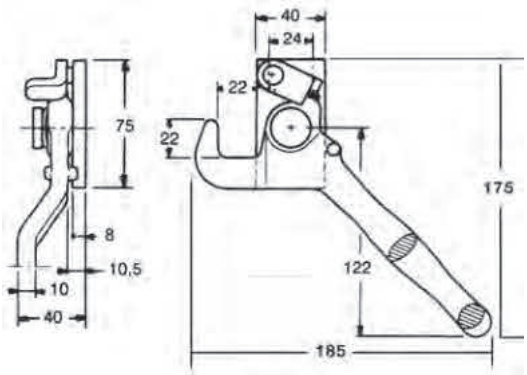

Cierre de cartola cincado.
El soporte visual representa el lado izquierdo.
Zinc plated steel dropside locking gear.
The image represents the lefthand side.

Referencia *Reference*	Kg	Lado *Hand*
3343676DR	0,620	Derecho *Right*
3343676GA	0,620	Izquierda *Left*

Cierres de cartolas empotrables / *Recessed locking dropside gear*

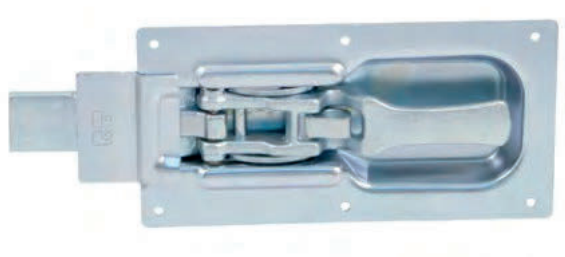

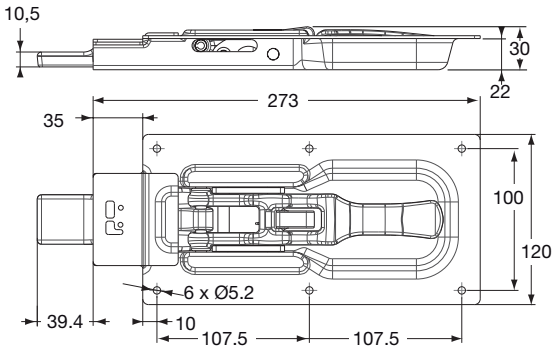

Cierre empotrable, acero cincado.
Recessed locking gear, zinc plated steel.

Referencia *Reference*	Kg
3368250DE	1,478

Cerrojos de pestillo / *Bolt locks*



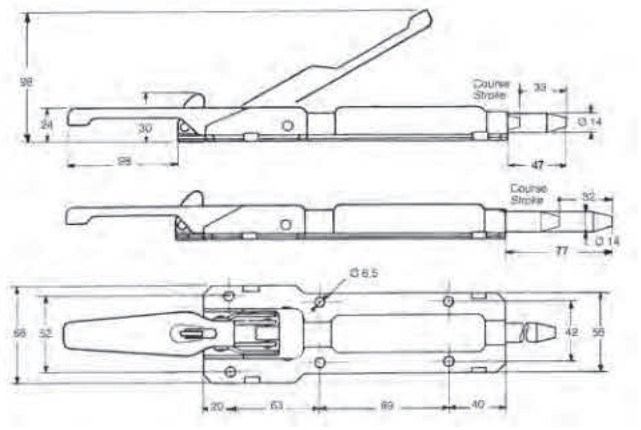

Cerrojo, acero cincado con cierre de seguridad de la empuñadura. Con pestillo largo, 77 mm (*) o corto, 47 mm (**).
Locking gear, zinc plated steel, with safety retaining mechanism for the handle. With long bolt 77 mm (*) or short bolt 47 mm (**).

Referencia *Reference*	Kg	Tipo *Type*
3343633	0,855	*
3343634	0,805	**



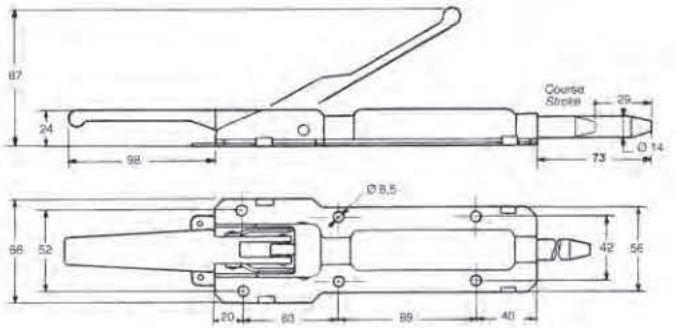

Cerrojo de pestillo largo, 73 mm, acero cincado.
Zinc plated steel lock with long shoot bolt 73 mm.

Referencia *Reference*	Kg
3343631	0,95

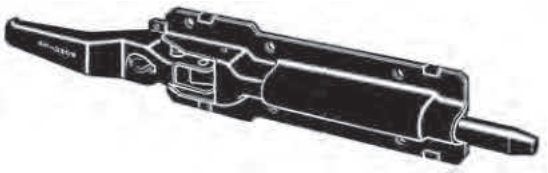

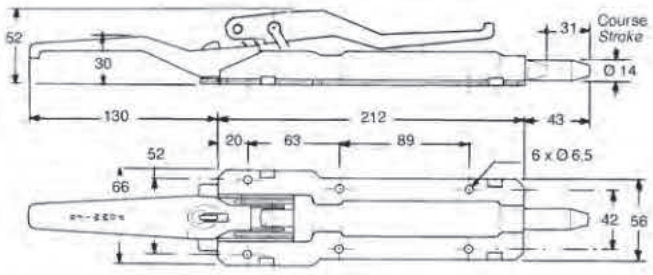

Cerrojo con empuñadura abatible, acero KTL.
Locking gear with handle that can be folded on cataphorese plated steel.

Referencia *Reference*	Kg
3343635	0,87

Cerrojos de pestillo / *Bolt locks*



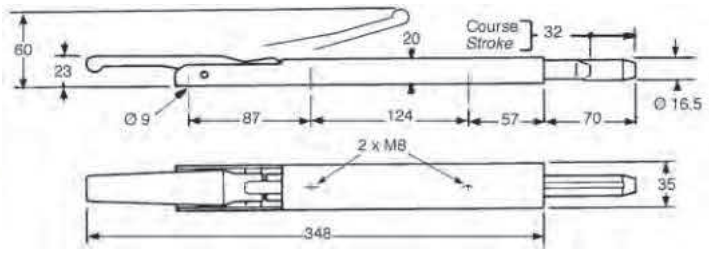

Cerrojo de cartola con pestillo redondo, acero cincado.
Round cam zinc plated steel lock.

Referencia *Reference*	Kg
3343623	1,075



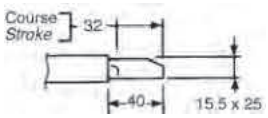

Cerrojo de cartola con pestillo prismático, acero cincado.
Rectangular cam zinc plated steel lock.

Referencia *Reference*	Kg
3343637	1,055

Pilares KINNEGRIP K20 / *KINNEGRIP K20 pillars*

FIJACIÓN DEL KINNETOP AL PILAR.
Attaching the Kinnetop to the pillar.

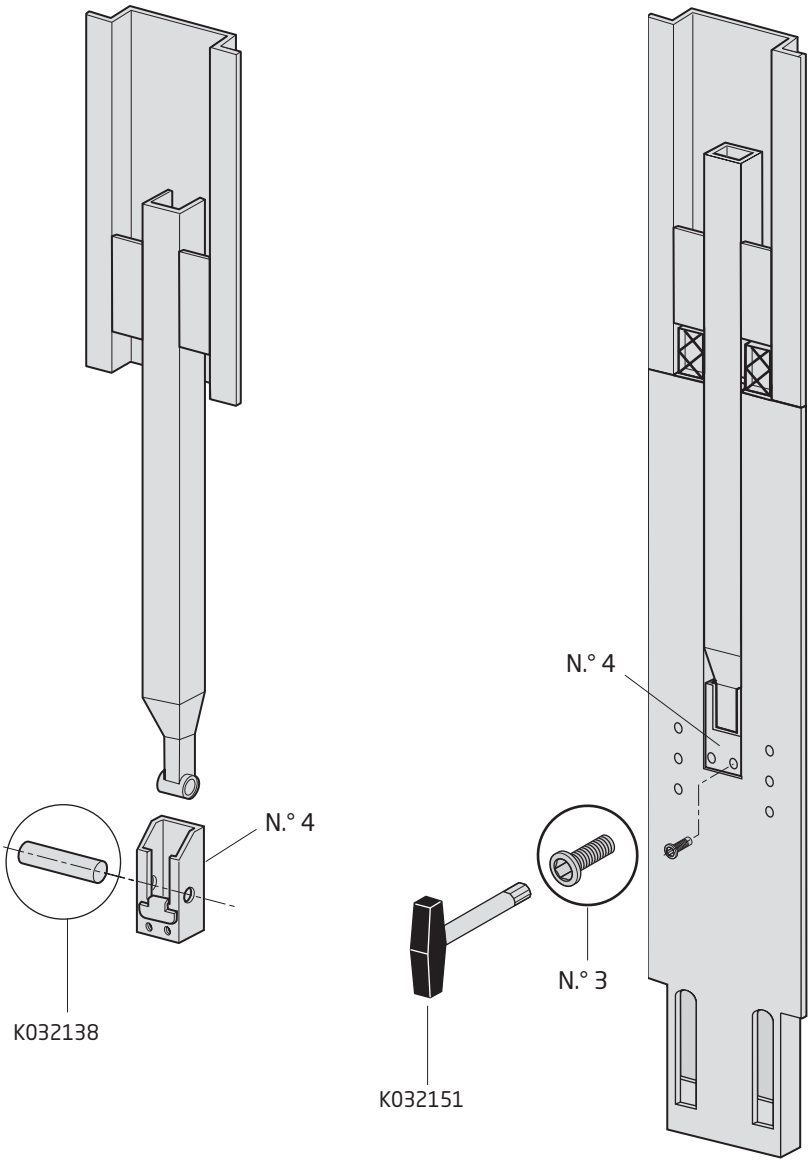

DESMONTAJE DE UNA PALANCA.
Removing a lever.

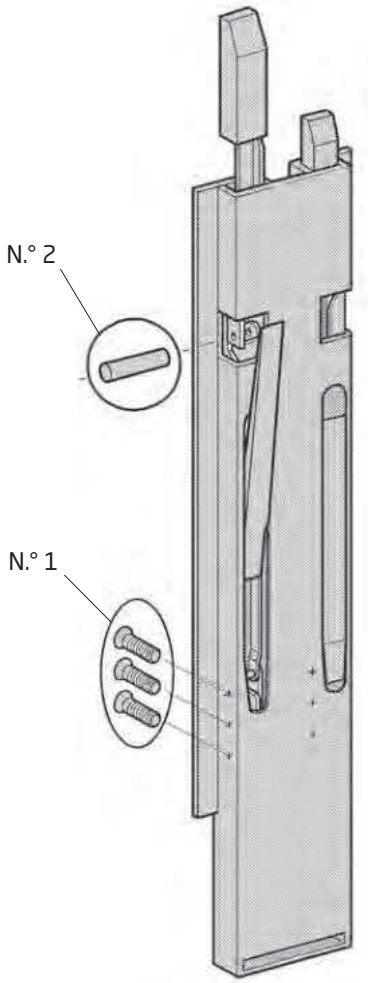

FIJACIÓN DEL KINNETOP AL PILAR.
Para fijar el Kinnetop al pilar, basta con aflojar los 2 tornillos (n.º 3) con la llave (ref. K032151), sacar la pieza (n.º 4), colocarla en el Kinnetop e instalar el eje (ref. K032128). Por último, hay que volver a instalar el conjunto (n.º 4) y apretar los 2 tornillos (n.º 3).

DESMONTAJE DE UNA PALANCA.
El Kinnegrip® K20 permite sustituir las palancas cuando están dañadas.
Afloje los 3 tornillos (n.º 1), desplace el conjunto del mecanismo hacia arriba hasta que aparezca el pasador (n.º 2).
Para retirar el pasador (n.º 2), es necesario inclinar ligeramente la palanca.
Para la instalación del nuevo mecanismo, hay que efectuar las mismas operaciones en orden inverso.

ATTACHING THE KINNETOP TO THE PILLAR.
To attach the Kinnetop to the pillar, remove the two screws (Item 3) using the key (Ref.: K032151). remove the part (Item 4), position it on the Kinnetop, install the hinge pin (Ref.: K032128). Reinstall the unit (Item 4) and tighten both screws (Item 3).

REMOVING A LEVER.
On the Kinnegrip® K20, damaged levers can be replaced.
Remove the three screws (Item 1), slide the entire mechanism up until the hinge pin (Item 2) is visible.
To remove the hinge pin (Item 2), tilt the lever slightly.
Perform the same operations starting from the last to install a new mechanism.

Pilares KINNEGRIP K20 / *KINNEGRIP K 20 pillar*

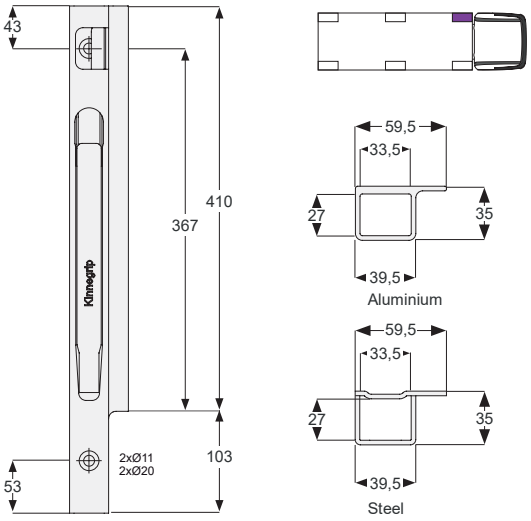

K20 400

Poste delantero K20 400 mm izquierda.
Front pillar K20 400 mm left.

Referencia *Reference*	Kg	Altura *Height*	Acabado *Finish*	Disponibilidad *On stock*
K204301-B	2,4	513	Acero de cataforesis *Cataphorese steel*	x
K204302-B	1,7	513	Aluminio anodizado *Anodized aluminium*	-
K204303-B	2,4	513	Acero galvanizado *Galvanized steel*	-

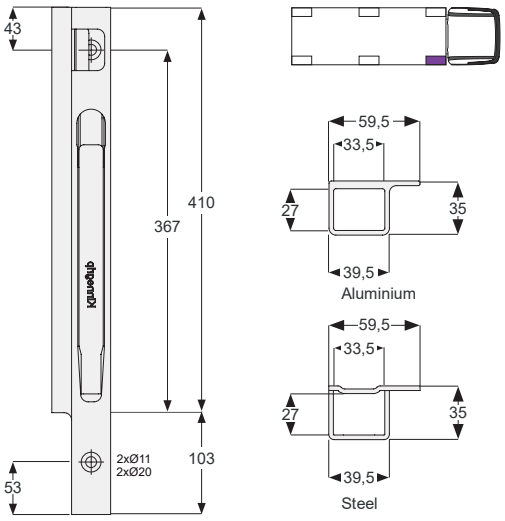

K20 400

Poste delantero K20 400 mm derecha.
Front pillar K20 400 mm right.

Referencia *Reference*	Kg	Altura *Height*	Acabado *Finish*	Disponibilidad *On stock*
K204401-B	2,4	513	Acero de cataforesis *Cataphorese steel*	x
K204402-B	1,7	513	Aluminio anodizado *Anodized aluminium*	-
K204403-B	2,4	513	Acero galvanizado *Galvanized steel*	-

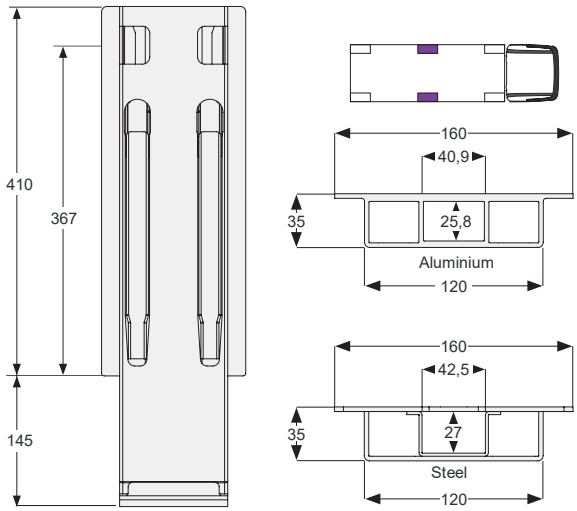

K20 400

Poste lateral K20 400 mm.
Side pillar K20 400 mm.

Referencia *Reference*	Kg	Altura *Height*	Acabado *Finish*	Disponibilidad *On stock*
K204201		555	Acero de cataforesis *Cataphorese steel*	x
K204202			Aluminio anodizado *Anodized aluminium*	
K204203			Acero galvanizado *Galvanized steel*	

Pilares KINNEGRIP K20 / *KINNEGRIP K 20 pillar*

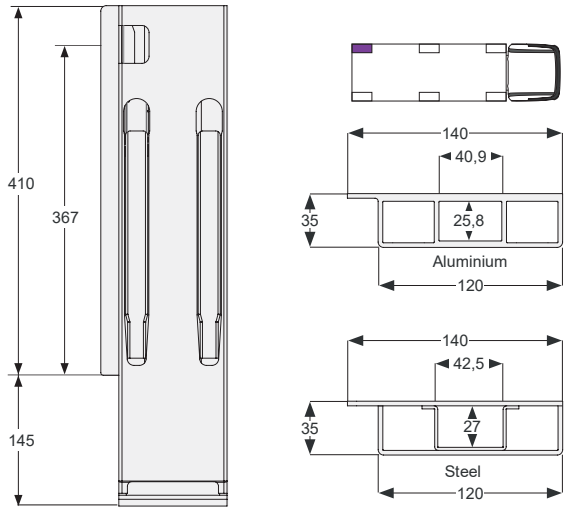

K20 400

Poste trasero K20 400 mm izquierda BBE.
Rear pillar K20 400 mm left BBE.

Referencia *Reference*	Kg	Altura *Height*	Acabado *Finish*	Disponibilidad *On stock*
K204701	6,9	555	Acero de cataforesis *Cataphorese steel*	-
K204702	4,6	555	Aluminio anodizado *Anodized aluminium*	-
K204703	6,9	555	Acero galvanizado *Galvanized steel*	-

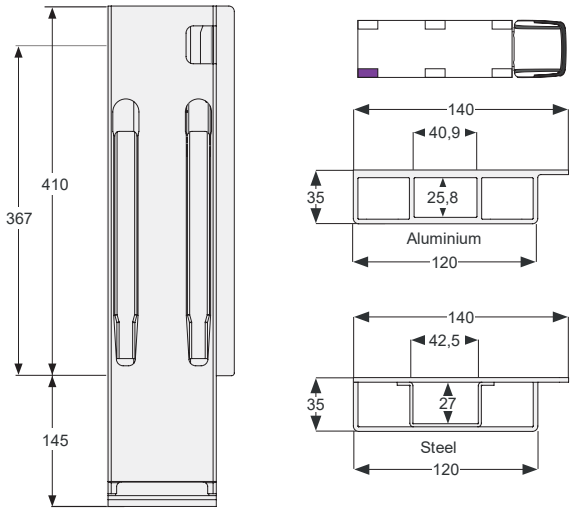

K20 400

Poste trasero K20 400 mm derecha BBE.
Rear pillar K20 400 mm right BBE.

Referencia *Reference*	Kg	Altura *Height*	Acabado *Finish*	Disponibilidad *On stock*
K204801	6,9	555	Acero de cataforesis *Cataphorese steel*	-
K204802	4,6	555	Aluminio anodizado *Anodized aluminium*	-
K204803	6,9	555	Acero galvanizado *Galvanized steel*	-

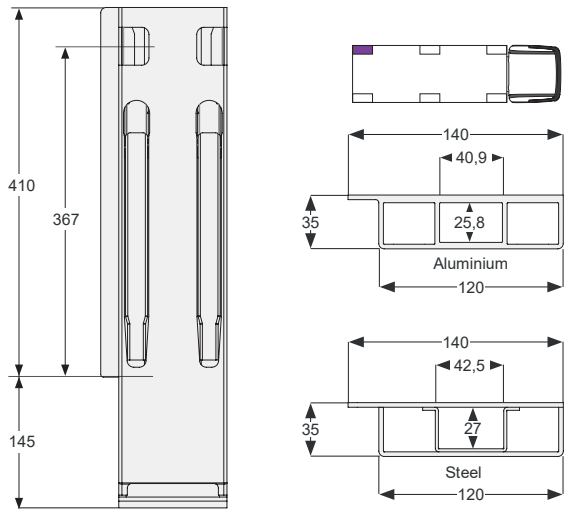

K20 400

Poste trasero K20 400 mm izquierda BBD.
Rear pillar K20 400 mm left BBD.

Referencia *Reference*	Kg	Altura *Height*	Acabado *Finish*	Disponibilidad *On stock*
K204901	6,8	555	Acero de cataforesis *Cataphorese steel*	x
K204902	4,5	555	Aluminio anodizado *Anodized aluminium*	-
K204903	6,8	555	Acero galvanizado *Galvanized steel*	-

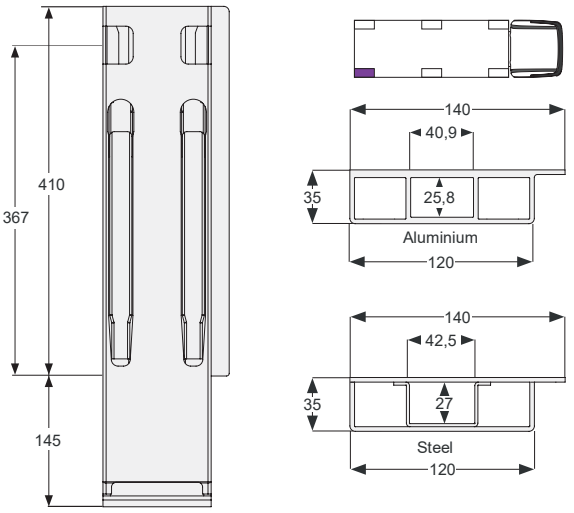

K20 400

Poste trasero K20 400 mm derecha BBD.
Rear pillar K20 400 mm right BBD.

Referencia *Reference*	Kg	Altura *Height*	Acabado *Finish*	Disponibilidad *On stock*
K204001	6,8	555	Acero de cataforesis *Cataphorese steel*	x
K204002	4,5	555	Aluminio anodizado *Anodized aluminium*	-
K204003	6,8	555	Acero galvanizado *Galvanized steel*	-

Pilares KINNEGRIP K20 / *KINNEGRIP K 20 pillar*

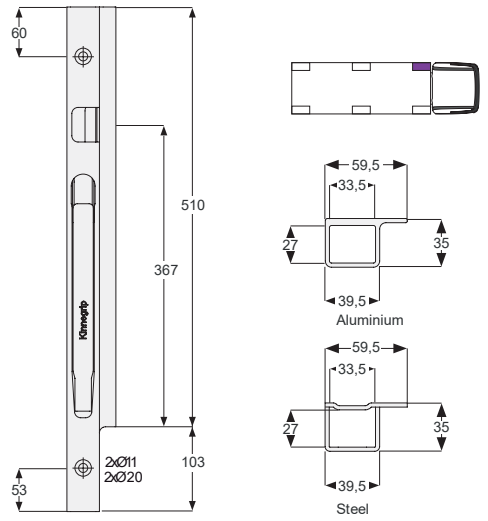

K20 500

Poste delantero K20 500 mm izquierda.
Front pillar K20 500 mm left.

Referencia *Reference*	Kg	Altura *Height*	Acabado *Finish*	Disponibilidad *On stock*
K205301-B	2,8	613	Acero de cataforesis *Cataphorese steel*	-
K205302-B	1,9	613	Aluminio anodizado *Anodized aluminium*	-
K205303-B	2,8	613	Acero galvanizado *Galvanized steel*	-

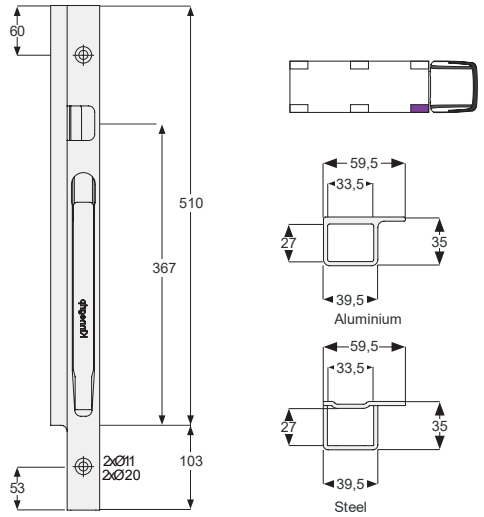

K20 500

Poste delantero K20 500 mm derecha.
Front pillar K20 500 mm right.

Referencia *Reference*	Kg	Altura *Height*	Acabado *Finish*	Disponibilidad *On stock*
K205401-B	2,8	613	Acero de cataforesis *Cataphorese steel*	-
K205402-B	1,9	613	Aluminio anodizado *Anodized aluminium*	-
K205403-B	2,8	613	Acero galvanizado *Galvanized steel*	-

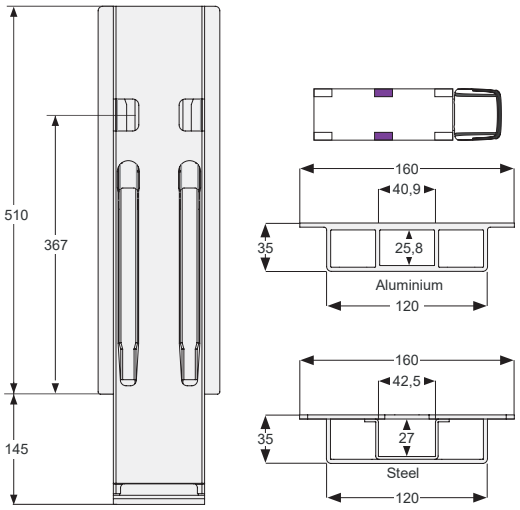

K20 500

Poste lateral K20 500 mm.
Side pillar K20 500 mm.

Referencia *Reference*	Kg	Altura *Height*	Acabado *Finish*	Disponibilidad *On stock*
K205201	8	655	Acero de cataforesis *Cataphorese steel*	-
K205202	4,8	655	Aluminio anodizado *Anodized aluminium*	-
K205203	8	655	Acero galvanizado *Galvanized steel*	-

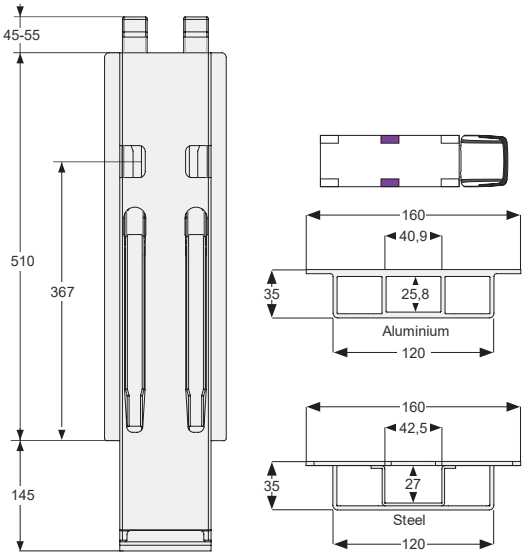

K20 500

Poste lateral K20 500 mm para kinnetop.
Side pillar K20 500 mm for kinnetop.

Referencia *Reference*	Kg	Altura *Height*	Acabado *Finish*	Disponibilidad *On stock*
K205231		655	Acero de cataforesis *Cataphorese steel*	-
K205232			Aluminio anodizado *Anodized aluminium*	
K205233			Acero galvanizado *Galvanized steel*	

Pilares KINNEGRIP K20 / *KINNEGRIP K 20 pillar*

Kinnegrip

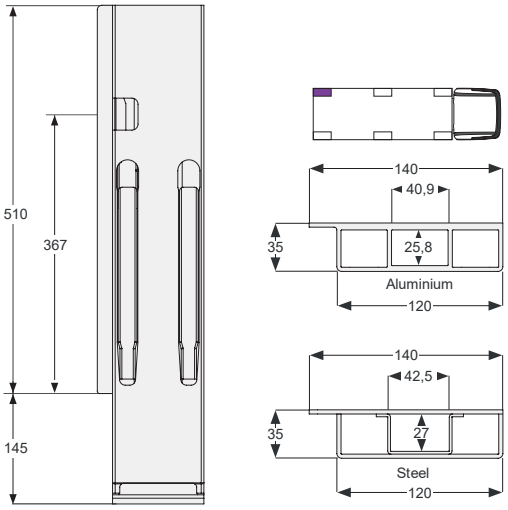

K20 500

Poste trasero K20 500 mm izquierda BBE.
Rear pillar K20 500 mm left BBE.

Referencia *Reference*	Kg	Altura *Height*	Acabado *Finish*	Disponibilidad *On stock*
K205701	7,8	655	Acero de cataforesis *Cataphorese steel*	-
K205702	4,7	655	Aluminio anodizado *Anodized aluminium*	-
K205703	7,8	655	Acero galvanizado *Galvanized steel*	-

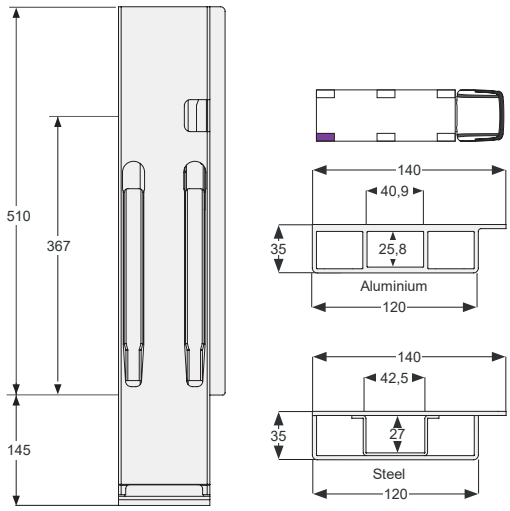

K20 500

Poste trasero K20 500 mm derecha BBE.
Rear pillar K20 500 mm right BBE.

Referencia *Reference*	Kg	Altura *Height*	Acabado *Finish*	Disponibilidad *On stock*
K205801	7,8	655	Acero de cataforesis *Cataphorese steel*	-
K205802	4,7	655	Aluminio anodizado *Anodized aluminium*	-
K205803	7,8	655	Acero galvanizado *Galvanized steel*	-

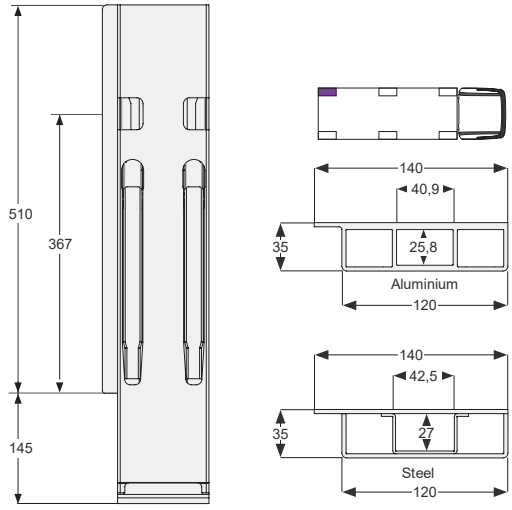

K20 500

Poste trasero K20 500 mm izquierda BBD.
Rear pillar K20 500 mm left BBD.

Referencia *Reference*	Kg	Altura *Height*	Acabado *Finish*	Disponibilidad *On stock*
K205901	7,7	655	Acero de cataforesis *Cataphorese steel*	-
K205902	4,6	655	Aluminio anodizado *Anodized aluminium*	-
K205903	7,7	655	Acero galvanizado *Galvanized steel*	-

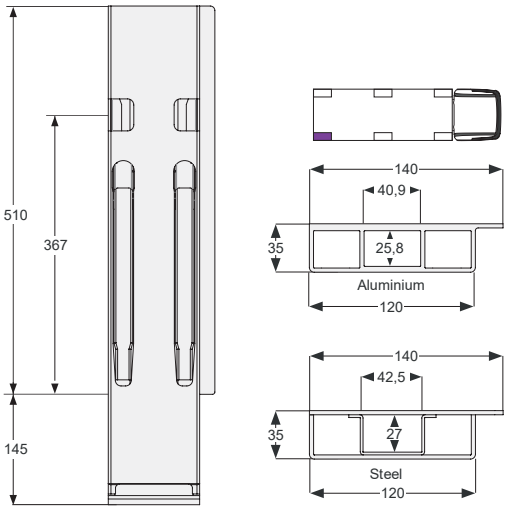

K20 500

Poste trasero K20 500 mm derecha BBD.
Rear pillar K20 500 mm right BBD.

Referencia *Reference*	Kg	Altura *Height*	Acabado *Finish*	Disponibilidad *On stock*
K205001	7,7	655	Acero de cataforesis *Cataphorese steel*	-
K205002	4,6	655	Aluminio anodizado *Anodized aluminium*	-
K205003	7,7	655	Acero galvanizado *Galvanized steel*	-

Pilares KINNEGRIP K20 / *KINNEGRIP K 20 pillar*

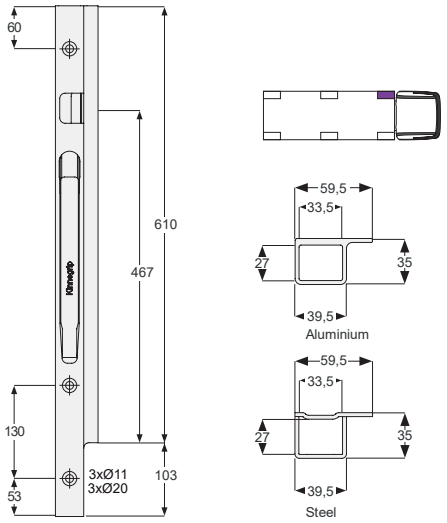

K20 600

Poste delantero K20 600 mm izquierda.
Front pillar K20 600 mm left.

Referencia *Reference*	Kg	Altura *Height*	Acabado *Finish*	Disponibilidad *On stock*
K206301-B	3,1	713	Acero de cataforesis *Cataphorese steel*	-
K206302-B	2,1	713	Aluminio anodizado *Anodized aluminium*	-
K206303-B	3,1	713	Acero galvanizado *Galvanized steel*	-

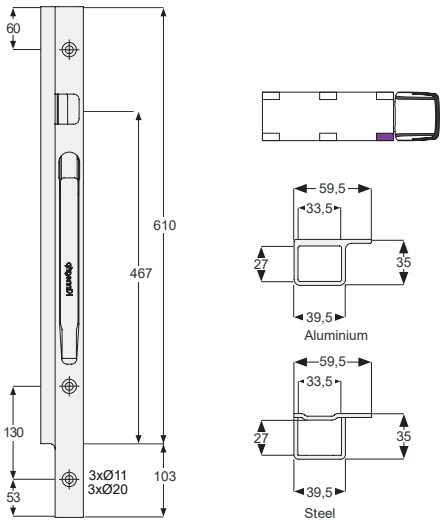

K20 600

Poste delantero K20 600 mm derecha.
Front pillar K20 600 mm right.

Referencia *Reference*	Kg	Altura *Height*	Acabado *Finish*	Disponibilidad *On stock*
K206401-B	3,1	713	Acero de cataforesis *Cataphorese steel*	-
K206402-B	2,1	713	Aluminio anodizado *Anodized aluminium*	-
K206403-B	3,1	713	Acero galvanizado *Galvanized steel*	-

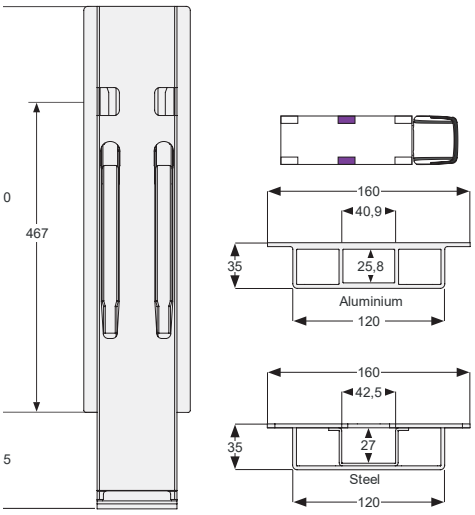

K20 600

Poste lateral K20 600 mm.
Side pillar K20 600 mm.

Referencia *Reference*	Kg	Altura *Height*	Acabado *Finish*	Disponibilidad *On stock*
K206201	9,2	755	Acero de cataforesis *Cataphorese steel*	-
K206202	5,2	755	Aluminio anodizado *Anodized aluminium*	-
K206203	9,2	755	Acero galvanizado *Galvanized steel*	-

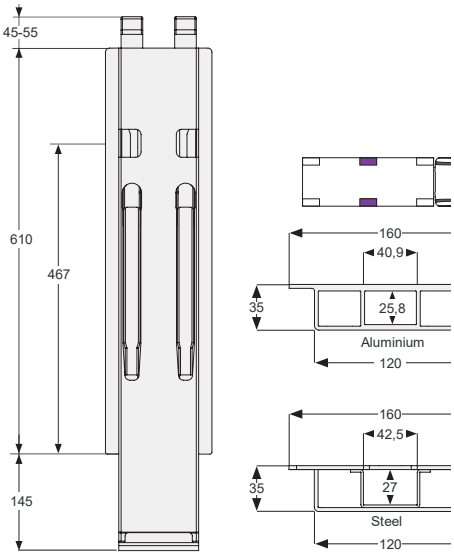

K20 600

Poste lateral K20 600 mm para kinnetop.
Side pillar K20 600 mm for kinnetop.

Referencia *Reference*	Kg	Altura *Height*	Acabado *Finish*	Disponibilidad *On stock*
K206231	9,4	755	Acero de cataforesis *Cataphorese steel*	-
K206232	5,3	755	Aluminio anodizado *Anodized aluminium*	-
K206233	9,4	755	Acero galvanizado *Galvanized steel*	-

Pilares KINNEGRIP K20 / *KINNEGRIP K 20 pillar*

Kinnegrip

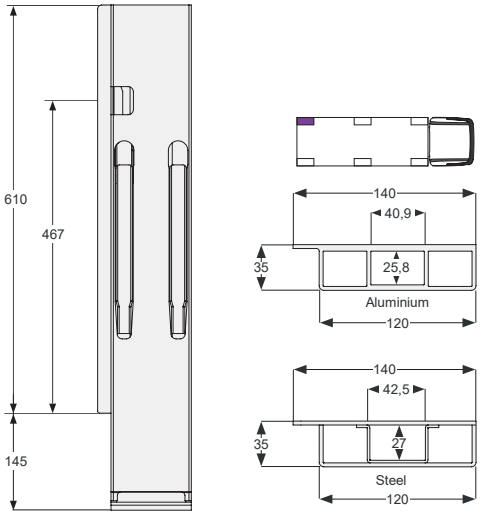

K20 600

Poste trasero K20 600 mm izquierda BBE.
Rear pillar K20 600 mm left BBE.

Referencia *Reference*	Kg	Altura *Height*	Acabado *Finish*	Disponibilidad *On stock*
K206701	9	755	Acero de cataforesis *Cataphorese steel*	-
K206702	5,1	755	Aluminio anodizado *Anodized aluminium*	-
K206703	9	755	Acero galvanizado *Galvanized steel*	-

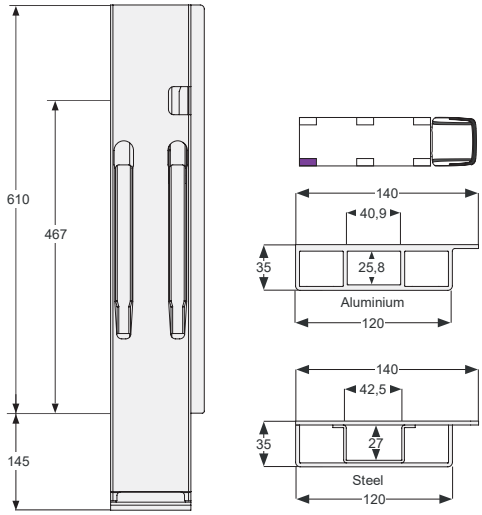

K20 600

Poste trasero K20 600 mm derecha BBE.
Rear pillar K20 600 mm right BBE.

Referencia *Reference*	Kg	Altura *Height*	Acabado *Finish*	Disponibilidad *On stock*
K206801	9	755	Acero de cataforesis *Cataphorese steel*	-
K206802	5,1	755	Aluminio anodizado *Anodized aluminium*	-
K206803	9	755	Acero galvanizado *Galvanized steel*	-

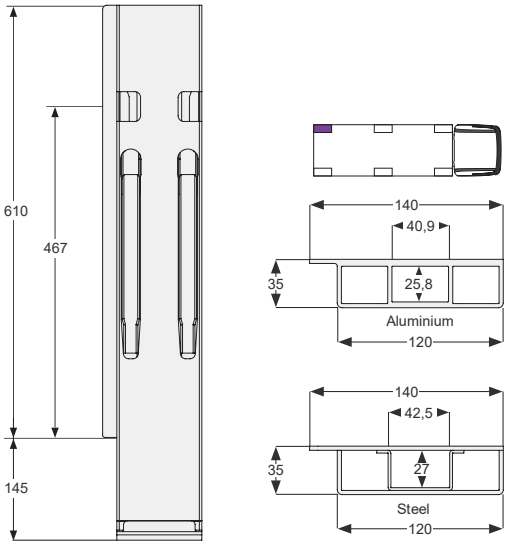

K20 600

Poste trasero K20 600 mm izquierda BBD.
Rear pillar K20 600 mm left BBD.

Referencia *Reference*	Kg	Altura *Height*	Acabado *Finish*	Disponibilidad *On stock*
K206901	8,9	755	Acero de cataforesis *Cataphorese steel*	-
K206902	5	755	Aluminio anodizado *Anodized aluminium*	-
K206903	8,9	755	Acero galvanizado *Galvanized steel*	-

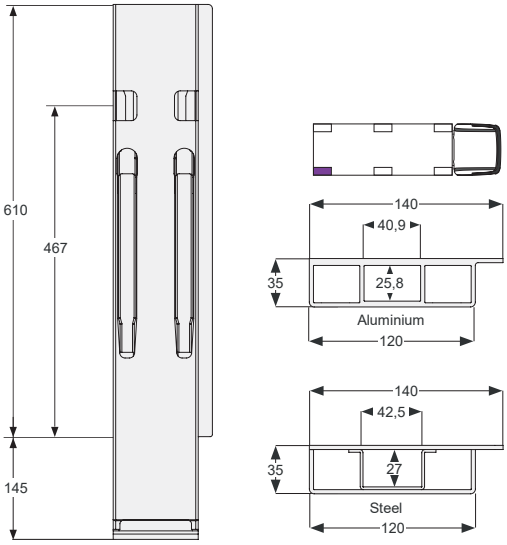

K20 600

Poste trasero K20 600 mm derecha BBD.
Rear pillar K20 600 mm right BBD.

Referencia *Reference*	Kg	Altura *Height*	Acabado *Finish*	Disponibilidad *On stock*
K206001	8,9	755	Acero de cataforesis *Cataphorese steel*	-
K206002	5	755	Aluminio anodizado *Anodized aluminium*	-
K206003	8,9	755	Acero galvanizado *Galvanized steel*	-

Pilares KINNEGRIP K20 / *KINNEGRIP K 20 pillar*

Kinnegrip

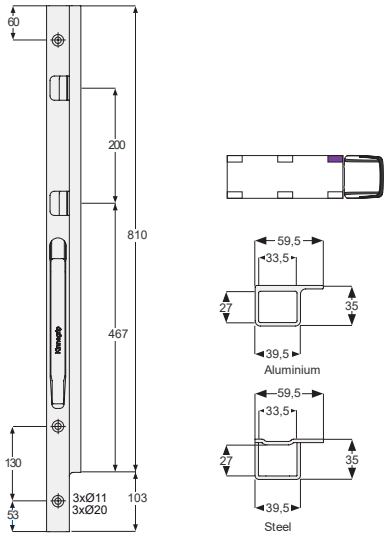

K20 800

Poste delantero K20 800 mm izquierda.
Front pillar K20 800 mm left.

Referencia *Reference*	Kg	Altura *Height*	Acabado *Finish*	Disponibilidad *On stock*
K208301-B	4	913	Acero de cataforesis *Cataphorese steel*	-
K208302-B	2,5	913	Aluminio anodizado *Anodized aluminium*	-
K208303-B	4	913	Acero galvanizado *Galvanized steel*	-

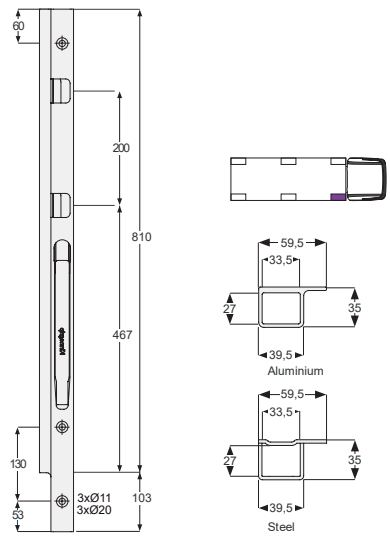

K20 800

Poste delantero K20 800 mm derecha.
Front pillar K20 800 mm right.

Referencia *Reference*	Kg	Altura *Height*	Acabado *Finish*	Disponibilidad *On stock*
K208401-B	4	913	Acero de cataforesis *Cataphorese steel*	-
K208402-B	2,5	913	Aluminio anodizado *Anodized aluminium*	-
K208403-B	4	913	Acero galvanizado *Galvanized steel*	-

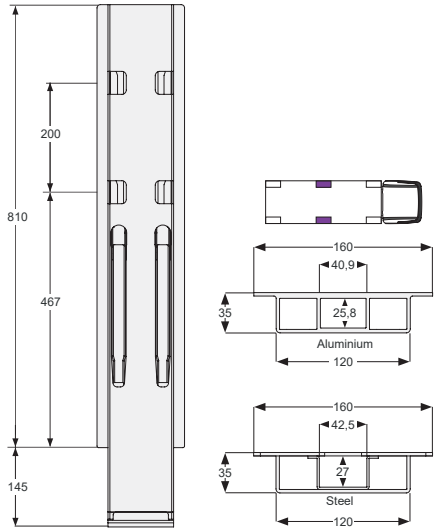

K20 800

Poste lateral K20 800 mm.
Side pillar K20 800 mm.

Referencia *Reference*	Kg	Altura *Height*	Acabado *Finish*	Disponibilidad *On stock*
K208201	12	955	Acero de cataforesis *Cataphorese steel*	-
K208202	6,4	955	Aluminio anodizado *Anodized aluminium*	-
K208203	12	955	Acero galvanizado *Galvanized steel*	-

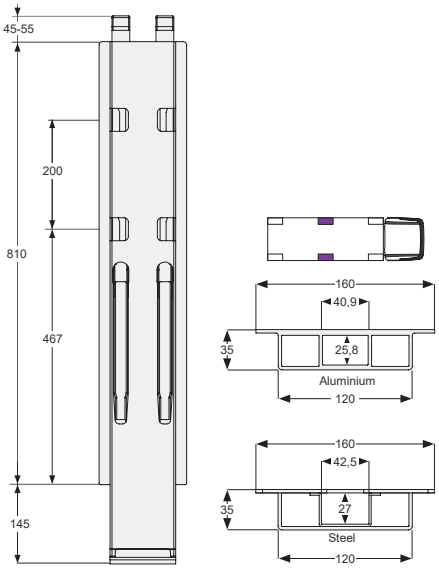

K20 800

Poste lateral K20 800 mm para kinnetop.
Side pillar K20 800 mm for kinnetop.

Referencia *Reference*	Kg	Altura *Height*	Acabado *Finish*	Disponibilidad *On stock*
K208231	12,2	955	Acero de cataforesis *Cataphorese steel*	-
K208232	6,5	955	Aluminio anodizado *Anodized aluminium*	-
K208233	12,2	955	Acero galvanizado *Galvanized steel*	-

Pilares KINNEGRIP K20 / *KINNEGRIP K 20 pillar*

Kinnegrip

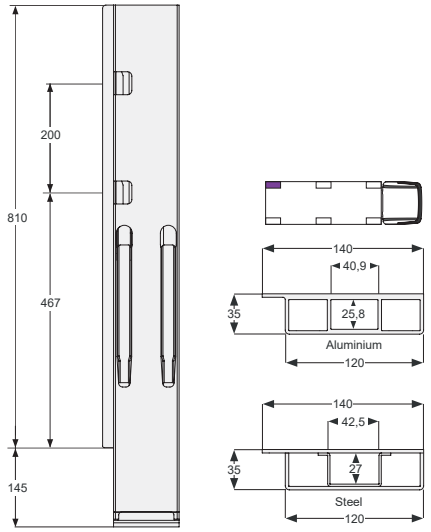

K20 800

Poste trasero K20 800 mm izquierda BBE.
Rear pillar K20 800 mm left BBE.

Referencia *Reference*	Kg	Altura *Height*	Acabado *Finish*	Disponibilidad *On stock*
K208701	11,8	955	Acero de cataforesis *Cataphorese steel*	-
K208702	6,3	955	Aluminio anodizado *Anodized aluminium*	-
K208703	11,8	955	Acero galvanizado *Galvanized steel*	-

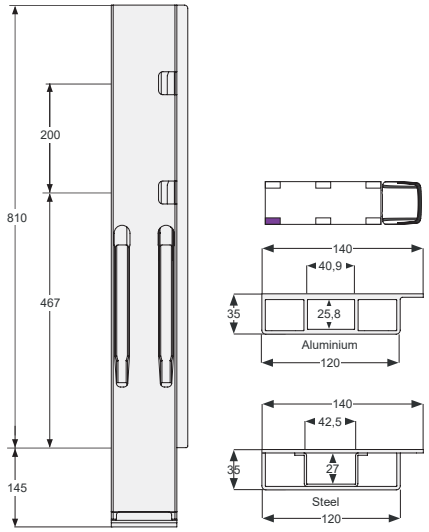

K20 800

Poste trasero K20 800 mm derecha BBE.
Rear pillar K20 800 mm right BBE.

Referencia *Reference*	Kg	Altura *Height*	Acabado *Finish*	Disponibilidad *On stock*
K208801	11,8	955	Acero de cataforesis *Cataphorese steel*	-
K208802	6,3	955	Aluminio anodizado *Anodized aluminium*	-
K208803	11,8	955	Acero galvanizado *Galvanized steel*	-

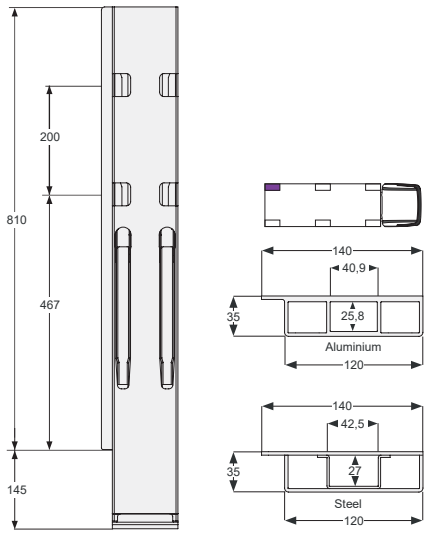

K20 800

Poste trasero K20 800 mm izquierda BBD.
Rear pillar K20 800 mm left BBD.

Referencia *Reference*	Kg	Altura *Height*	Acabado *Finish*	Disponibilidad *On stock*
K208901	11,7	955	Acero de cataforesis *Cataphorese steel*	-
K208902	6,2	955	Aluminio anodizado *Anodized aluminium*	-
K208903	11,7	955	Acero galvanizado *Galvanized steel*	-

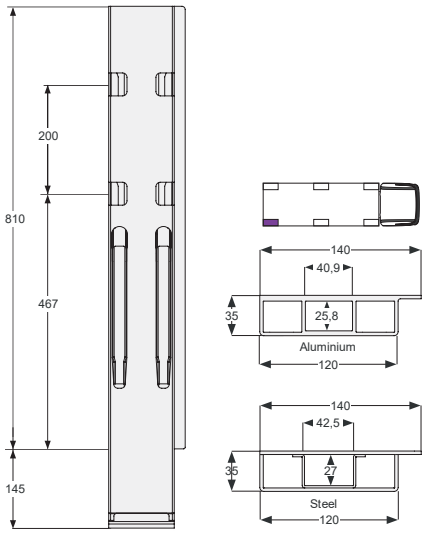

K20 800

Poste trasero K20 800 mm derecha BBD.
Rear pillar K20 800 mm right BBD.

Referencia *Reference*	Kg	Altura *Height*	Acabado *Finish*	Disponibilidad *On stock*
K208001	11,7	955	Acero de cataforesis *Cataphorese steel*	-
K208002	6,2	955	Aluminio anodizado *Anodized aluminium*	-
K208003	11,7	955	Acero galvanizado *Galvanized steel*	-

Pilares KINNEGRIP K20 / *KINNEGRIP K 20 pillar*

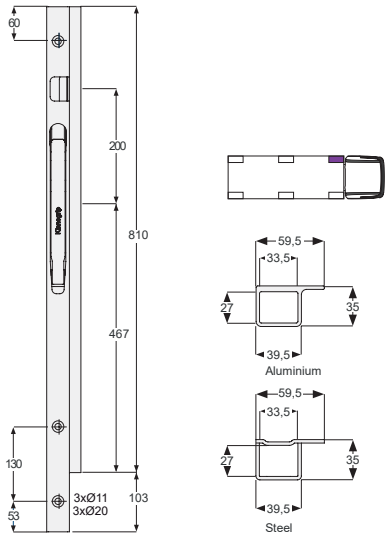

K20 800T

Poste delantero K20 800 mm izquierda TIR.
Front pillar K20 800 mm left TIR.

Referencia *Reference*	Kg	Altura *Height*	Acabado *Finish*	Disponibilidad *On stock*
K208341-B	4	913	Acero de cataforesis *Cataphorese steel*	x
K208342-B	2,5	913	Aluminio anodizado *Anodized aluminium*	-
K208343-B	4	913	Acero galvanizado *Galvanized steel*	-

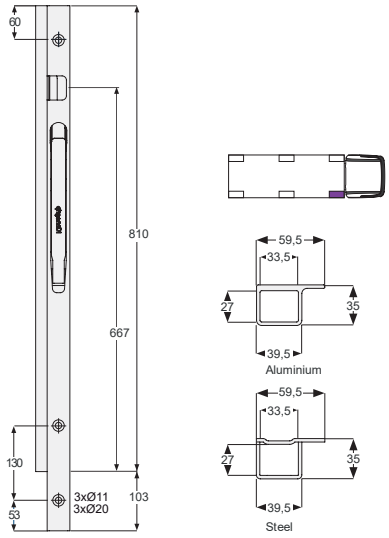

K20 800T

Poste delantero K20 800 mm derecha TIR.
Front pillar K20 800 mm right TIR.

Referencia *Reference*	Kg	Altura *Height*	Acabado *Finish*	Disponibilidad *On stock*
K208441-B	4	913	Acero de cataforesis *Cataphorese steel*	x
K208442-B	2,5	913	Aluminio anodizado *Anodized aluminium*	-
K208443-B	4	913	Acero galvanizado *Galvanized steel*	-

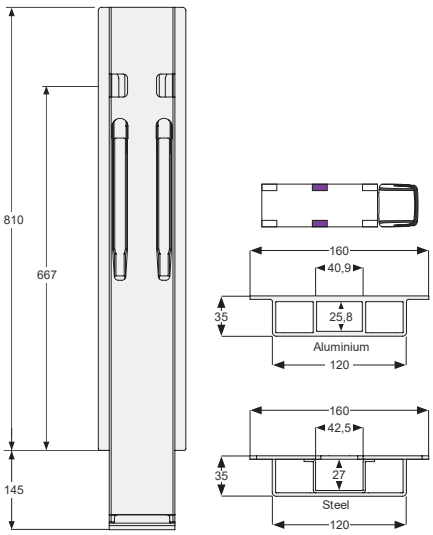

K20 800T

Poste lateral K20 800 mm TIR.
Side pillar K20 800 mm TIR.

Referencia *Reference*	Kg	Altura *Height*	Acabado *Finish*	Disponibilidad *On stock*
K208241	12	955	Acero de cataforesis *Cataphorese steel*	x
K208242	6,4	955	Aluminio anodizado *Anodized aluminium*	-
K208243	12	955	Acero galvanizado *Galvanized steel*	-

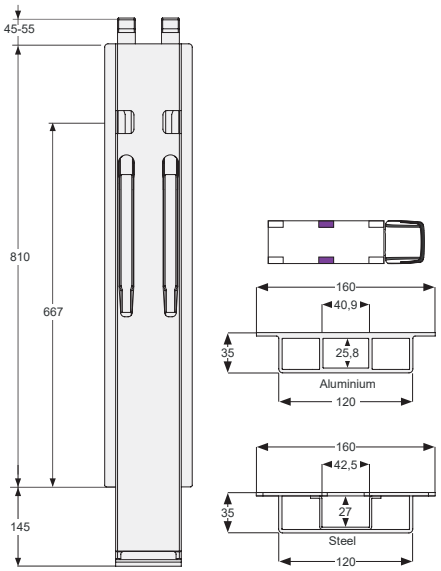

K20 800T

Poste lateral K20 800 mm para kinnetop TIR.
Side pillar K20 800 mm for kinnetop TIR.

Referencia *Reference*	Kg	Altura *Height*	Acabado *Finish*	Disponibilidad *On stock*
K208251	12,2	955	Acero de cataforesis *Cataphorese steel*	-
K208252	6,5	955	Aluminio anodizado *Anodized aluminium*	-
K208253	12,2	955	Acero galvanizado *Galvanized steel*	-

Pilares KINNEGRIP K20 / *KINNEGRIP K 20 pillar*

Kinnegrip

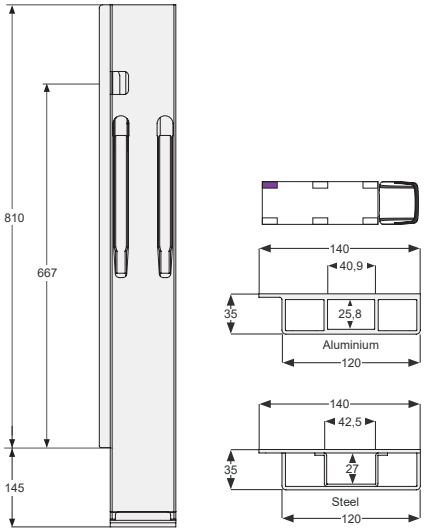

K20 800T

Poste trasero K20 800 mm izquierda BBE TIR.
Rear pillar K20 800 mm left BBE TIR.

Referencia *Reference*	Kg	Altura *Height*	Acabado *Finish*	Disponibilidad *On stock*
K208741	11,8	955	Acero de cataforesis *Cataphorese steel*	-
K208742	6,3	955	Aluminio anodizado *Anodized aluminium*	-
K208743	11,8	955	Acero galvanizado *Galvanized steel*	-

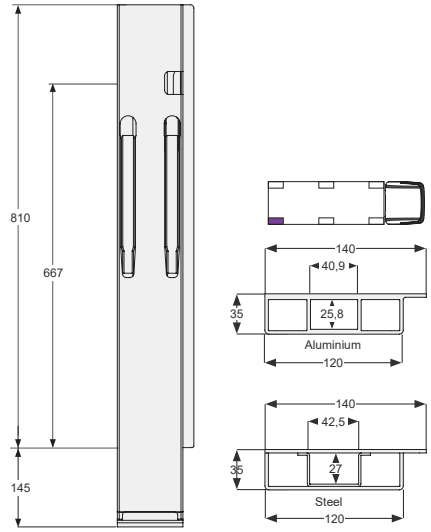

K20 800T

Poste trasero K20 800 mm derecha BBE TIR.
Rear pillar K20 800 mm right BBE TIR.

Referencia *Reference*	Kg	Altura *Height*	Acabado *Finish*	Disponibilidad *On stock*
K208841	11,8	955	Acero de cataforesis *Cataphorese steel*	-
K208842	6,3	955	Aluminio anodizado *Anodized aluminium*	-
K208843	11,8	955	Acero galvanizado *Galvanized steel*	-

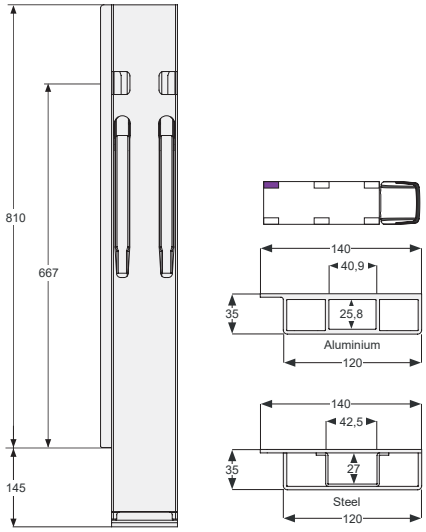

K20 800T

Poste trasero K20 800 mm izquierda BBD TIR.
Rear pillar K20 800 mm left BBD TIR.

Referencia *Reference*	Kg	Altura *Height*	Acabado *Finish*	Disponibilidad *On stock*
K208941	11,7	955	Acero de cataforesis *Cataphorese steel*	x
K208942	6,2	955	Aluminio anodizado *Anodized aluminium*	-
K208943	11,7	955	Acero galvanizado *Galvanized steel*	-

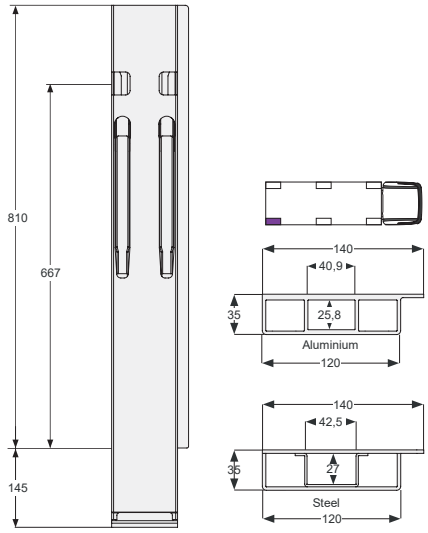

K20 800T

Poste trasero K20 800 mm derecha BBD TIR.
Rear pillar K20 800 mm right BBD TIR.

Referencia *Reference*	Kg	Altura *Height*	Acabado *Finish*	Disponibilidad *On stock*
K208041	11,7	955	Acero de cataforesis *Cataphorese steel*	x
K208042	6,2	955	Aluminio anodizado *Anodized aluminium*	-
K208043	11,7	955	Acero galvanizado *Galvanized steel*	-

Pilares KINNEGRIP K20 / *KINNEGRIP K 20 pillar*

Kinnegrip

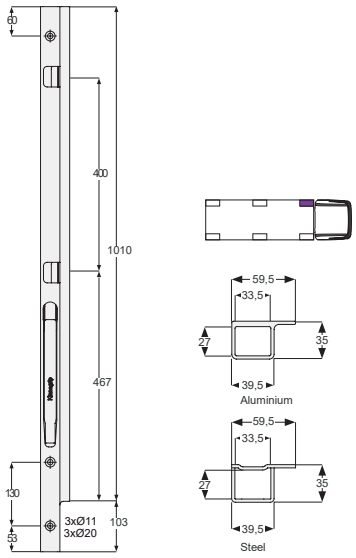

K20 1000

Poste delantero K20 1000 mm izquierda.
Front pillar K20 1000 mm left.

Referencia *Reference*	Kg	Altura *Height*	Acabado *Finish*	Disponibilidad *On stock*
K210301-B	4,9	1113	Acero de cataforesis *Cataphorese steel*	x
K210302-B	3,2	1113	Aluminio anodizado *Anodized aluminium*	-
K210303-B	4,9	1113	Acero galvanizado *Galvanized steel*	-

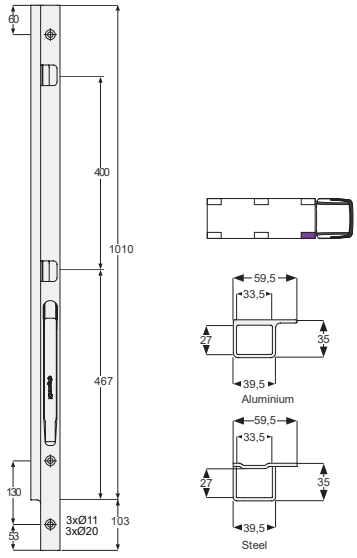

K20 1000

Poste delantero K20 1000 mm derecha.
Front pillar K20 1000 mm right.

Referencia *Reference*	Kg	Altura *Height*	Acabado *Finish*	Disponibilidad *On stock*
K210401-B	4,9	1113	Acero de cataforesis *Cataphorese steel*	x
K210402-B	3,2	1113	Aluminio anodizado *Anodized aluminium*	-
K210403-B	4,9	1113	Acero galvanizado *Galvanized steel*	-

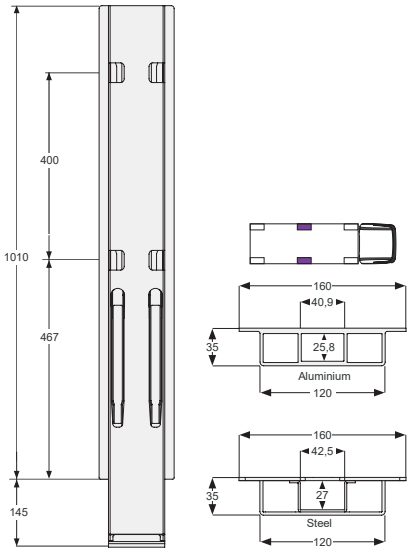

K20 1000

Poste lateral K20 1000 mm.
Side pillar K20 1000 mm.

Referencia *Reference*	Kg	Altura *Height*	Acabado *Finish*	Disponibilidad *On stock*
K210201	13,6	1155	Acero de cataforesis *Cataphorese steel*	x
K210202	7,5	1155	Aluminio anodizado *Anodized aluminium*	-
K210203	13,6	1155	Acero galvanizado *Galvanized steel*	-

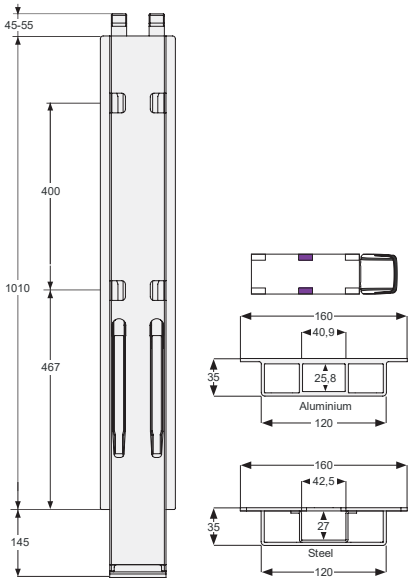

K20 1000

Poste lateral K20 1000 mm para kinnetop.
Side pillar K20 1000 mm for kinnetop.

Referencia *Reference*	Kg	Altura *Height*	Acabado *Finish*	Disponibilidad *On stock*
K210231	13,8	1155	Acero de cataforesis *Cataphorese steel*	x
K210232	7,6	1155	Aluminio anodizado *Anodized aluminium*	-
K210233	13,8	1155	Acero galvanizado *Galvanized steel*	-

Pilares KINNEGRIP K20 / *KINNEGRIP K 20 pillar*

Kinnegrip

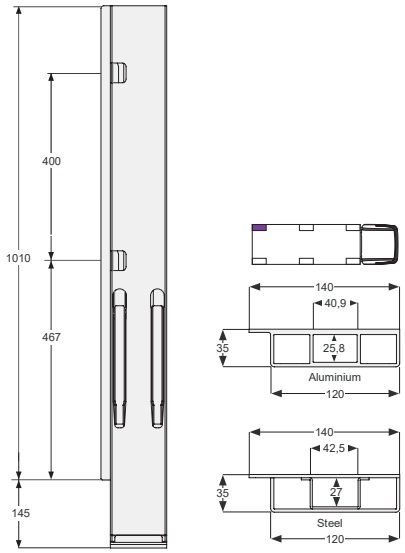

K20 1000

Poste trasero K20 1000 mm izquierda BBE.
Rear pillar K20 1000 mm left BBE.

Referencia *Reference*	Kg	Altura *Height*	Acabado *Finish*	Disponibilidad *On stock*
K210701	13,4	1155	Acero de cataforesis *Cataphorese steel*	-
K210702	7,4	1155	Aluminio anodizado *Anodized aluminium*	-
K210703	13,4	1155	Acero galvanizado *Galvanized steel*	-

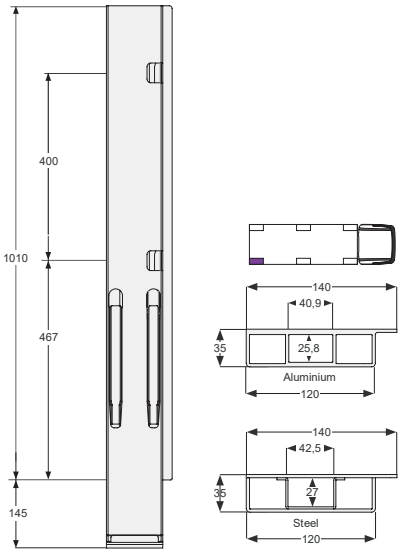

K20 1000

Poste trasero K20 1000 mm derecha BBE.
Rear pillar K20 1000 mm right BBE.

Referencia *Reference*	Kg	Altura *Height*	Acabado *Finish*	Disponibilidad *On stock*
K210801	13,4	1155	Acero de cataforesis *Cataphorese steel*	-
K210802	7,4	1155	Aluminio anodizado *Anodized aluminium*	-
K210803	13,4	1155	Acero galvanizado *Galvanized steel*	-

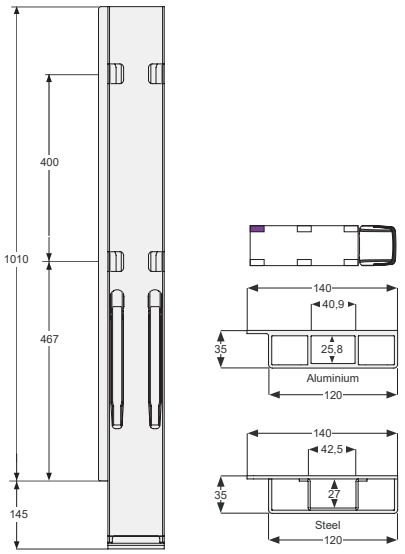

K20 1000

Poste trasero K20 1000 mm izquierda BBD.
Rear pillar K20 1000 mm left BBD.

Referencia *Reference*	Kg	Altura *Height*	Acabado *Finish*	Disponibilidad *On stock*
K210901	13,3	1155	Acero de cataforesis *Cataphorese steel*	x
K210902	7,3	1155	Aluminio anodizado *Anodized aluminium*	-
K210903	13,3	1155	Acero galvanizado *Galvanized steel*	-

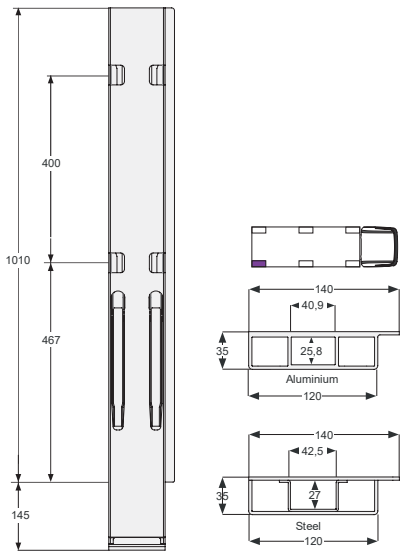

K20 1000

Poste trasero K20 1000 mm derecha BBD.
Rear pillar K20 1000 mm right BBD.

Referencia *Reference*	Kg	Altura *Height*	Acabado *Finish*	Disponibilidad *On stock*
K210001	13,3	1155	Acero de cataforesis *Cataphorese steel*	x
K210002	7,3	1155	Aluminio anodizado *Anodized aluminium*	-
K210003	13,3	1155	Acero galvanizado *Galvanized steel*	-

Pilares KINNEGRIP K20 / *KINNEGRIP K 20 pillar*

Kinnegrip

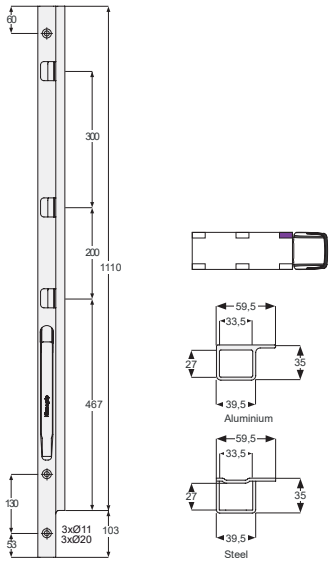

K20 1100

Poste delantero K20 1100 mm izquierda.
Front pillar K20 1100 mm left.

Referencia *Reference*	Kg	Altura *Height*	Acabado *Finish*	Disponibilidad *On stock*
K211301-B	5,3	1213	Acero de cataforesis *Cataphorese steel*	x
K211302-B	3,5	1213	Aluminio anodizado *Anodized aluminium*	-
K211303-B	5,3	1213	Acero galvanizado *Galvanized steel*	-

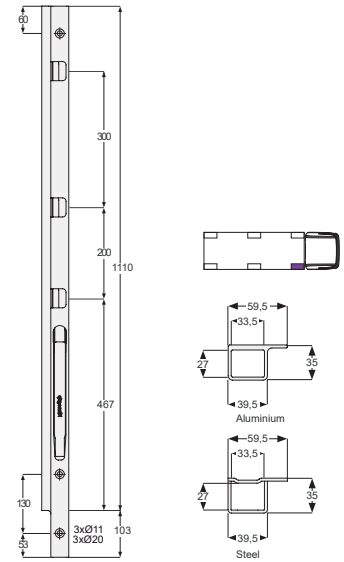

K20 1100

Poste delantero K20 1100 mm derecha.
Front pillar K20 1100 mm right.

Referencia *Reference*	Kg	Altura *Height*	Acabado *Finish*	Disponibilidad *On stock*
K211401-B	5,3	1213	Acero de cataforesis *Cataphorese steel*	x
K211402-B	3,5	1213	Aluminio anodizado *Anodized aluminium*	-
K211403-B	5,3	1213	Acero galvanizado *Galvanized steel*	-

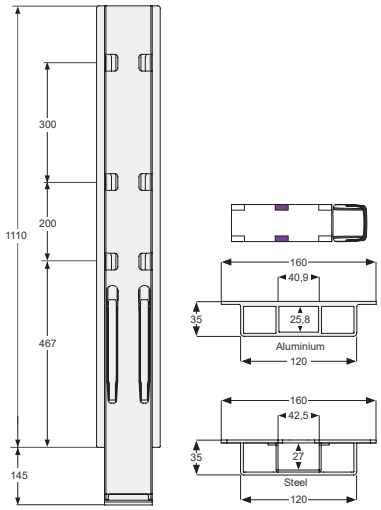

K20 1100

Poste lateral K20 1100 mm.
Side pillar K20 1100 mm.

Referencia *Reference*	Kg	Altura *Height*	Acabado *Finish*	Disponibilidad *On stock*
K211201	14,6	1255	Acero de cataforesis *Cataphorese steel*	x
K211202	8	1255	Aluminio anodizado *Anodized aluminium*	-
K211203	14,6	1255	Acero galvanizado *Galvanized steel*	-

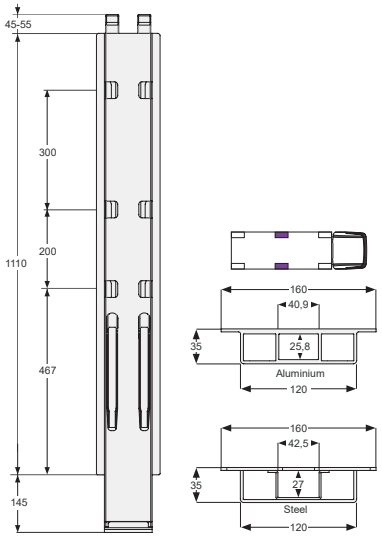

K20 1100

Poste lateral K20 1100 mm para kinnetop.
Side pillar K20 1100 mm for kinnetop.

Referencia *Reference*	Kg	Altura *Height*	Acabado *Finish*	Disponibilidad *On stock*
K211231	14,8	1255	Acero de cataforesis *Cataphorese steel*	-
K211232	8,1	1255	Aluminio anodizado *Anodized aluminium*	-
K211233	14,8	1255	Acero galvanizado *Galvanized steel*	-

Pilares KINNEGRIP K20 / *KINNEGRIP K 20 pillar*

Kinnegrip

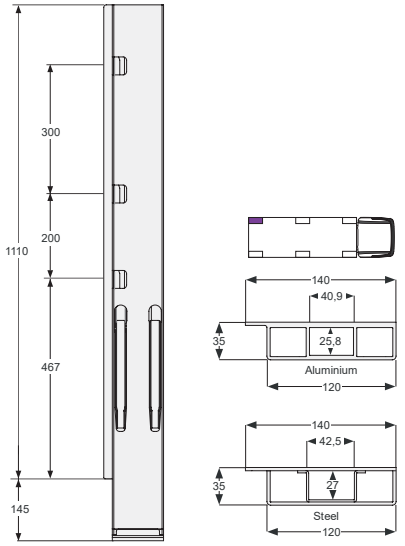

K20 1100

Poste trasero K20 1100 mm izquierda BBE.
Rear pillar K20 1100 mm left BBE.

Referencia *Reference*	Kg	Altura *Height*	Acabado *Finish*	Disponibilidad *On stock*
K211701	14,4	1255	Acero de cataforesis *Cataphorese steel*	-
K211702	7,9	1255	Aluminio anodizado *Anodized aluminium*	-
K211703	14,4	1255	Acero galvanizado *Galvanized steel*	-

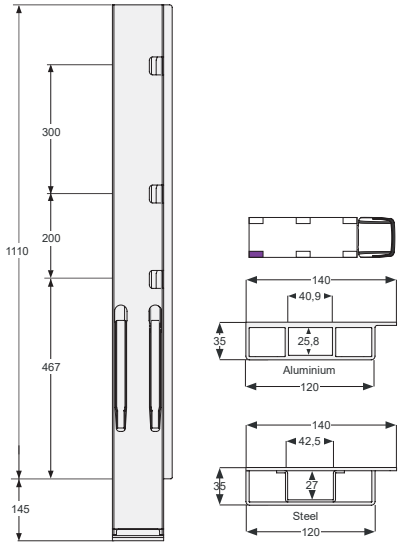

K20 1100

Poste trasero K20 1100 mm derecha BBE.
Rear pillar K20 1100 mm right BBE.

Referencia *Reference*	Kg	Altura *Height*	Acabado *Finish*	Disponibilidad *On stock*
K211801	14,4	1255	Acero de cataforesis *Cataphorese steel*	-
K211802	7,9	1255	Aluminio anodizado *Anodized aluminium*	-
K211803	14,4	1255	Acero galvanizado *Galvanized steel*	-

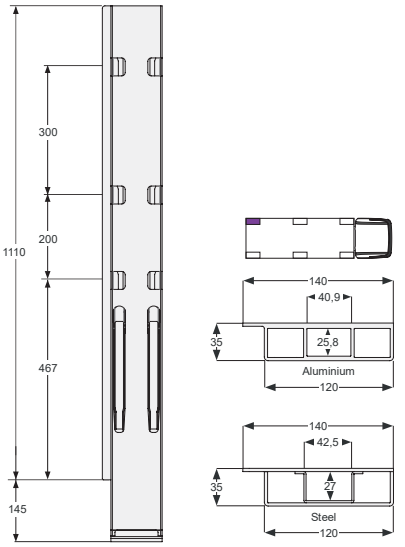

K20 1100

Poste trasero K20 1100 mm izquierda BBD.
Rear pillar K20 1100 mm left BBD.

Referencia *Reference*	Kg	Altura *Height*	Acabado *Finish*	Disponibilidad *On stock*
K211901	14,3	1255	Acero de cataforesis *Cataphorese steel*	x
K211902	7,8	1255	Aluminio anodizado *Anodized aluminium*	-
K211903	14,3	1255	Acero galvanizado *Galvanized steel*	-

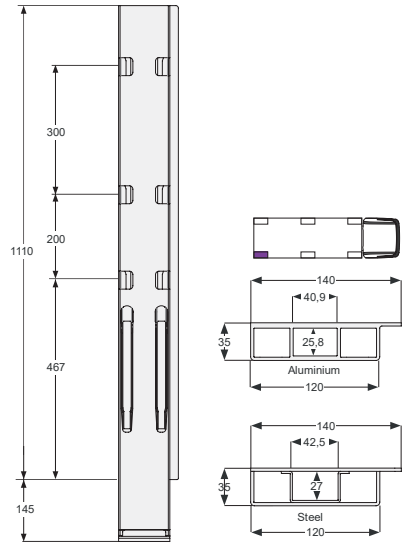

K20 1100

Poste trasero K20 1100 mm derecha BBD.
Rear pillar K20 1100 mm right BBD.

Referencia *Reference*	Kg	Altura *Height*	Acabado *Finish*	Disponibilidad *On stock*
K211001	14,3	1255	Acero de cataforesis *Cataphorese steel*	x
K211002	7,8	1255	Aluminio anodizado *Anodized aluminium*	-
K211003	14,3	1255	Acero galvanizado *Galvanized steel*	-

Pilares KINNEGRIP K20 / *KINNEGRIP K 20 pillar*

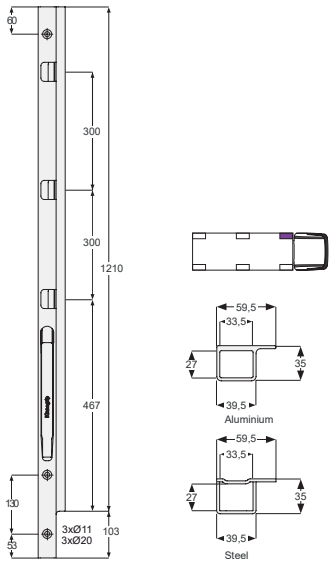

K20 1200

Poste delantero K20 1200 mm izquierda.
Front pillar K20 1200 mm left.

Referencia *Reference*	Kg	Altura *Height*	Acabado *Finish*	Disponibilidad *On stock*
K212301-B	5,7	1313	Acero de cataforesis *Cataphorese steel*	x
K212302-B	3,8	1313	Aluminio anodizado *Anodized aluminium*	-
K212303-B	5,7	1313	Acero galvanizado *Galvanized steel*	-

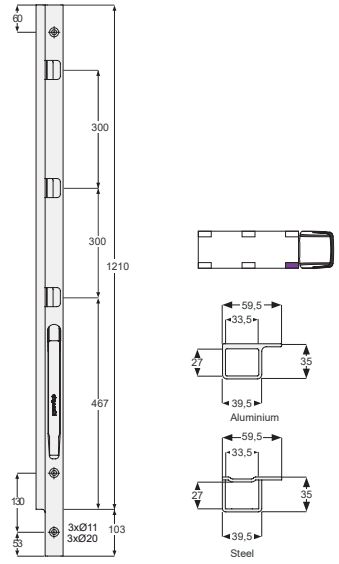

K20 1200

Poste delantero K20 1200 mm derecha.
Front pillar K20 1200 mm right.

Referencia *Reference*	Kg	Altura *Height*	Acabado *Finish*	Disponibilidad *On stock*
K212401-B	5,7	1313	Acero de cataforesis *Cataphorese steel*	x
K212402-B	3,8	1313	Aluminio anodizado *Anodized aluminium*	-
K212403-B	5,7	1313	Acero galvanizado *Galvanized steel*	-

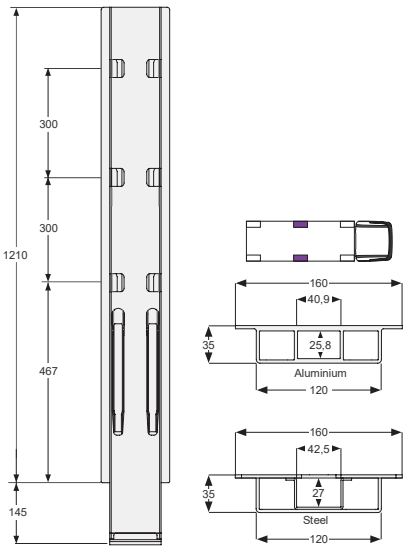

K20 1200

Poste lateral K20 1200 mm.
Side pillar K20 1200 mm.

Referencia *Reference*	Kg	Altura *Height*	Acabado *Finish*	Disponibilidad *On stock*
K212201	16,8	1355	Acero de cataforesis *Cataphorese steel*	x
K212202	8,6	1355	Aluminio anodizado *Anodized aluminium*	-
K212203	16,8	1355	Acero galvanizado *Galvanized steel*	-

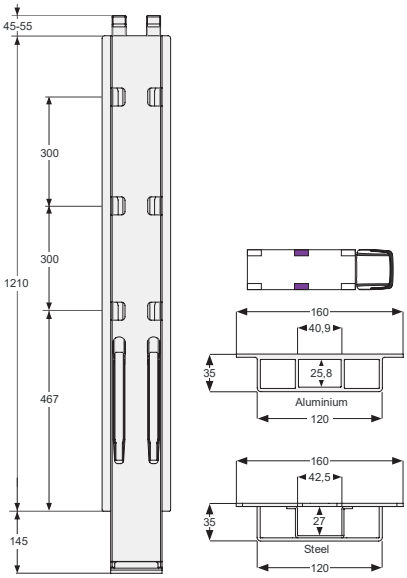

K20 1200

Poste lateral K20 1200 mm para kinnetop.
Side pillar K20 1200 mm for kinnetop.

Referencia *Reference*	Kg	Altura *Height*	Acabado *Finish*	Disponibilidad *On stock*
K212231	17	1355	Acero de cataforesis *Cataphorese steel*	-
K212232	8,7	1355	Aluminio anodizado *Anodized aluminium*	-
K212233	17	1355	Acero galvanizado *Galvanized steel*	-

Pilares KINNEGRIP K20 / *KINNEGRIP K 20 pillar*

Kinnegrip

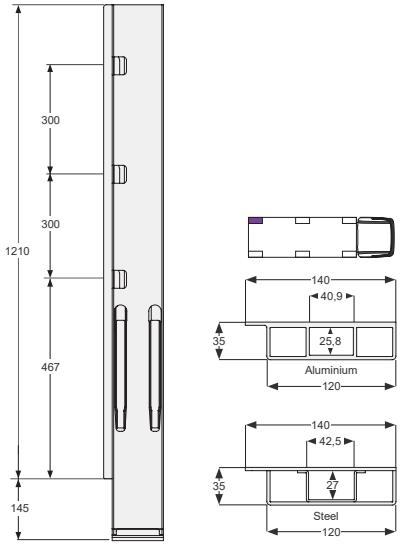

K20 1200

Poste trasero K20 1200 mm izquierda BBE.
Rear pillar K20 1200 mm left BBE.

Referencia *Reference*	Kg	Altura *Height*	Acabado *Finish*	Disponibilidad *On stock*
K212701	16,7	1355	Acero de cataforesis *Cataphorese steel*	-
K212702	8,6	1355	Aluminio anodizado *Anodized aluminium*	-
K212703	16,7	1355	Acero galvanizado *Galvanized steel*	-

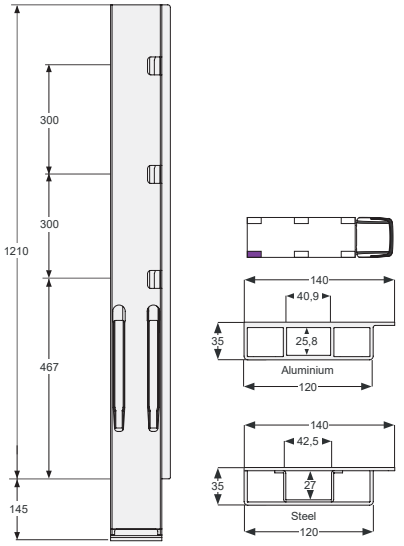

K20 1200

Poste trasero K20 1200 mm derecha BBE.
Rear pillar K20 1200 mm right BBE.

Referencia *Reference*	Kg	Altura *Height*	Acabado *Finish*	Disponibilidad *On stock*
K212801	16,7	1355	Acero de cataforesis *Cataphorese steel*	-
K212802	8,6	1355	Aluminio anodizado *Anodized aluminium*	-
K212803	16,7	1355	Acero galvanizado *Galvanized steel*	-

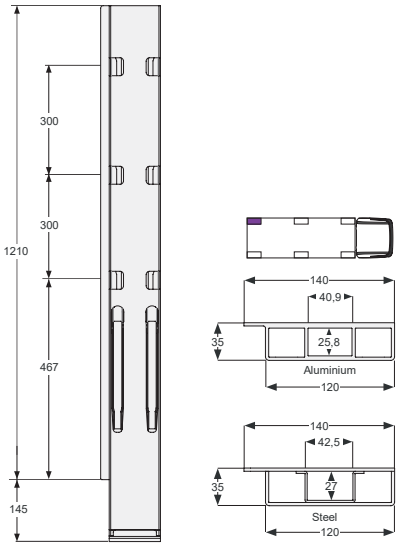

K20 1200

Poste trasero K20 1200 mm izquierda BBD.
Rear pillar K20 1200 mm left BBD.

Referencia *Reference*	Kg	Altura *Height*	Acabado *Finish*	Disponibilidad *On stock*
K212901	16,6	1355	Acero de cataforesis *Cataphorese steel*	x
K212902	8,5	1355	Aluminio anodizado *Anodized aluminium*	-
K212903	16,6	1355	Acero galvanizado *Galvanized steel*	-

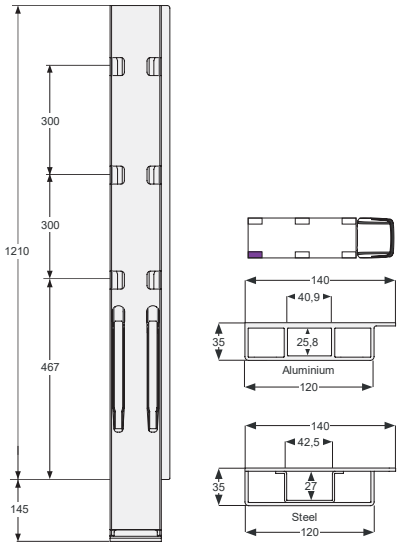

K20 1200

Poste trasero K20 1200 mm derecha BBD.
Rear pillar K20 1200 mm right BBD.

Referencia *Reference*	Kg	Altura *Height*	Acabado *Finish*	Disponibilidad *On stock*
K212001	16,6	1355	Acero de cataforesis *Cataphorese steel*	x
K212002	8,5	1355	Aluminio anodizado *Anodized aluminium*	-
K212003	16,6	1355	Acero galvanizado *Galvanized steel*	-

Accesorios KINNEGRIP / *KINNEGRIP accessories*



Base de Kinnetop, acero acier para KINNEGRIP K20.
Steel Kinnetop pillar for KINNEGRIP K20.

Referencia *Reference*	Kg	Para *For*	H (mm)	Disponibilidad *On stock*
K012181	3	K20	574	x
K012182	2,5	K20	474	x

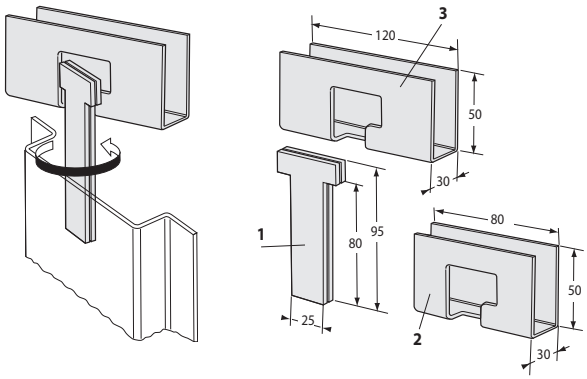

Articulación superior para KINNEGRIP K20.
Upper joint for KINNEGRIP K20.

Referencia *Reference*	Kg	Para *For*	Tipo *Type*	Disponibilidad *On stock*
K011010	0,53	K20	1	x
K011011-80		K20	2	-
K011011-120		K20	3	x

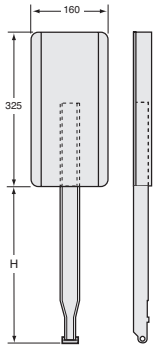

Kinnetop acero para KINNEGRIP K20.
Kinnetop only for KINNEGRIP K20.

Referencia *Reference*	Kg	H (mm)	Para *For*	Disponibilidad *On stock*
K012158	3,1	297	K20 500	x
K012159	3,3	347	K20 600	x
K012160	3,6	447	K20 800-1200	x



Eje de articulación para Kinnetop K20.
Articulation pin for Kinnetop K20.

Referencia *Reference*	Para *For*	Disponibilidad *On stock*
K032138	K012158 K012158 K012160 K012181 K012182	x

Accesorios KINNEGRIP / *KINNEGRIP accessories*



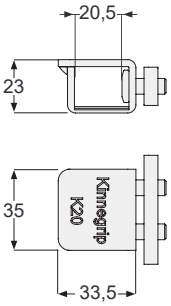

Cerradero acero para KINNEGRIP K20, se entrega con barra y 2 tornillos. Para perfiles de aluminio.
Steel dropside catch for KINNEGRIP K20, delivered with fixing plate and 2 screws. To be used with aluminium profile.

Referencia *Reference*	Kg	Para *For*	Acabado *Finish*	Disponibilidad *On stock*
K012161-02	0,16	3110318AN K032239 K032145	Pintura negra *Black paint*	x
K012161-05	0,16	3110318AN K032239 K032145	Geomet *Geomet*	-



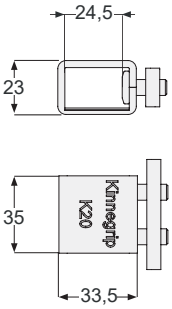

Cerradero acero para KINNEGRIP K20, se entrega con barra y 2 tornillos. Para perfiles de aluminio.
Steel dropside catch for KINNEGRIP K20, delivered with fixing plate and 2 screws. To be used with aluminium profile.

Referencia *Reference*	Kg	Para *For*	Acabado *Finish*	Disponibilidad *On stock*
K0121760-02	0,17	3110318AN K032239 K032145	Pintura negra *Black paint*	x
K0121760-05	0,17	3110318AN K032239 K032145	Geomet *Geomet*	-



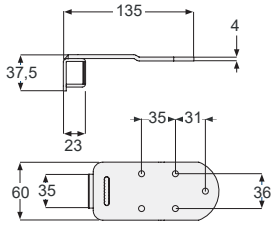

Cerradero acero para KINNEGRIP K20.
Steel dropside catch for KINNEGRIP K20.

Referencia *Reference*	Kg	Para *For*	Acabado *Finish*	Disponibilidad *On stock*
K012174-02	0,16	3110318AN K032239 K032145	Pintura negra *Black paint*	-
K012174-05	0,16	3110318AN K032239 K032145	Geomet *Geomet*	-

Accesorios KINNEGRIP / *KINNEGRIP accessories*

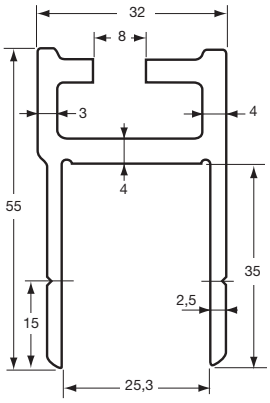

K20

Perfil de encuadre para KINNEGRIP K20.
Frame profile for KINNEGRIP K20.

Referencia *Reference*	Longitud *Length*	Acabado *Finish*
3110318AN	5000	Aluminio anodizado *Anodized*

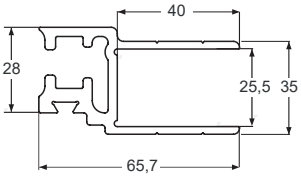

Perfil para KINNEGRIP K20.
Profile for KINNEGRIP K20.

Referencia *Reference*	Kg	Longitud *Length*	Para *For*	Acabado *Finish*	Disponibilidad *On stock*
K032145	-	1000	K20	Aluminio *Aluminium*	-

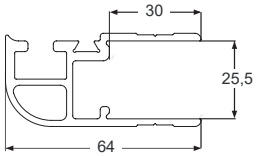

Perfil para KINNEGRIP K20.
Profile for KINNEGRIP K20.

Referencia *Reference*	Kg	Longitud *Length*	Para *For*	Acabado *Finish*	Disponibilidad *On stock*
K032239	-	1000	K20	Aluminio *Aluminium*	-



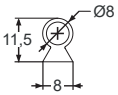

Junta para perfil para KINNEGRIP K20 K032145.
Gasket for profile for KINNEGRIP K20 K032145.

Referencia *Reference*	Kg	Longitud *Length*	Para *For*	Disponibilidad *On stock*
K032144	0,10	1000	K20	-

Accesorios KINNEGRIP / *KINNEGRIP accessories*

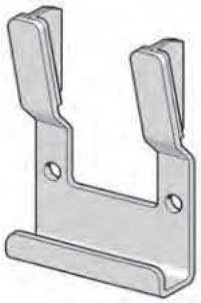

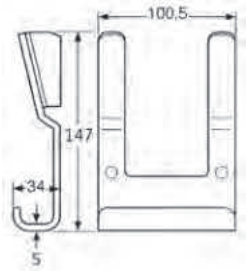

Base, acero bruto, para pilar KINNEGRIP K20, modelo soldable (*), modelo para atornillar (**).
Socket to weld, self colour steel, for KINNEGRIP Rancher K20, to be welded model (*), to be screwed model (**).

Referencia *Reference*	Kg	Para *For*	Tipo *Type*	Disponibilidad *On stock*
K012155	0,57	K20	*	x
K012380-07	0,57	K20	**	x

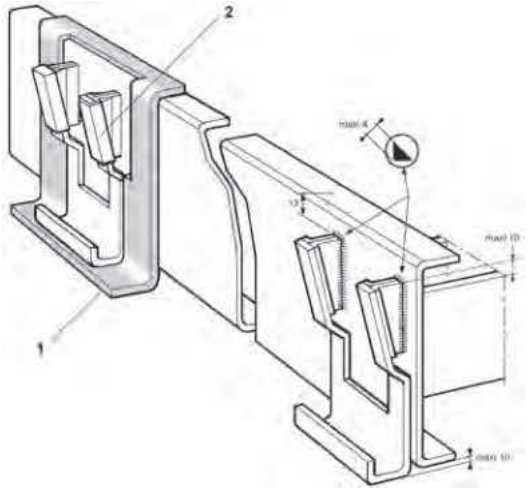

Util de montaje para base KINNEGRIP K20 soldable.
Fixing size for welding KINNEGRIP K20 socket.

Referencia *Reference*	Para *For*	Tipo *Type*	Disponibilidad *On stock*
K012142	K20	1	x
K032143	K20	2	x

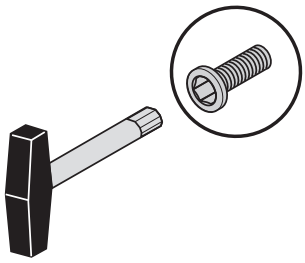

Llave TORX para pilar KINNEGRIP K20.
Key for KINNEGRIP K20.

Referencia *Reference*	Para *For*	Disponibilidad *On stock*
K032151	K20	x

También disponible, bajo pedido, toda la gama de postes KINNEGRIP, consúltenos.
Also available on order the whole range of KINNEGRIP pillars, consult us.



300 / 400 / 500

T50



C10





K5



400 600 800 1000 1100 1200





K30

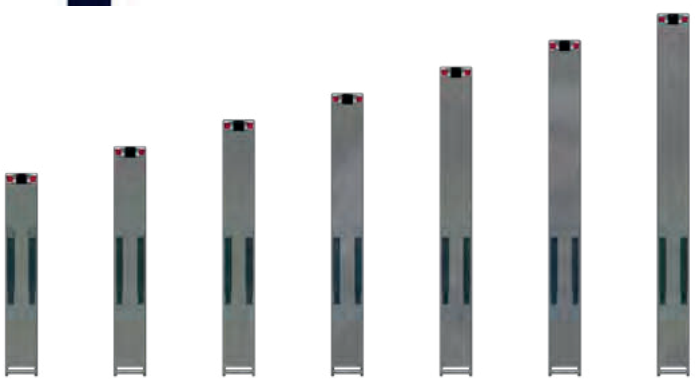

600 700 800 900 1000 1100 1200



2400 / 2700 / 2800

Pies de pilar / *Conic pillars*



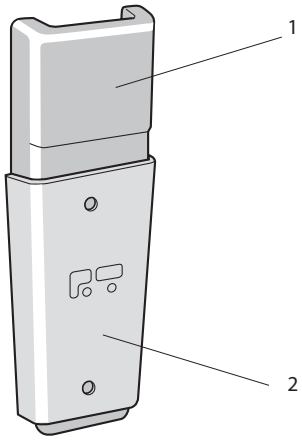

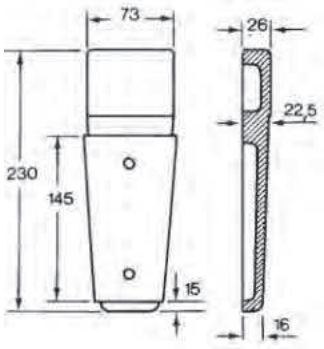

Pie de pilar completo, acero forjado A 50, soporte de chapa de 4 mm, para pilar 80 x 30 x 3 mm.
Conic pillar assembly, A 50 drop-forged steel, 4 mm thickness, steel socket, for 80 x 30 x 3 mm pillar.

Referencia *Reference*	Kg	Espesor *Thickness*	Tipo *Type*
3543640	2,01	4	-
3543640GO	0,43	4	2
3543640RA	1,58		1



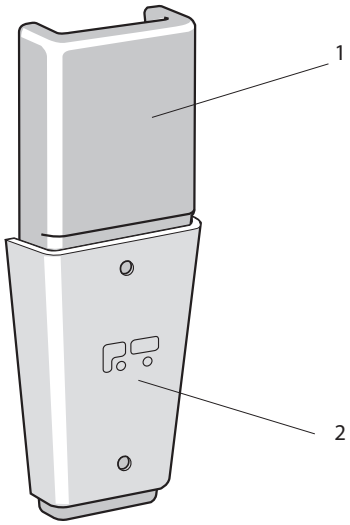

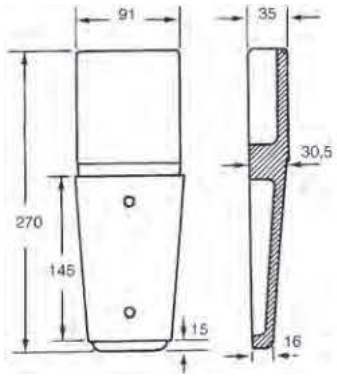

Pie de pilar completo, acero forjado A 50, soporte de chapa de 4 mm, para pilar 100 x 40 x 4 mm.
Conic pillar assembly, A 50 drop-forged steel, 4 mm thickness, steel socket, for 100 x 40 x 4 mm pillar.

Referencia *Reference*	Kg	Espesor *Thickness*	Tipo *Type*
3543641	3,29	4	-
3543641GO	0,52	4	2
3543641RA	2,77		1

Pies de pilar / *Conic pillars*



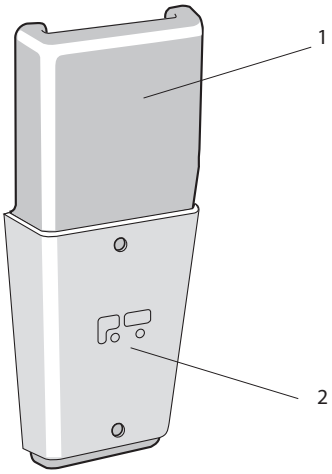

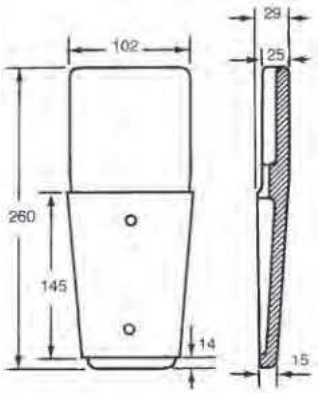

Pie de pilar completo, acero forjado A 50, soporte de chapa de 5 mm, para pilar 110 x 30 x 4 mm.
Conic pillar assembly, A 50 drop-forged steel, 5 mm thickness, steel socket, for 110 x 30 x 4 mm pillar.

Referencia *Reference*	Kg	Espesor *Thickness*	Tipo *Type*
3543644	3,5	5	-
3543644GO	0,7	5	2
3543644RA	2..8		1



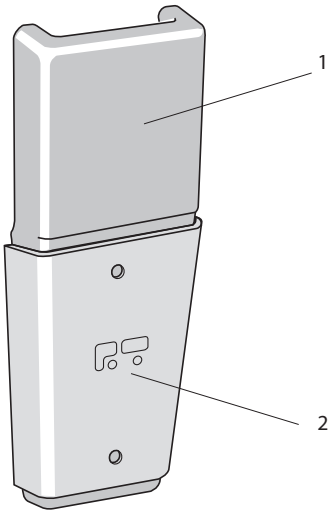

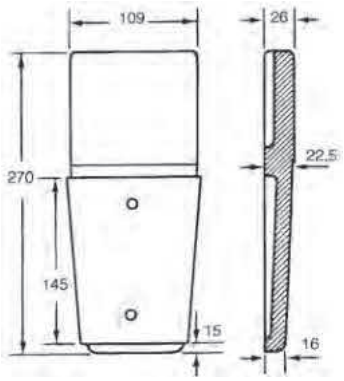

Pie de pilar completo, acero forjado A 50, soporte de chapa de 5 mm, para pilar 120 x 30 x 4 mm.
Conic pillar assembly, A 50 drop-forged steel, 5 mm thickness, steel socket, for 120 x 30 x 4 mm pillar.

Referencia *Reference*	Kg	Espesor *Thickness*	Tipo *Type*
3543642	3,6	5	-
3543642GO	0,7	5	2
3543642RA	2,9		1

Bisagras de cartolas / *Dropside hinges*

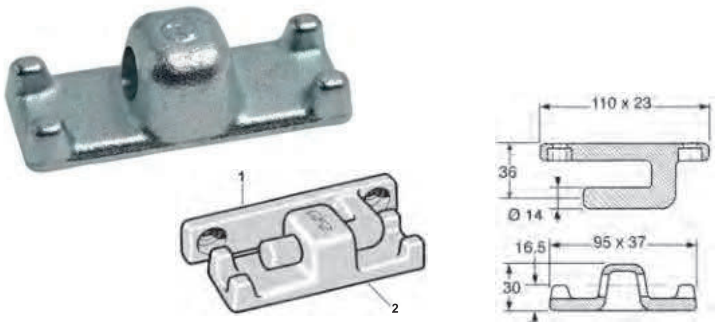

Bisagra de cartola completa, desenganche lateral, soporte cincado.
Complete dropside hinge, laterally unhooking, zinc plated gudgeon with securing holes, zinc plated steel bracket.

Referencia *Reference*	Kg	Tipo *Type*
3543617	0,58	1 + 2
3543617GO	0,305	1
3543617SU	0,275	2

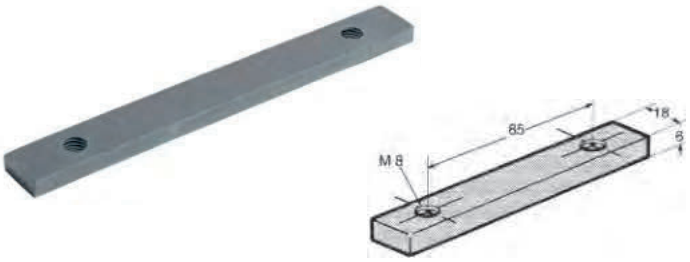

Barra de acero cincado para bisagra de cartola. Para 3543617.
Zinc plated steel brace for dropside hinge. For 3543617.

Referencia *Reference*	Kg	Para *For*	
3543620	0,14	3543617	10

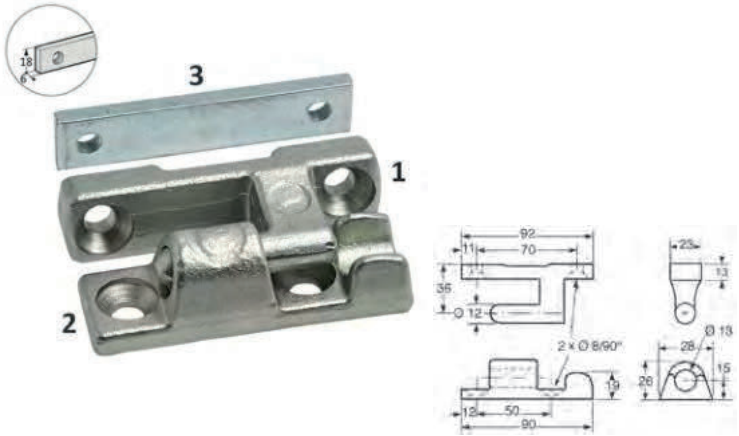

Bisagra de cartola completa modelo pequeño, desenganche lateral, barra cincada.
Small dropside hinge complete, unhooked laterally, zinc plated steel fixing plate.

Referencia *Reference*	Kg	Tipo *Type*	Acabado *Finish*	
3543658	0,485	1 + 2 + 3		
3543658GO	0,220	1	Acero zinc-níquel *Zinc-nickel steel*	
3543658SU	0,185	2	Acero zinc-níquel *Zinc-nickel steel*	
3543656BA	0,080	3	Acero cincado *Zinc plated*	10

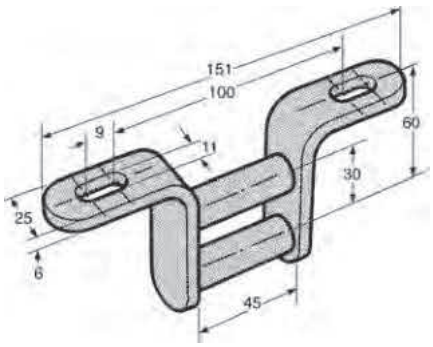

Articulación sóla de bisagra de cartola, taladrada.
Hinge with securing holes.

Referencia *Reference*	Kg	Acabado *Finish*
3543621 S	0,35	Galvanizado *Galvanized steel*

Bisagras de cartolas / *Dropside hinges*

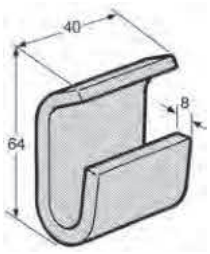

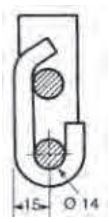

Soporte sólo, acero bruto, se monta con las articulaciones 3543621 S.
Self colour steel bracket for hinges 3543621 S.

Referencia *Reference*	Kg	Para *For*
3543625	0,25	3543621 S

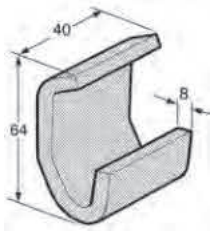

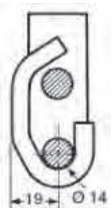

Soporte sólo desplazado, acero bruto, se monta con las articulaciones 3543621S.
Self colour steel bracket for hinges 3543621 S.

Referencia *Reference*	Kg	Para *For*
3543626	0,25	3543621 S



Bisagra de cartola de doble articulación, completa.
Complete double articulation dropside hinge.

Referencia *Reference*	Kg	Tipo *Type*	
3543616	0,745	1 + 2	
3543616AR	0,480	1	
3543616SU	0,265	2	10

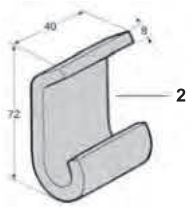

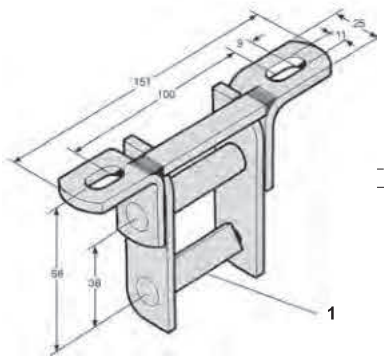

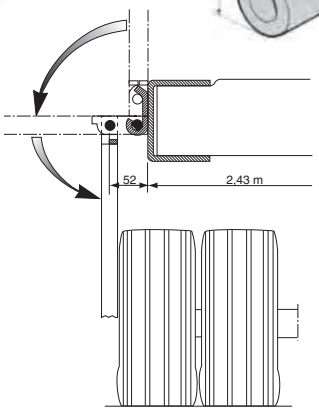

La doble articulación de esta bisagra permite abatir completamente el adral, apartando su eje de rotación de 52 mm respecto a su borde.
The double articulation of this hinge allows the drop-side to fold back completely, moving a side the axis of rotation of 52 mm related to the siderave.



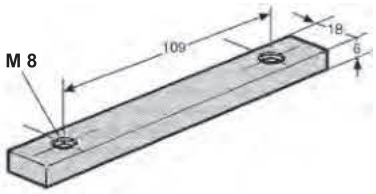

Barra de acero cincado para bisagra de cartola.
Zinc plated steel brace for dropside hinge.

Referencia *Reference*	Kg	Para *For*	
3543618	0,16	3543616 3543621 S 3543637	10

Bisagras de cartolas / *Dropside hinges*



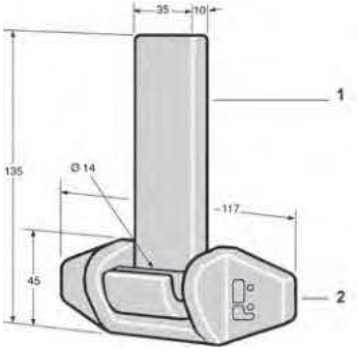

Bisagra desenganchable completa, acero bruto.
Complete removable hinge, self colour steel.

Referencia *Reference*	Kg	Tipo *Type*
3444036	0,95	1 + 2
3444036PE	0,43	1
3444036SU	0,435	2



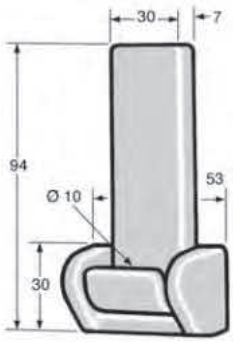

Bisagra desenganchable completa, acero pintado.
Complete removable hinge, painted steel.

Referencia *Reference*	Kg
3444041	0,3



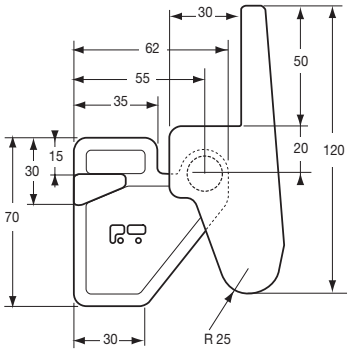

Bisagra de cartola 3 posiciones, acero bruto.
3 positions hinge, self colour steel.

Referencia *Reference*	Kg
3543578	0,93

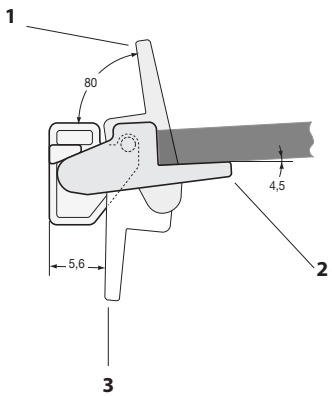

1 : Posición cerrada. 2 : Posición intermedia. 3 : Posición abierta.
1 : Closed maxi. 2 : Middle position. 3 : Opened maxi.

Tensores de toldo / *Curtain tensioners*



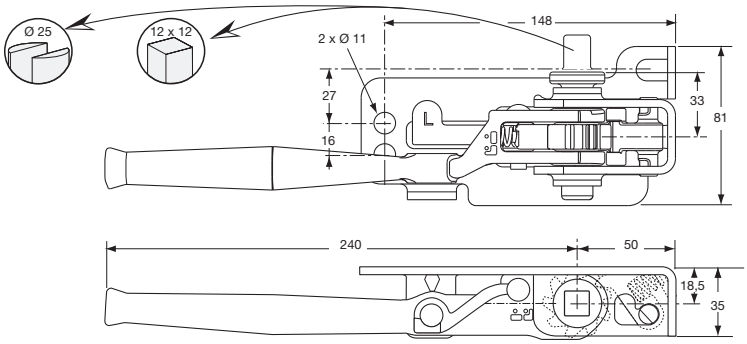

Tensor de toldo Ø 25, con trinquete, esp. 35 mm, acero galvanizado/dacromet. El visual representa el modelo izquierdo.
Rawning tightener Ø 25, thickness 35 mm, galvanized/dacromet steel, the visual represents the lefthand side.

Referencia *Reference*	Kg	Ø	Espesor *Thickness*	Lado *Hand*
3110875	1,25	25	35	Derecho *Right*
3110876	1,25	25	35	Izquierda *Left*



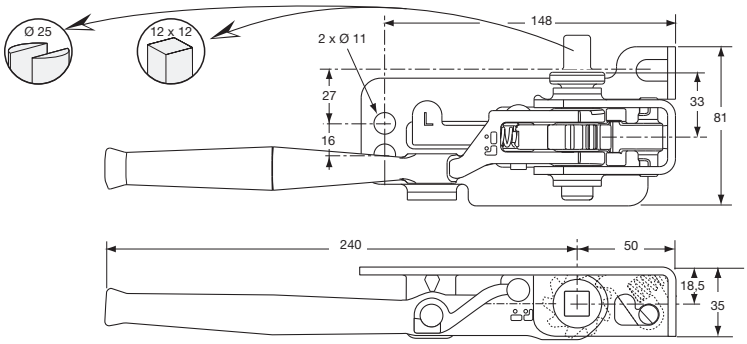

Tensor de toldo, cuadrado de 12 x 12, con trinquete, esp. 35 mm, acero galvanizado/dacromet. El visual representa el modelo izquierdo.
Rawning tightener 12 x 12 square, thickness 35 mm, galvanized/dacromet steel, the visual represents the lefthand side.

Referencia *Reference*	Kg	Espesor *Thickness*	Lado *Hand*
3110877	1,25	35	Derecho *Right*
3110878	1,25	35	Izquierda *Left*

Tensores de toldo / *Curtain tensioners*



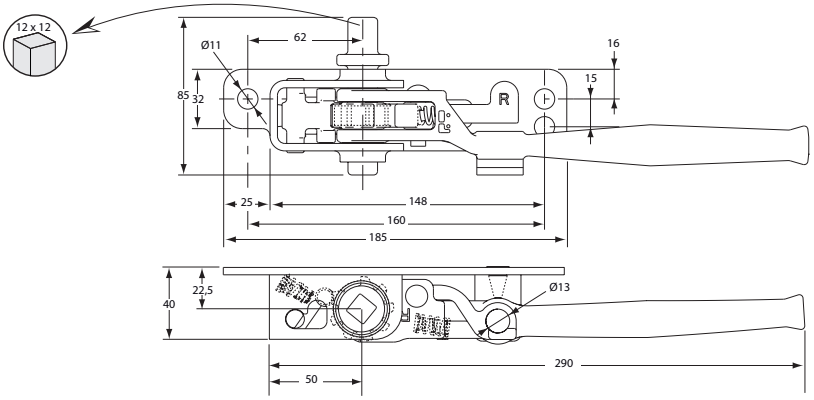

Tensor de toldo, cuadrado de 12, con trinquete, esp. 40 mm, acero galvanizado dacromet. El visual representa el modelo derecho.
Rawning tightener 12 x 12 square, thickness 40 mm, galvanized/dacromet steel. The visual represents the righthand side.

Referencia *Reference*	Kg	Espesor *Thickness*	Lado *Hand*
3110893	1,295	40	Derecho *Right*
3110894	1,295	40	Izquierda *Left*



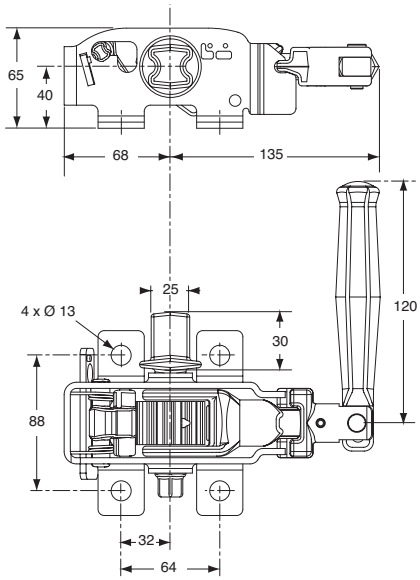

Tensor de toldo, acero cincado bicromatado. El visual representa el modelo izquierdo.
Curtain tensioner, zinc plated yellow passivated steel, the visual represents the lefthand side.

Referencia *Reference*	Kg	Lado *Hand*
3110275DR	3,5	Derecho *Right*
3110275GA	3,5	Izquierda *Left*

Tensores de toldo / *Curtain tensioners*



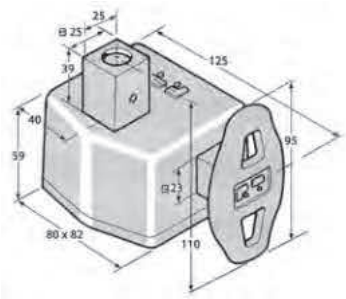

Tensor de toldo con manilla, fundición, cincado bicromatado. No es recomendable soldar esta pieza. El visual representa el modelo derecho.
Cast iron rawning tightener with handle. Not to be welded. The visual represents the righthand side.

Referencia *Reference*	Kg	Lado *Hand*
3110234DR	2,1	Derecho *Right*
3110234GA	2,1	Izquierda *Left*



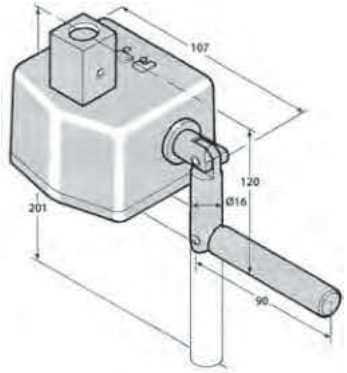

Tensor de toldo con manivela, fundición, cincado bicromatado. No es recomendable soldar esta pieza. El visual representa el modelo derecho.
Cast iron rawning tightener with crank. Not te be welded. The visual represents the righthand side.

Referencia *Reference*	Kg	Lado *Hand*
3110238DR	1,95	Derecho *Right*
3110238GA	1,95	Izquierda *Left*



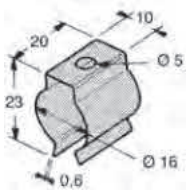

Grapa acero cincado para para 3110238DR, 3110238GA.
Zinc plated steel hook for 3110238DR, 3110238GA.

Referencia *Reference*	Kg
3110240	0,005



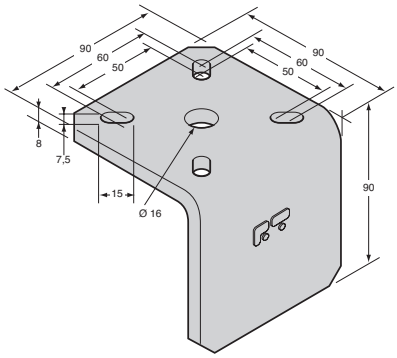

Soporte tensor de toldo, acero cincado para 3110238DR, 3110238GA, 3110234DR, 3110234GA.
Zinc plated steel support for rawning tightener for 3110238DR, 3110238GA, 3110234DR, 3110234GA.

Referencia *Reference*	Kg
3110239	0,95

Tensores de toldo / *Curtain tensioners*



Tensor de toldo, cuadrado de 12 x 12, acero KTL. El visual representa el modelo derecho.
Curtain tensioner 12 x 12 square, cataphoresis steel. The visual represents the righthand side.

Referencia *Reference*	Kg	Lado *Hand*
3110862	0,69	Derecho *Right*
3110863	0,69	Izquierda *Left*

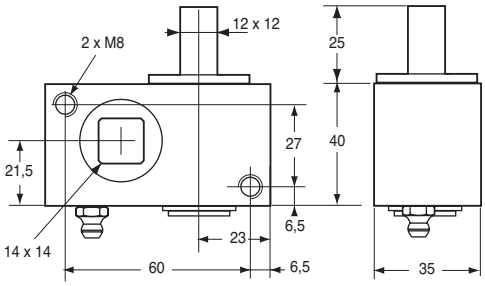

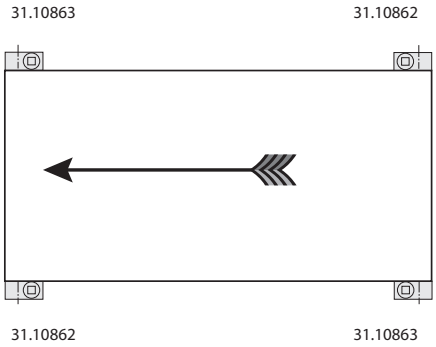



Tensor de toldo Ø 25, acero KTL. El visual representa el modelo derecho.
Curtain tensioner Ø 25, cataphoresis steel, the visual represents the right side.

Referencia *Reference*	Kg	Lado *Hand*
3110860	0,72	Derecho *Right*
3110861	0,72	Izquierda *Left*

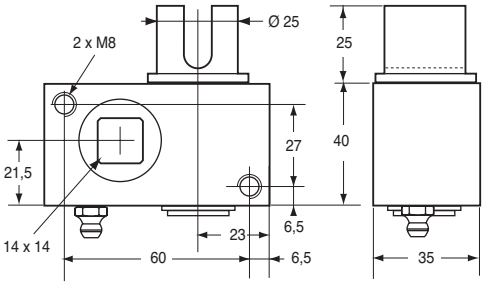

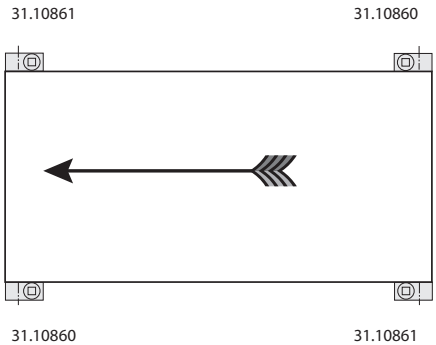

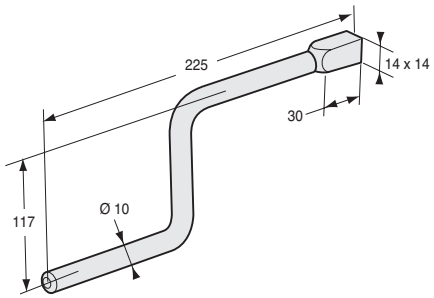

Llave acero cincado bicromatado para tensor.
Crank, yellow zinc plated for tensioner.

Referencia *Reference*	Kg	Para *For*
3110854	0,3	3110860 3110861 3110862 3110863

Perfiles de enganche y de tensión / *Hanging and tensioning profiles*

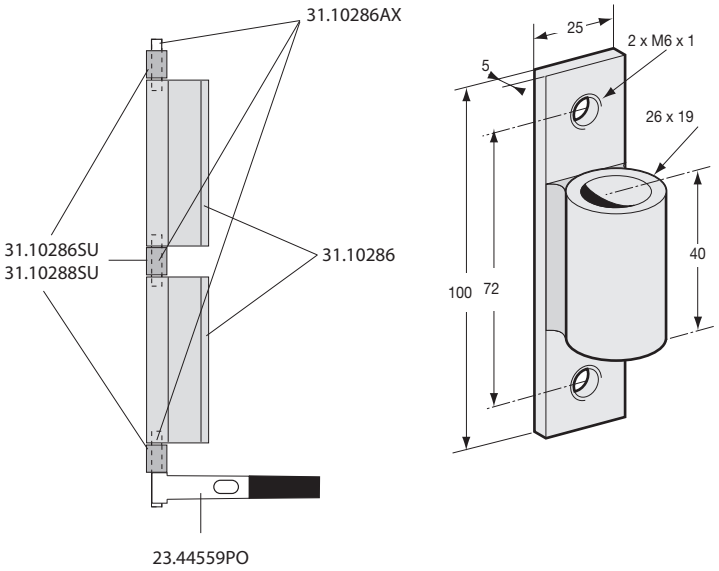

Soporte para atornillar para perfil 3110286, 3110287.
Bolt-on bracket for 3110286, 3110287 profile.

Referencia *Reference*	Kg
3110288SU	0,24

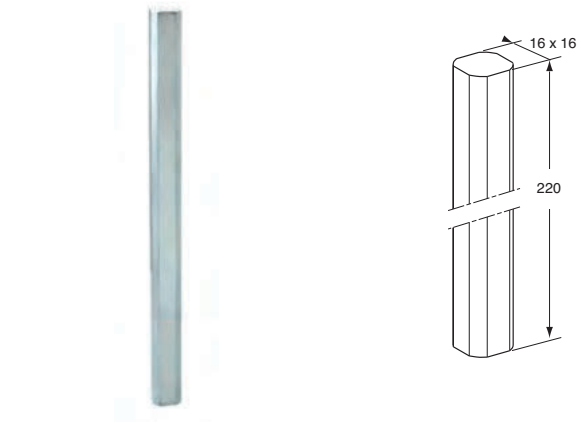

Eje acero cincado para 3110286, 3110287.
Zinc plated steel rod for 3110286, 3110287, profile.

Referencia *Reference*	Kg
3110286AX	0,4

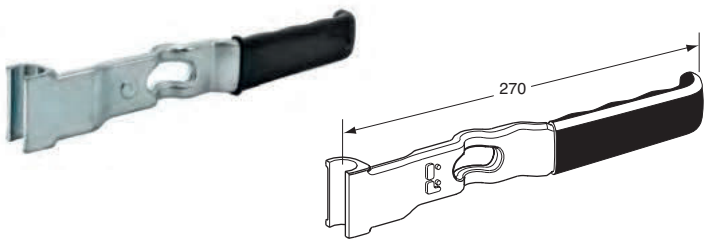

Manilla acero cincado para 3110286, 3110287.
Zinc plated steel handle for 3110286, 3110287.

Referencia *Reference*	Kg
2344559PO	0,75

Perfiles de enganche y de tensión / *Hanging and tensioning profiles*

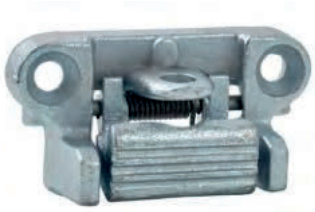

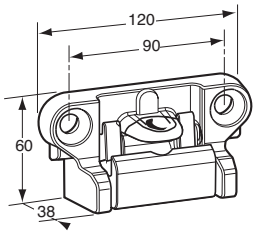

Cerrojo de manilla, fundición cincada, para 2344559PO.
Handle catch, zinc plated casting, for 2344559PO.

Referencia *Reference*	Kg	Para *For*
2344523VP	0,65	2344559PO

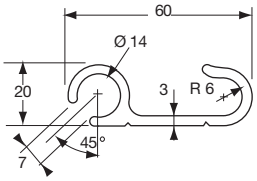

Perfil de enganche de toldo, aluminio bruto.
Hooking cover profile, raw aluminium.

Referencia *Reference*	Longitud *Length*
3110245	3,25

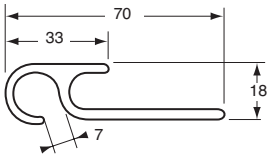

Perfil de enganche de toldo, aluminio bruto.
Hooking cover profile, raw aluminium.

Referencia *Reference*	Longitud *Length*
3110270	2,5
3110272	3,25

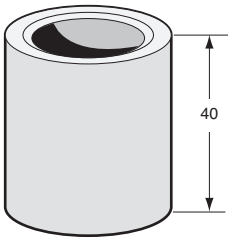

Casquillo acero dacromet para 3110266 y 3110267.
Dacromet steel Bush for 3110266 and 3110267.

Referencia *Reference*	Kg	Para *For*
3110879BA	0,06	3110266 3110267

Perfiles de enganche y de tensión / *Hanging and tensioning profiles*

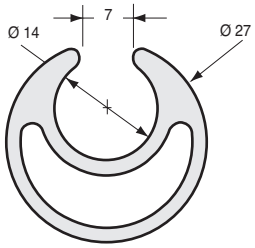

Perfil de enganche de toldo, aluminio bruto.
Tightener cover profile, self colour aluminium.

Referencia *Reference*	Ø	Longitud *Length*
3110932	27	3,25



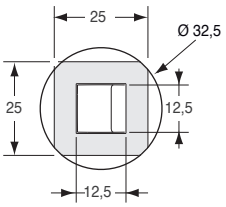

Perfil de tensión de toldo ensamblado con conector 12 x 12 mm ref. 3110927.
Curtain tensionning profil assembly with 12 x 12 mm connector ref. 3110927.

Referencia *Reference*	Kg	Longitud *Length*
3110937	2,39	3,29

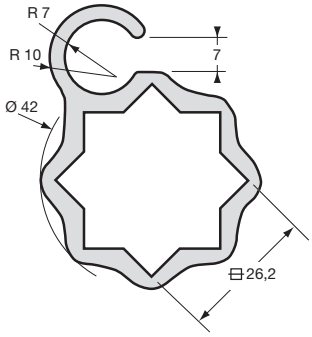

Perfil tensor de toldo, aluminio bruto.
Tightener cover profile raw aluminium.

Referencia *Reference*	Longitud *Length*
3110247	3,25



Junquillo de enganche de toldo.
Plastic profile to fix tarpaulin.

Referencia *Reference*	Kg	Longitud *Length*	Para *For*
3110273	0,25	3200	3110267 3110932 2110247 3110249 3110937 3110245 3110254 3110270 3110272 3110065 3110065TE 3110374

Conectores y accesorios / *Connectors and accessories*



Conector completo, acero Geomet para tensor cuadrado 12 x 12 y perfil 3110132.
Complet connector geomet steel for curtain tensioner 12 x 12 and profile 3110132.

Referencia *Reference*	Para *For*	Composición *Composition*
3110927	3110862 3110863 3110877 3110878 3110893 3110894 3110895 3110896 3110932	3110927CS x1 3110879G0 x1



Conector completo, acero dacromet, para tensor Ø 25 mm y perfil 3110932.
Complet connector, geomet steel for curtain tensioner Ø 25 mm and profil 3110932.

Referencia *Reference*	Kg	Para *For*	Composición *Composition*
3110928	0,145	3110860 3110861 3110875 3110876 3110897 3110898 3110932	3110879G0 x 1 3110928CS x 1



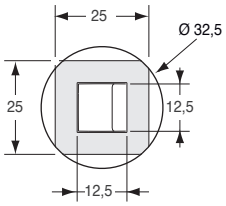

Conector solo, acero Geomet.
Connector only, geomet steel.

Referencia *Reference*
3110927CS



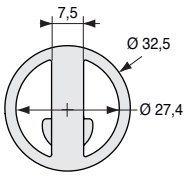

Conector solo, acero Geomet.
Connector only, geomet steel.

Referencia *Reference*	
3110928CS	2



Pasador.
Pin.

Referencia *Reference*	
3110879G0	50

Conectores y accesorios / *Connectors and accessories*



Terminal superior Ø 27, acero dacromet, para perfil.
Steel upper end fitting Ø 27, geomet steel, for aluminium profile.

Referencia *Reference*	Kg	Ø	Para *For*
3110925	0,159	27	3110932 3110936 3110937 3110942



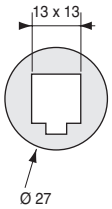

Conector cuadrado latón bruto para tensor cuadrado 12 x 12 y perfil 3110932.
Brass plug for tensioners 12 x 12 and profile 3110932.

Referencia *Reference*	Kg	Ø	Para *For*
3110864	0,145	27	3110862 3110863 3110877 3110878 3110893 3110894 3110895 3110896 3110932



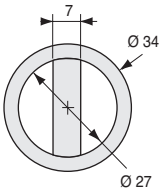

Conector latón bruto para tensor 3110860/861/875/876 y perfil 3110932.
Brass plug for tensioners Ø 25 mm 3110860/861/875/876 and profile 3110932.

Referencia *Reference*	Kg	Ø	Para *For*
3110866	0,19	34	3110860 3110861 3110875 3110876 3110897 3110898 3110932

Trampillas completas / *Complete ventilation door*

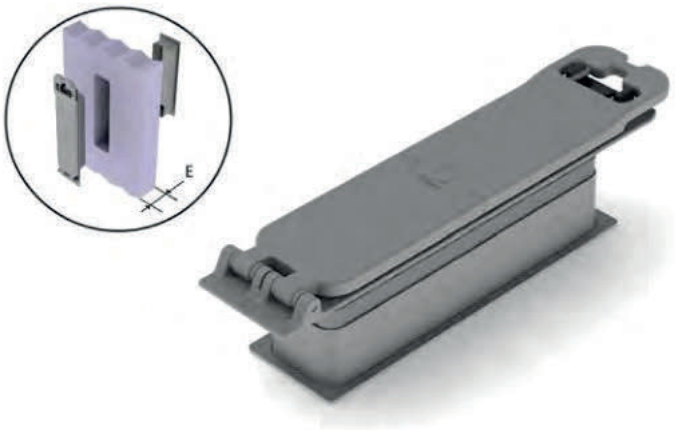

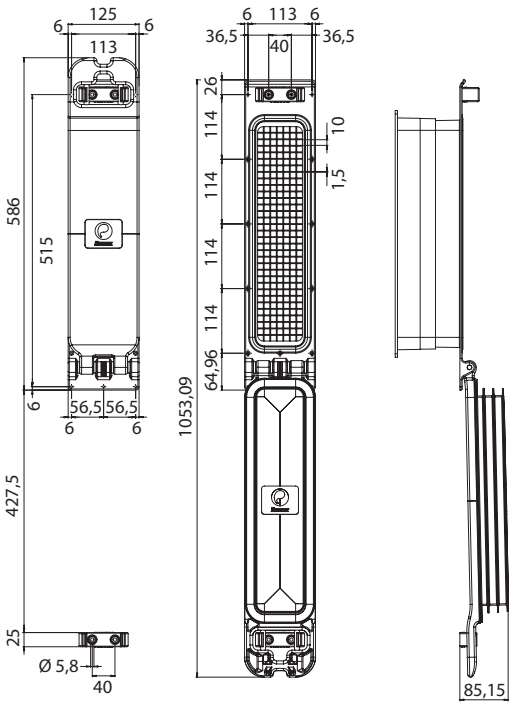

OXZY

Trampilla de ventilación o de descompresión.
Ventilation or decompression door.

Referencia *Reference*	Kg	E	Tipo *Type*
240511758	2,70	60 a 110 *60 to 110*	Ventilación *Ventilation*
240511796	2,70	40	Descompresión *Decompression*

240511758 : Adaptable como trampilla de descompresión para mampara de 45 mm de espesor.
240511758 : Adaptable as a decompression trap for partition wall of 45 mm thickness.

Trampillas completas / *Complete ventilation door*



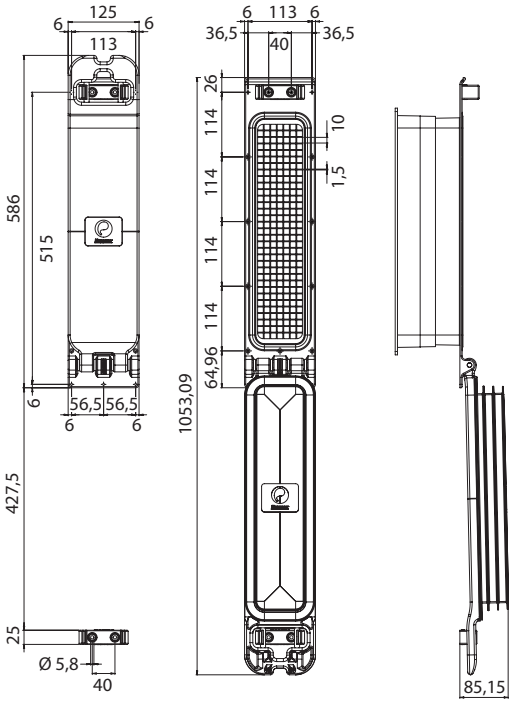

OXZY

Trampilla de ventilación blanca sin mosquitera.
White ventilation door without mosquito net.

Referencia *Reference*	Kg	E (mm)
240511895	2,70	60 a 110 *60 to 110*

Accesorios para trampillas de ventilacion / *Accessories for ventilation door*



Percha para trampilla de ventilación OXZY.
Pole for ventilation door OXZY.

Referencia *Reference*	Kg	Longitud *Length*
240511759	0,90	2484

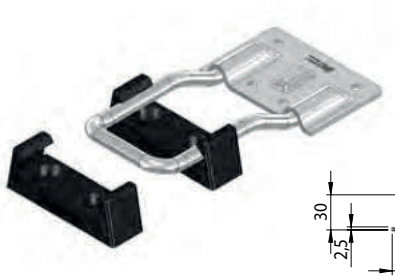

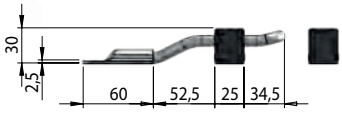

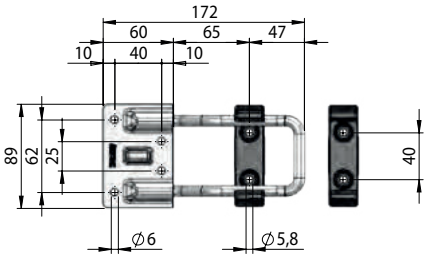

Cierre para trampilla de ventilación con 2 percutores de plástico.
Snap-on lock for ventilation door with 2 plastic clamps.

Referencia *Reference*	Acabado *Finish*
027711149	Acero inoxidable *Stainless steel*

Configure este producto en nuestro configurador online NEMO en www.pommier.eu
Configure this product in our NEMO online configurator at www.pommier.eu

01 ELEVADOR *LIFTING DEVICE* > **02** RAÍL DE DESLIZAMIENTO *SLIDING RAIL* > **03** AMORTIGUADORES DE GAS *GAS SPRING* > **04** SISTEMA DE BLOQUEO EN TECHO *STOWING DEVICE* > **05** ACCESORIOS COMPLEMENTARIOS *COMPLEMENTARY ITEMS*

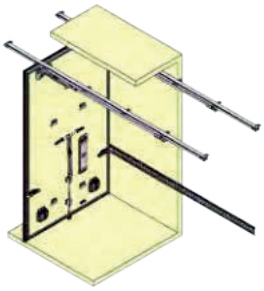

Elevadores de tabique móvil automáticos / *Automatic lifting device*

POWERLIFT 6S

01 ELEVADOR *LIFTING DEVICE* > **02** RAÍL DE DESLIZAMIENTO *SLIDING RAIL*

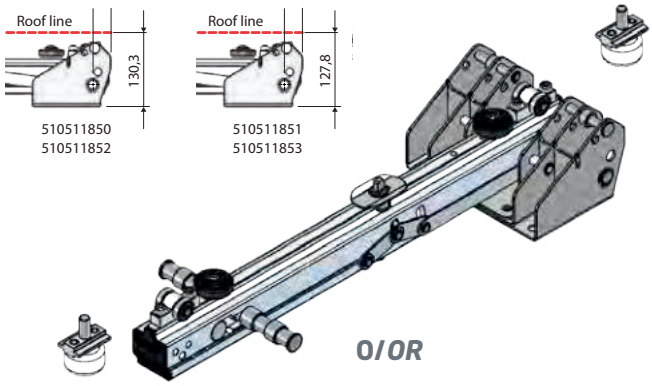

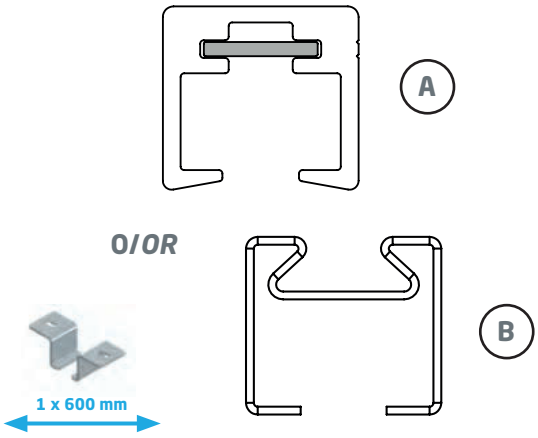

Deslizamiento *Sliding*	Cojinetes acero inox *Stainless steel Roller bearing* Referencia *Reference*		Anillos acero inox *Stainless steel bush* Referencia *Reference*	
Raíl Aluminio *Aluminium rail*	510511850	2	510511852	2
Raíl acero cincado *Zinc plated rail*	510511851	2	510511853	2

Raíles *Rails*	Aluminio *Aluminium* (A) Referencia *Reference*			Acero cincado *Zinc plated steel* (B) Referencia *Reference*
Longitud / *Length*	3 m 2	6 m	7 m	7 m
Raíles / *Rail*	510510555T300	510510555A	510510555	510511643
Soporte / *Bracket*		510510554		510511016
		3,46 m		
Cremallera / *Locking track*		510510556		-

03 AMORTIGUADORES DE GAS *GAS SPRING* > **04** SISTEMA DE BLOQUEO EN TECHO *STOWING DEVICE*



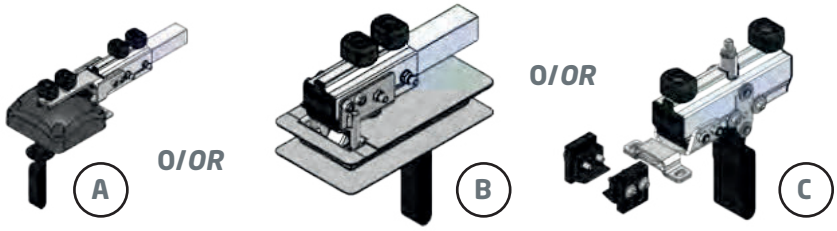

Amortiguadores de gas *Gas spring*	Referencia *Reference*
1500 N	510511824N1500
2000 N	510511824N2000
2500 N	510511824N2500
3000 N	510511824N3000

Sistema de bloqueo en posición horizontal *Stowing device*	Automático exterior *External automatic* (A) Referencia *Reference*	Automático para empotrar *Recessed automatic* (B) Referencia *Reference*	Manual *Manual* (C) Referencia *Reference*
Bloqueo / *Stowing device*	510511825	510511826	510511867
Prolongador / *Extension*	510511823	510511823	-
Tubo 2,9 m / *Tube 2,9 m*	605011957	605011957	-

Elevadores de tabique móvil manuales / *Manual lifting device*

POWERLIFT 65

01 ELEVADOR
LIFTING DEVICE

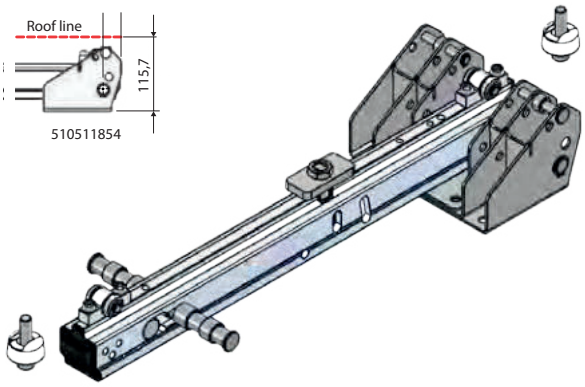

Deslizamiento *Sliding*	**Anillos acero inox** *Stainless steel bush*	
Referencia *Reference*	510511854	2

02 RAÍL DE DESLIZAMIENTO
SLIDING RAIL

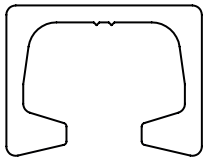

Raíles *Rails*	**Aluminio** *Aluminium*			
	Referencia *Reference*		Referencia *Reference*	Referencia *Reference*
Longitud / Raíles / *Length / Rail*	3 m 800507247T300	2	6 m 800507246	7 m 800507247

03 AMORTIGUADORES DE GAS
GAS SPRING



Amortiguadores de gas *Gas spring*	Referencia *Reference*
1500 N	510511824N1500
2000 N	510511824N2000
2500 N	510511824N2500
3000 N	510511824N3000

04 SISTEMA DE BLOQUEO EN TECHO
STOWING DEVICE

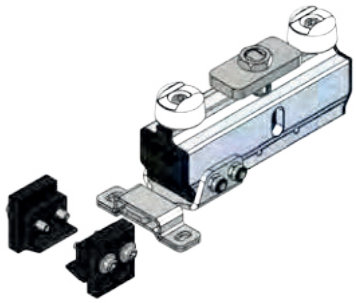

Sistema de bloqueo en posición horizontal *Stowing device*	**Manual** *Manual*
	Referencia *Reference*
Bloqueo / *Stowing device*	510511868

01 ELEVADOR *LIFTING DEVICE* > **02** RAÍL DE DESLIZAMIENTO *SLIDING RAIL* > **03** SISTEMA DE BLOQUEO EN TECHO *STOWING DEVICE*

Elevadores de tabique móvil ligero / *Lifting device for light partition wall*

POMMIER

LP-LIFT

01 ELEVADOR *LIFTING DEVICE* > **02** RAÍL DE DESLIZAMIENTO *SLIDING RAIL*

A **O/*OR*** B

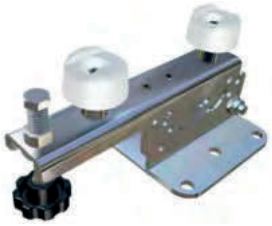

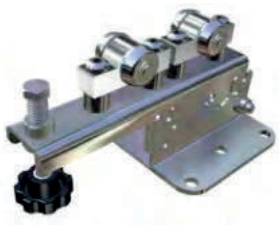

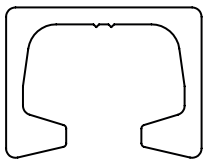

Deslizamiento *Sliding*	**Soporte de plástico** *Plastic pad*	**Anillos acero inox** *Stainless steel bush*
Referencia *Reference*	510511952	510511953
Descripción *Description*	**Elevador LP-LIFT BASIC** *Lifting device LP-LIFT BASIC*	**Elevador LP-LIFT PRORAIL** *Lifting device LP-LIFT PRORAIL*

Raíles *Rails*	**Aluminio** *Aluminium*			
	Referencia *Reference*		Referencia *Reference*	Referencia *Reference*
Longitud / Raíles / *Length / Rail*	3 m	2	6 m	7 m
	800507247T300		800507246	800507247

O/*OR*

C



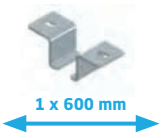

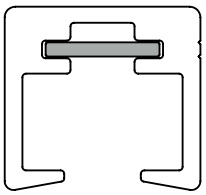

Deslizamiento *Sliding*	**Cojinetes acero inox** *Stainless steel roller bearings*
Referencia *Reference*	510511954
Descripción *Description*	**Elevador LP-LIFT ULTIMATE** *Lifting device LP-LIFT ULTIMATE*

Raíles *Rails*	**Aluminio** *Aluminium*			
	Referencia *Reference*		Referencia *Reference*	Referencia *Reference*
Longitud / Raíles / Soporte / *Length / Rail / Bracket*	3 m	2	6 m	7 m
	510510555T300		510510555A 510510554	510510555
Cremallera / *Locking track*			3,46 m 510510556	

Elevadores de tabique móvil ligero / *Lifting device for light partition wall*

LP-LIFT

03 SISTEMA DE BLOQUEO EN TECHO
STOWING DEVICE

A



O/OR

B



Sistema de bloqueo en posición horizontal *Stowing device*	**Manual** *Manual*	**Manual** *Manual*
Referencia *Reference*	510511955	510511956
Descripción *Description*	**Sistema de bloqueo para LP-LIFT BASIC & PRORAIL** *Stowing device for LP-LIFT BASIC & PRORAIL*	**Sistema de bloqueo para LP-LIFT ULTIMATE** *Stowing device for LP-LIFT ULTIMATE*

Accesorios complementarios / *Complementary items*

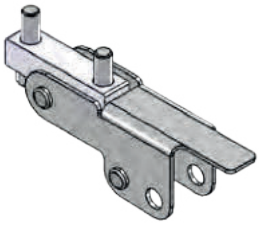

Sistema de desbloqueo en posición vertical para POWERLIFT 6S.
Unlocking device in vertical position for POWERLIFT 6S.

Referencia *Reference*	Kg	Acabado *Finish*
510511821	0,220	Acero inoxidable *Stainless Steel*

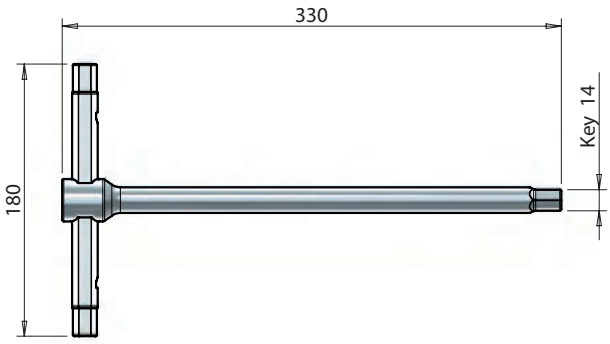

Llave Allen en T de 14 mm.
«T» Allen key for 14 mm.

Referencia *Reference*	Kg	Acabado *Finish*
740510817	0,880	Acero inoxidable *Stainless Steel*



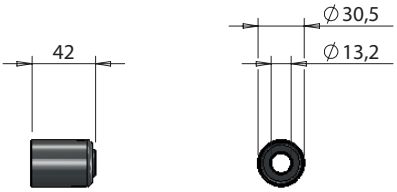

Tapa de protección para amortiguador de gas.
Rubber protection cover for gas spring of power lift.

Referencia *Reference*	Kg	Acabado *Finish*
710511283	0,004	Plástico *Plastic*



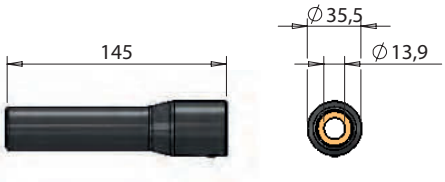

Tubo de protección para amortiguador de gas.
Double stage protective sleeve for power lift gas springs.

Referencia *Reference*	Kg	Acabado *Finish*
510510925	0,166	Aluminio *Aluminium*

Accesorios complementarios / *Complementary items*



Cierre articulado exterior para bloquear el tabique al suelo.
External articulated locking gear to block the partition wall to the floor.

Referencia *Reference*	Kg	Acabado *Finish*
510511279	4,381	Acero inoxidable *Stainless Steel*

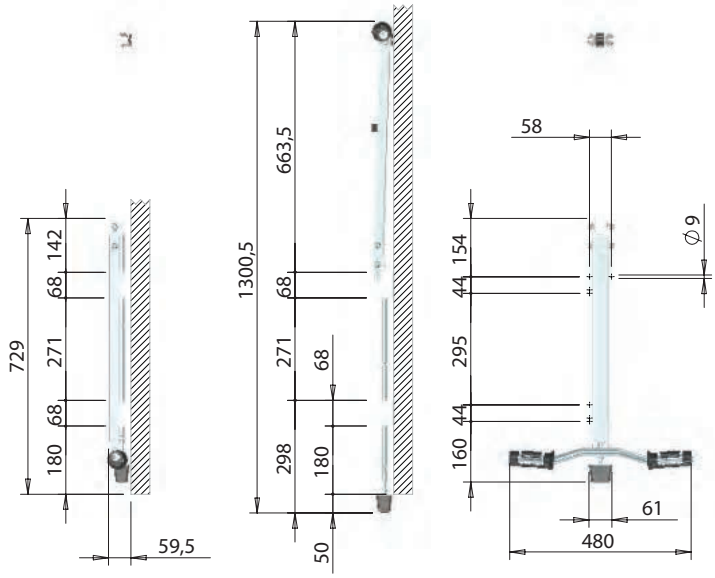



Pestillo con muelle para tabique móvil.
Spring loaded bolt for partition wall.

Referencia *Reference*	Kg	Acabado *Finish*
741211058	0,680	Plástico *Plastic*

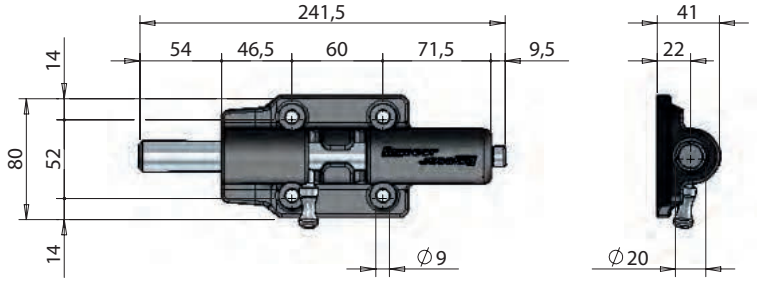

Accesorios complementarios / *Complementary items*



Palanca de manipulación para bloquear el tabique móvil al techo.
External articulated lever to block partition wall horizontally.

Referencia *Reference*	Kg	Acabado *Finish*
510511689	1,25	Acero inoxidable *Stainless Steel*

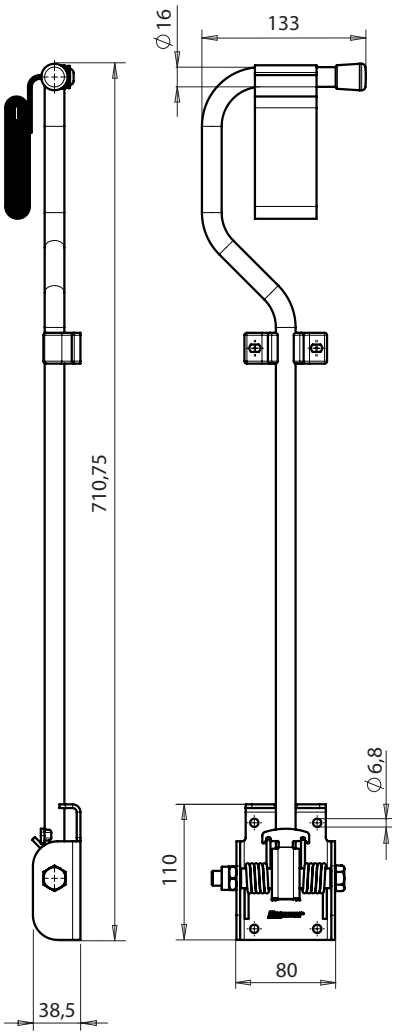

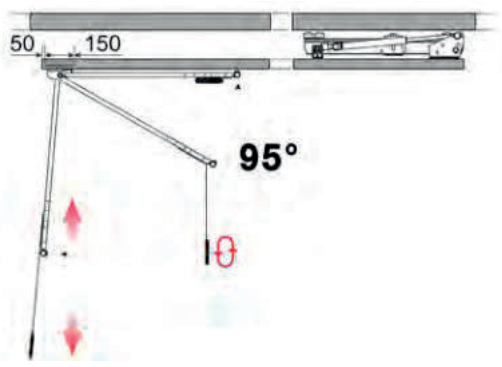

Configure este producto en nuestro configurador online NEMO en www.pommier.eu
Configure this product in our NEMO online configurator at www.pommier.eu

01 ELEVADOR *LIFTING DEVICE* > **02** RAÍL DE DESLIZAMIENTO *SLIDING RAIL* > **03** AMORTIGUADORES DE GAS *GAS SPRING*

> **04** SISTEMA DE BLOQUEO EN TECHO *STOWING DEVICE* > **05** ACCESORIOS COMPLEMENTARIOS *COMPLEMENTARY ITEMS*

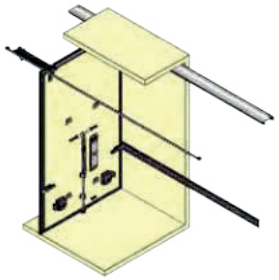

Elevadores de tabique móvil manuales / *Manual lifting device*

01 ELEVADOR *LIFTING DEVICE*

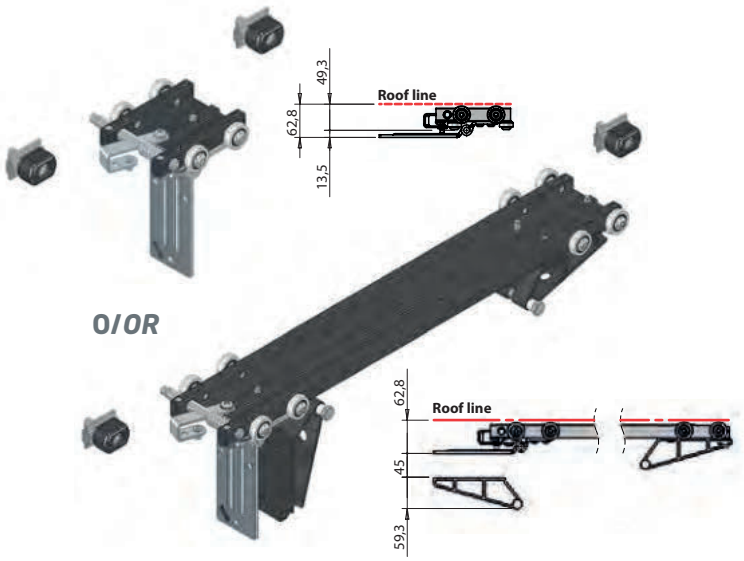

Tipo de elevador *Lifting device type*	Elevador largo *Long lifting device*		Elevador corto *Short lifting device*
Referencia *Reference*	510511462	2	510511463

02 RAÍL DE DESLIZAMIENTO *SLIDING RAIL*

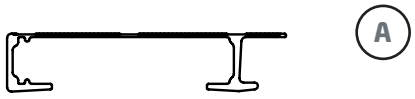

O/OR

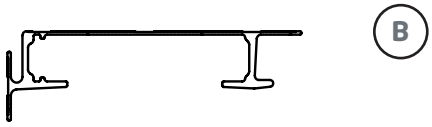

Raíles de aluminio *Aluminium rails*	NP - Central *NP - Middle*	CP - Ángulo *CP - Corner*
	Ⓐ Referencia *Reference*	Ⓑ Referencia *Reference*
Longitud / *Length*	7 m	7 m
Raíles / *Rail*	510511429	510511469
Cremallera / *Locking track*	510510556	510510556

03 AMORTIGUADORES DE GAS *GAS SPRING*



Amortiguadores de gas *Gas spring*	Referencia *Reference*
2500 N	510511427

04 SISTEMA DE BLOQUEO EN TECHO *STOWING DEVICE*



Sistema de bloqueo en posición horizontal *Stowing device*	Estándar *Regular*	Urban *Urban*
	Referencia *Reference*	Referencia *Reference*
Bloqueo / *Stowing device*	510511428	510511598

Elevadores de tabique móvil manuales / *Manual lifting device*

POMMIER

ADELIFT

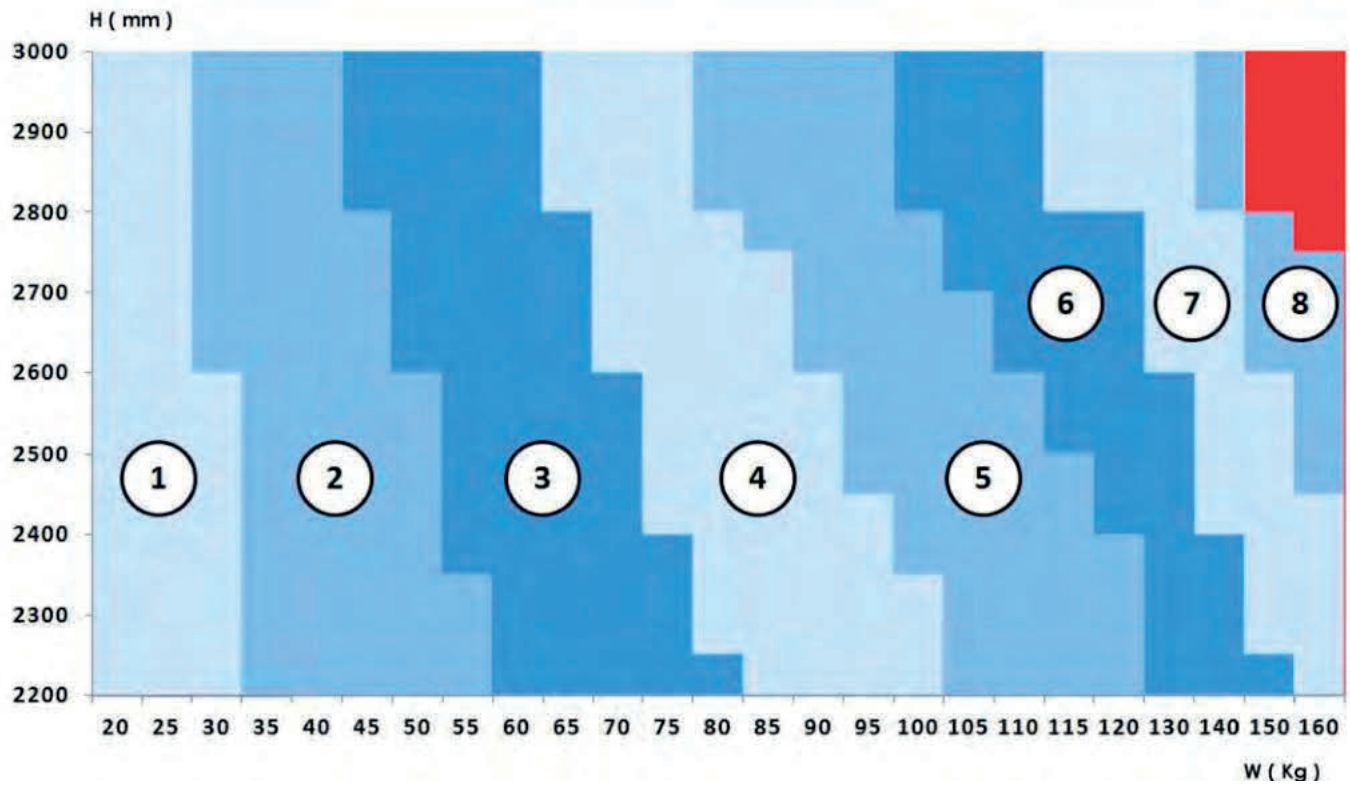

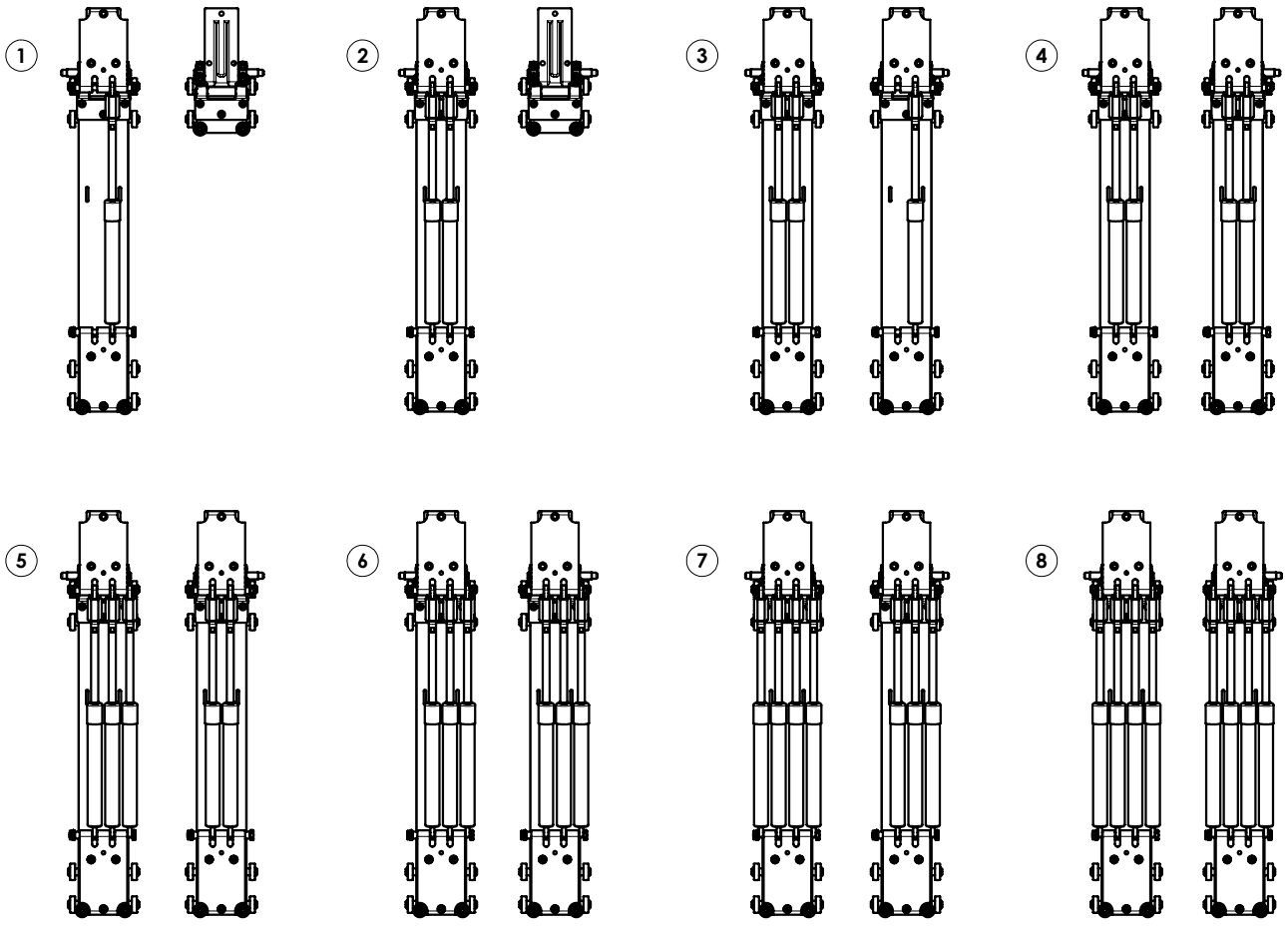

Accesorios complementarios / *Complementary items*

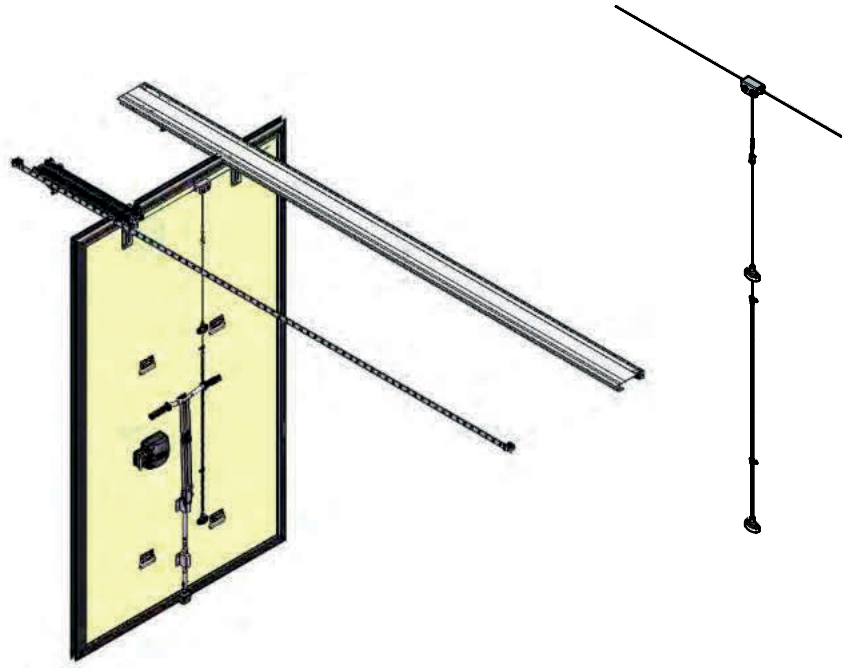

Kit de desbloqueo con cable SOLO.
Cable kit SOLO.

Referencia *Reference*	Kg	Acabado *Finish*
510511467	0,980	Acero inoxidable *Stainless Steel*



Cierre articulado exterior para bloquear el tabique al suelo.
External articulated locking gear to block the partition wall to the floor.

Referencia *Reference*	Kg	Acabado *Finish*
510511279	4,381	Acero inoxidable *Stainless Steel*

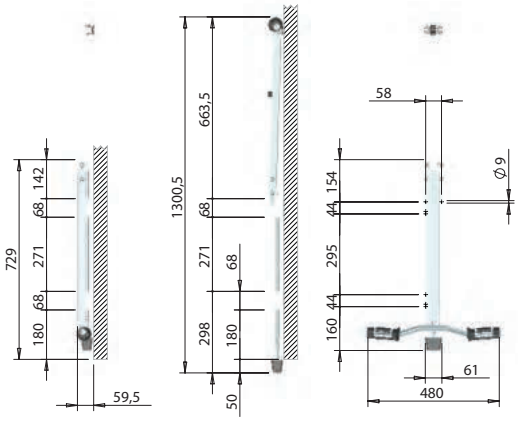

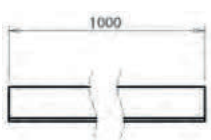

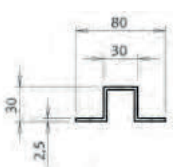

ADELIFT

Omega bruto longitud 1000 mm.
Self colour omega profile length 1000 mm.

Referencia *Reference*	Longitud *Length*	Acabado *Finish*
510511587	1 m	Aluminio *Aluminium*

Accesorios complementarios / *Complementary items*



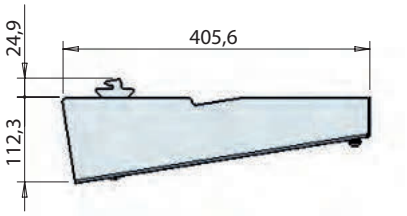

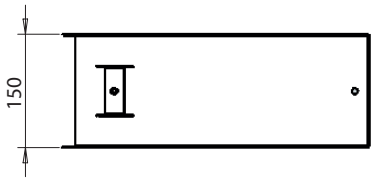

Tapa de protección para amortiguador de gas.
Gas spring housing.

Referencia *Reference*	Kg	Acabado *Finish*
510511464	2,010	Acero inoxidable *Stainless Steel*

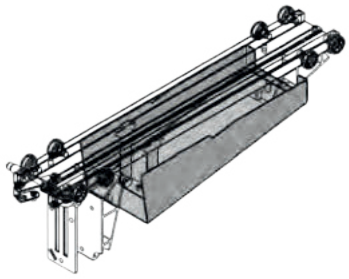

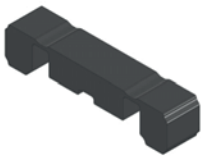

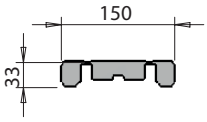



Junta de aislamiento.
Insulating gasket.

Referencia *Reference*	Kg	Acabado *Finish*
510511465	0,025	EPDM *EPDM*

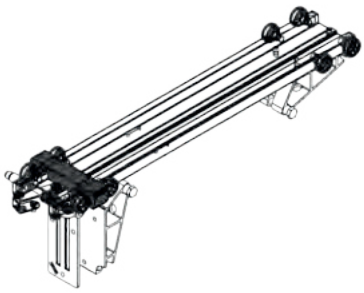

Accesorios complementarios / *Complementary items*



Palanca de manipulación para bloquear el tabique móvil al techo.
External articulated lever to block partition wall horizontally.

Referencia *Reference*	Kg	Acabado *Finish*
510511689	1,25	Acero inoxidable *Stainless Steel*

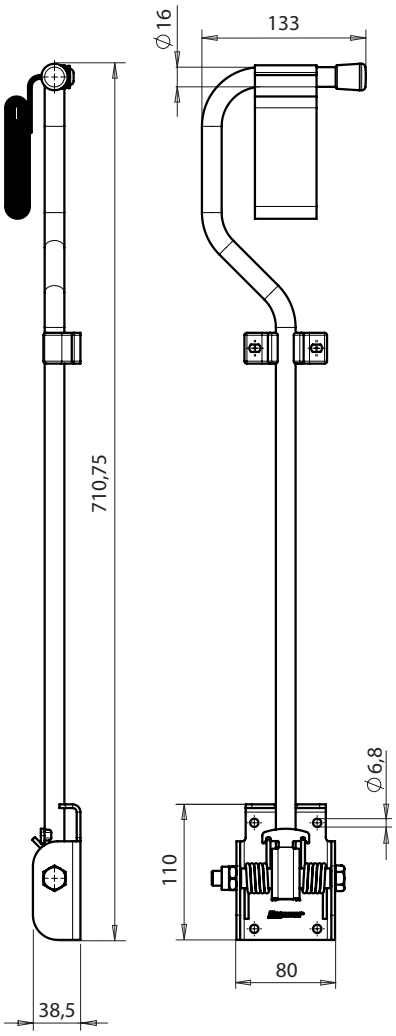

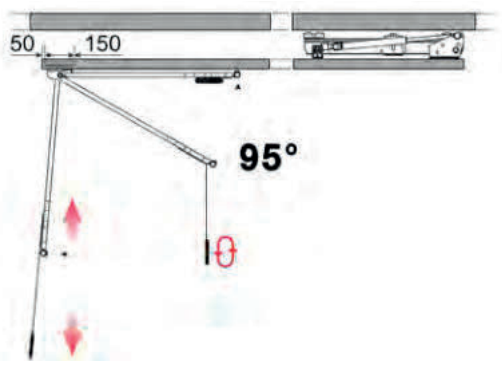

Accesorios complementarios / *Complementary items*



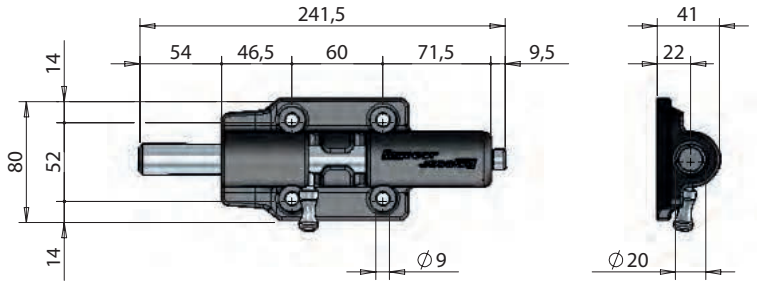

Pestillo con muelle para tabique móvil.
Spring loaded bolt for partition wall.

Referencia *Reference*	Kg	Acabado *Finish*
741211058	0,680	Plástico *Plastic*



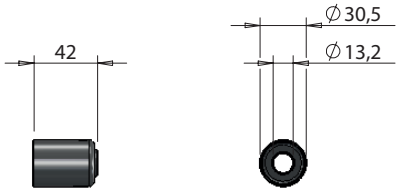

Tapa de protección para amortiguador de gas.
Rubber protection cover for gas spring of power lift.

Referencia *Reference*	Kg	Acabado *Finish*
710511283	0,004	Plástico *Plastic*



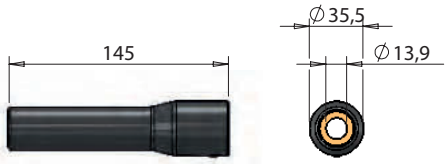

Tubo de protección para amortiguador de gas.
Double stage protective sleeve for power lift gas springs.

Referencia *Reference*	Kg	Acabado *Finish*
510510925	0,166	Aluminio *Aluminium*



Iluminación LED / *LED lighting*



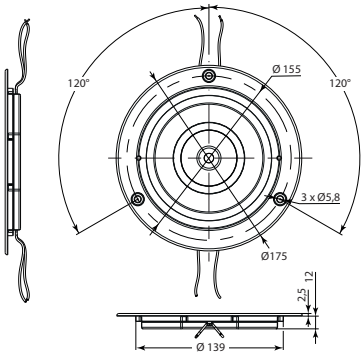

IRIZIUM PR1100

Plafón empotrado, plástico blanco.
Recessed ceiling light, white plastic.

Referencia *Reference*	Kg	A	V	W	lm	°C	IP
4052500	0,116	0,63A @12V 0,33A @24V	12 24	7,56W @12V 7,92W @24V	1100	-35 +50	67



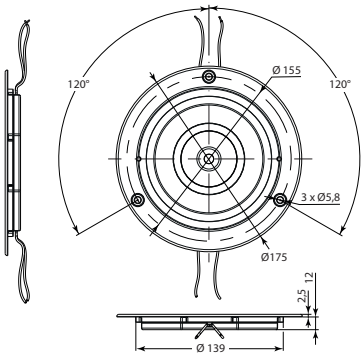

IRIZIUM PR1100 IR

Plafón empotrado con detector, plástico blanco.
Recessed ceiling light with sensor, white plastic.

Referencia *Reference*	Kg	A	V	W	lm	°C	IP
4052510	0,116	0,63A @12V 0,33A @24V	12 24	7,56W @12V 7,92W @24V	1100	-35 +50	67



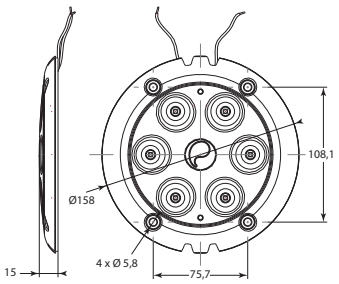

IRIZIUM AX 1000

Plafón aplique 6 leds, aluminio blanco.
White external 6 led aluminium ceiling light.

Referencia *Reference*	Kg	A	V	W	lm	°C	IP
4052310	0,18	1,32A @ 12V 0,62A @ 24V	12 24	15,84W @12V 14,88W @24V	1021	-40 +80	67



Obturador de moldura pasacables para 4052310.
Wire conduit cap for 4052310.

Referencia *Reference*	Kg
40522400P	0,004



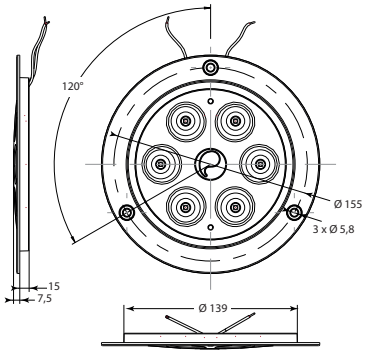

IRIZIUM AR 1000

Plafón empotrado 6 leds, aluminio blanco.
White recessed 6 led aluminium ceiling light.

Referencia *Reference*	Kg	A	V	W	lm	°C	IP
4052300	0,192	1,32A @ 12V 0,62A @ 24V	12 24	15,84W @12V 14,88W @24V	1021	-40 +80	67

Iluminación LED / *LED lighting*



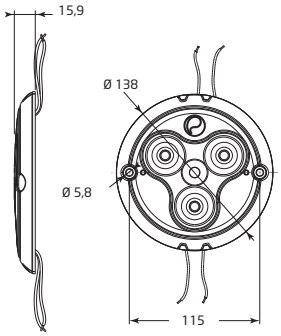

IRIZIUM PX 500

Plafón en aplique.
External ceiling light.

Referencia *Reference*	Kg	A	V	W	lm	°C	IP
4052360	0,116	0,38A @ 24V 0,69A @ 12V	12 24	9,12W @ 24V 8,28W @ 12V	565	-40° +80°	67



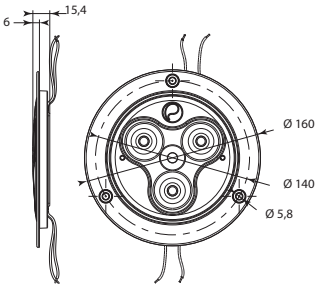

IRIZIUM PR 500

Plafón empotrado.
Recessed ceiling light.

Referencia *Reference*	Kg	A	V	W	lm	°C	IP
4052350	0,133	0,38A @ 24V 0,69A @ 12V	12 24	9,12W @ 24V 8,28W @ 12V	565	-40° +80°	67



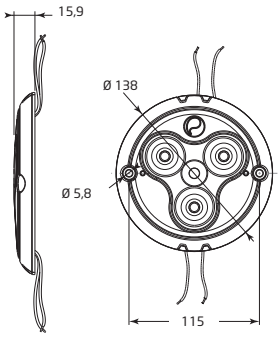

IRIZIUM PX 500 IR

Plafón en aplique con detector.
External ceiling light, with sensor.

Referencia *Reference*	Kg	A	V	W	lm	°C	IP
4052380	0,12	0,38A @ 24V 0,69A @ 12V	12 24	9,12W @ 24V 8,28W @ 12V	565	-30° +50°	67



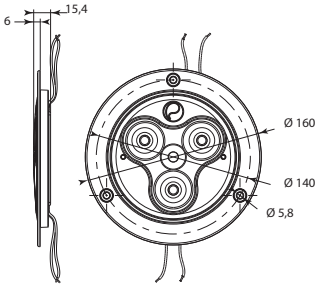

IRIZIUM PR 500 IR

Plafón empotrado con detector.
Recessed ceiling light, with sensor.

Referencia *Reference*	Kg	A	V	W	lm	°C	IP
4052370	0,132	0,38A @ 24V 0,69A @ 12V	12 24	9,12W @24V 8,28W @ 12V	565	-30° +50°	67



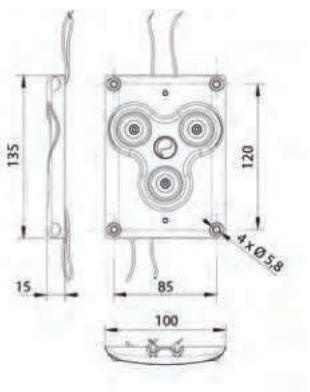

IRIZIUM AX 600

Plafón en aplique, aluminio blanco.
External ceiling light, white aluminium.

Referencia *Reference*	Kg	A	V	W	lm	°C	IP
4052330	0,221	0,29A @ 24V 0,51A @ 12V	12 24	7W @ 24V 6W @ 12V	650	-40 +80	67

Iluminación LED / *LED lighting*



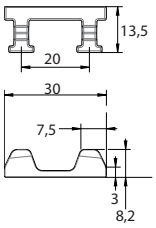

Obturador de moldura pasacables para 4052330.
Wire conduit cap for 4052330.

Referencia *Reference*	Kg	
40522500B	0,004	50



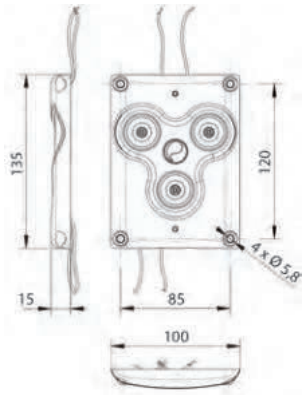

IRIZIUM AX 600 NWC

Plafón en aplique, aluminio blanco.
External ceiling light without wire conduit holes, white aluminium.

Referencia *Reference*	Kg	A	V	W	lm	°C	IP
4052335	0,221	0,29A @24V 0,51A @12V	12 24	7W @24V 6W @12V	650	-40 +80	67



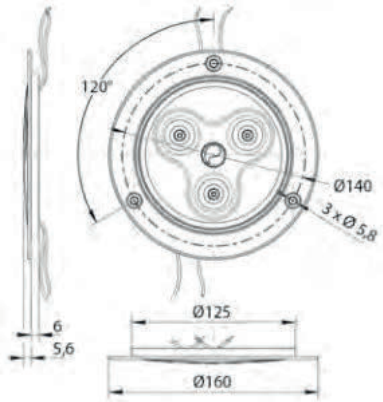

IRIZIUM AR 600

Plafón empotrado, aluminio blanco.
Recessed ceiling light. White aluminium.

Referencia *Reference*	Kg	A	V	W	lm	°C	IP
4052320	0,229	0,29A @24V 0,51A @12V	12 24	7W @24V 6W @12V	650	-40 +80	67



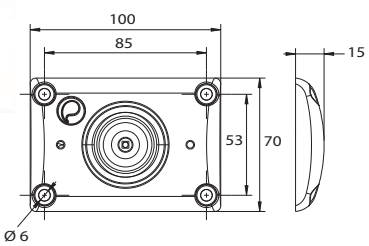

IRIZIUM AX 300

Plafón en aplique, aluminio blanco.
External ceiling light, white aluminium.

Referencia *Reference*	Kg	A	V	W	lm	°C	IP
4052400	0,135	0,31A @12V 0,16A @24V	12 24	3,9	330	-40 +80	67

Iluminación LED / *LED lighting*



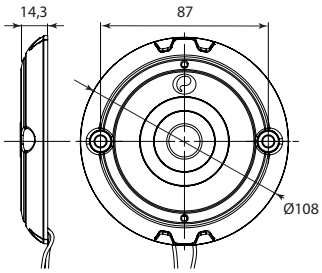

IRIZIUM PX300

Plafón en aplique, plástico blanco.
External ceiling light, white plastic.

Referencia *Reference*	Kg	A	V	W	lm	°C	IP
4052450	0,072	0,11A @24V 0,19A @12V	12 24	2,64W @24V 2,28W @12V	320	-35° +50°	67



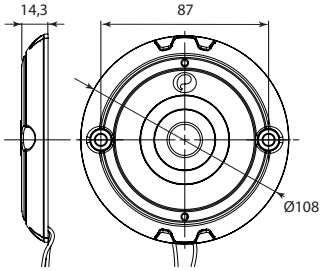

IRIZIUM PX300 SW

Plafón en aplique con interruptor temporizado programable (10 minutos) e impermeable, plástico blanco.
External ceiling light with programmable timed mode (10 minutes), waterproof switch, white plastic.

Referencia *Reference*	Kg	A	V	W	lm	°C	IP
4052455	0,072	0,11A @24V 0,19A @12V	12 24	2,64W @24V 2,28W @12V	320	-35° +50°	67



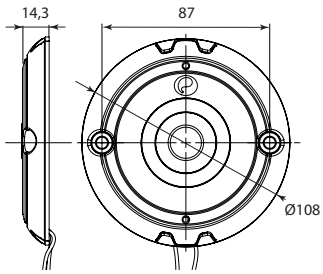

IRIZIUM PX300 IR

Plafón en aplique con detector, plástico blanco.
External ceiling light, with sensor, white plastic.

Referencia *Reference*	Kg	A	V	W	lm	°C	IP
4052460	0,072	0,11A @24V 0,19A @12V	12 24	2,64W @24V 2,28W @12V	320	-35° +50°	67



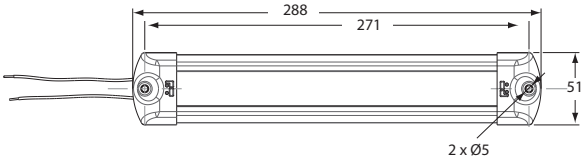

Regleta aluminio con leds.
Aluminium leds strip light.

Referencia *Reference*	Kg	A	V	W	lm	°C	IP
4052280	0,13	0,22A @12V 0,11A @24V	12 24	2,7	188	0 +60	-

Control de iluminación / *Lighting controls*

POMMIER



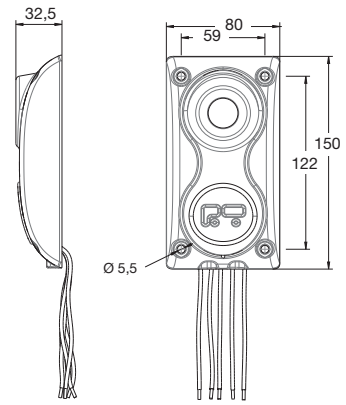

SYOU

Detector de infrarrojos 10 A.
Infrared sensor. With timer, commutable current 10 A.

Referencia *Reference*	Kg	A	V	°C	IP
4051925	0,32	10A	12 24	-30 +50	67



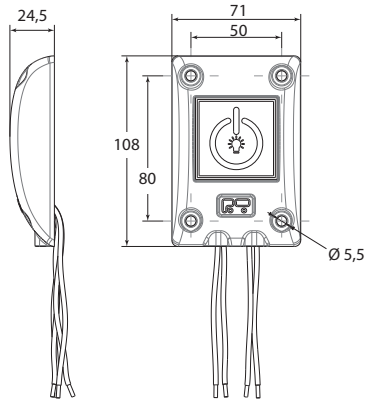

Interruptor temporizado. Temporización regulable (0/10/20/45 minutos) en aplique. Caja en aluminio blanco. Preaviso de fin de temporización, carga conmutable 15 A.
External adjustable (0/10/20/45 minutes) timer switch. White aluminium housing. End of delay flashing. Commutable current 15 A.

Referencia *Reference*	Kg	V	°C	IP
4051916	0,108	12 24	-20 +50	67



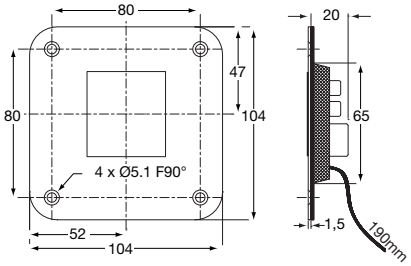

Interruptor temporizado empotrable, regulable (0/10/20/45 minutos), con junta de estanqueidad. Preaviso de fin de temporización, carga conmutable 15 A.
Recessed timer switch, with foam seal. Adjustable setting (0/10/20/45 minutes). End of delay flashing. Commutable current 15 A.

Referencia *Reference*	Kg	V	°C	IP
4051912R	0,196	12 24	-30 +50	67



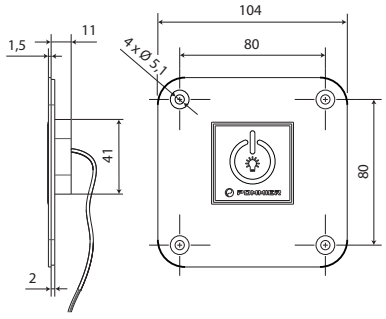

Interruptor auxiliar sin temporización para 4051912R o 4051916, 4051918.
Auxiliary push button without timer for 4051912R and 4051916, 4051918.

Referencia *Reference*	Kg	V	°C	IP
4051913	0,04	12 24	-30 +50	67



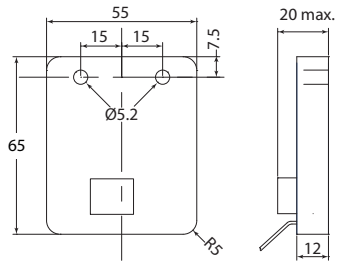

Módulo temporizador 20 Min.
Carga conmutables 10 A.
Timer module, 20 Min delay. Commutable current 10 A.

Referencia *Reference*	Kg	V	°C
4051918	0,085	12 24	-20 +50

Alimentación / *Power supplies*



Alimentación 230VAC/12VDC 5A para plafones led.
230VAC/12VDC 5A Power supply for Led ceiling light.

Referencia *Reference*	Kg	W
4052226	0,408	60

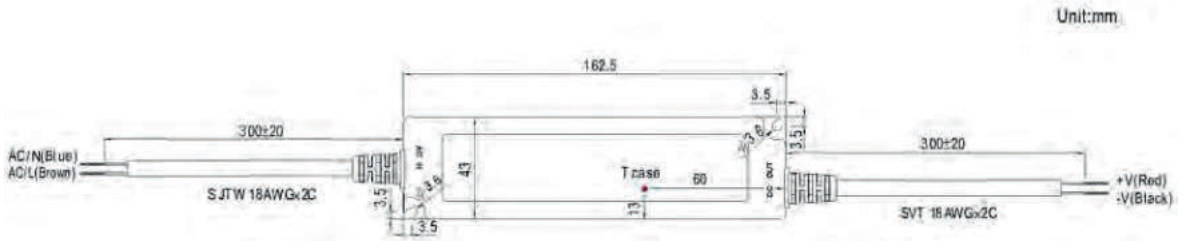

Cables y accesorios / *Cables and accessories*

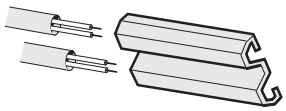

Moldura pasacables P.V.C. blanco.
White P.V.C. wire conduit.

Referencia *Reference*	Kg	Longitud *Length*
4051933	0,075	5

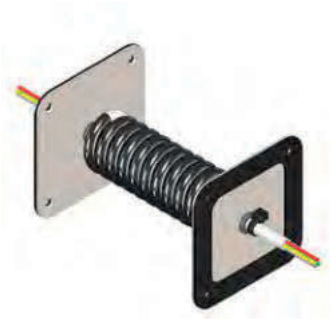

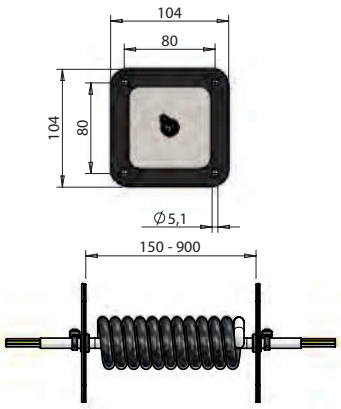

Cable de unión 5 x 1 mm², conectores 6.35 mm, extensible de 150 a 900 mm. Platinas inox con juntas de estanqueidad.
Junction cable 5 x 1 mm², 6.35 mm connectors. Extendable from 150 to 900 mm. Stainless steel plates with gaskets.

Referencia *Reference*	Kg	Longitud *Length*
025711174	0,454	150-900

Cables y accesorios / *Cables and accessories*



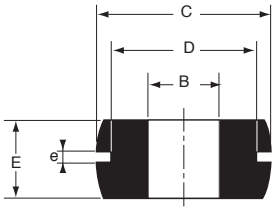

Pasacables.
Grommets.

Referencia *Reference*	B (mm)	C (mm)	D (mm)	E (mm)	e (mm)	
5103340	6	15	10	8	3	
5103350	8	20	12	7	2	
5103351	12	25	18	10	2,5	
5103353	24	44	34	15	2	
5133407	10	19	15	7	2	
5133533	6	15	10	7	2	
5133535	7	15	10	7	2	
5133537	8	19	13	7	2	
5133541	12	29	19	14	5	100

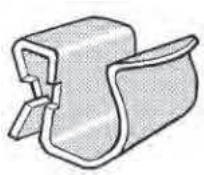

Grapas para fijación cables. Sobre chapa de 2 a 7.
Cables clips. For sheet 2 to 7.

Referencia *Reference*	Ø
5052700	06-09
5052710	10-14

ACCESORIOS BAJO CHASIS
SUB-FRAME ACCESSORIES

ACCESORIOS DE RUEDAS / *WHEEL ACCESSORIES*	491
CAJAS DE HERRAMIENTAS ACERO / *STEEL TOOLBOXES*	434
CAJAS DE HERRAMIENTAS DE PLÁSTICO / *PLASTIC TOOLBOXES*	438
CAJAS DE HERRAMIENTAS DIVERSAS Y ACCESORIOS / *VARIOUS TOOLBOXES AND ACCESSORIES*	454
CAJAS DE HERRAMIENTAS INOXIDABLES / *STAINLESS STEEL TOOLBOXES*	432
EXTINTORES / *EXTINGUISHERS*	453
FALDONES / *MUD-FLAPS*	486
GUARDABARROS / *MUDGUARDS*	463

Cajas de herramientas inoxidables / *Stainless steel toolboxes*

DAKEN



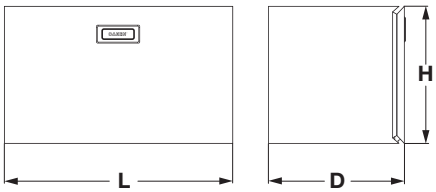

ZEN10

Caja herramientas ZEN12 acero inoxidable pulido AISI 304 BA con 1 maneta ZEN acero inoxidable pulido.
Polished stainless steel AISI 304 BA tool-box ZEN10 with 1 polished stainless steel handle ZEN.

ECE R73-01

Referencia *Reference*	Kg	H	L	D	Espesor *Thickness*	Capacidad (L) *Capacity*	Disponibilidad *On stock*	
398Z1000	8,90	300	400	300	1,5	32	-	48
398Z1010	14,60	350	500	400	1,5	63	-	36
398Z1020	22,30	400	600	500	1,5	108	-	24
398Z1021	27,90	600	600	600	1,5	194	-	16



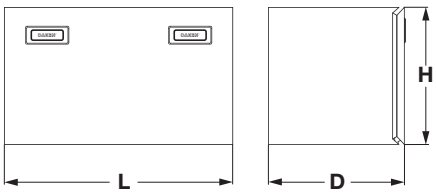

ZEN10

Caja herramientas ZEN10 acero inoxidable pulido AISI 304 BA con 2 manetas ZEN acero inoxidable pulido.
Polished stainless steel AISI 304 BA tool-box ZEN10 with 2 polished stainless steel handle ZEN.

ECE R73-01

Referencia *Reference*	Kg	H	L	D	Espesor *Thickness*	Capacidad (L) *Capacity*	Disponibilidad *On stock*	
398Z1040	28,10	500	800	500	1,5	180	-	8
398Z1043	34,60	600	800	600	1,5	259	-	8
398Z1060	33,40	500	1000	500	1,5	225	-	8
398Z1063	40,60	600	1000	600	1,5	324	-	8
398Z1080	38,60	500	1200	500	1,5	270	-	8
398Z1090	45,10	500	1450	500	1,5	324	-	8



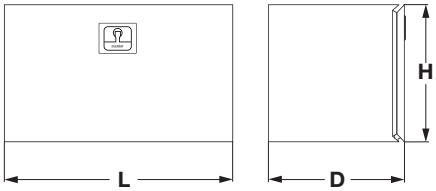

ZEN12

Caja herramientas ZEN12 acero inoxidable pulido AISI 304 BA con 1 maneta NexT acero inoxidable.
Polished stainless steel AISI 304 BA tool-box ZEN12 with 1 polished stainless steel handle NexT.

ECE R73-01

Referencia *Reference*	Kg	H	L	D	Espesor *Thickness*	Capacidad (L) *Capacity*	Disponibilidad *On stock*	
398Z1200	8,90	300	400	300	1,5	32	X	
398Z1210	14,60	350	500	400	1,5	63	X	
398Z1220	22,30	400	600	500	1,5	108	X	
398Z1221	27,90	600	600	600	1,5	194	-	16

Cajas de herramientas inoxidables / *Stainless steel toolboxes*

DAKEN



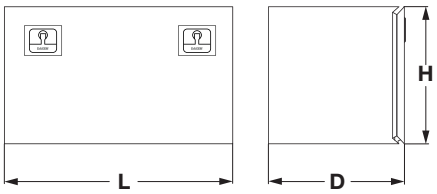

ZEN12

Caja herramientas ZEN12 acero inoxidable pulido AISI 304 BA con 2 manetas NexT acero inoxidable pulido.
Polished stainless steel AISI 304 BA tool-box ZEN12 with 2 polished stainless steel handles NexT.

ECE R73-01

Referencia *Reference*	Kg	H	L	D	Espesor *Thickness*	Capacidad (L) *Capacity*	Disponibilidad *On stock*	
398Z1240	28,10	500	800	500	1,5	180	X	
398Z1243	34,60	600	800	600	1,5	259	-	8
398Z1260	33,40	500	1000	500	1,5	225	X	
398Z1263	40,60	600	1000	600	1,5	324	-	8
398Z1280	38,60	500	1200	500	1,5	270	X	
398Z1290	45,10	500	1450	500	1,5	324	-	8



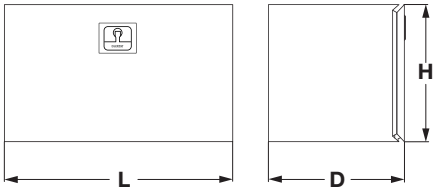

ZEN13

Caja herramientas ZEN12 acero inoxidable pulido AISI 304 BA con 1 maneta NexT acero inoxidable.
Polished stainless steel AISI 304 BA tool-box ZEN13 with 1 stainless steel handle NexT.

ECE R73-01

Referencia *Reference*	Kg	H	L	D	Espesor *Thickness*	Capacidad (L) *Capacity*	Disponibilidad *On stock*	
398Z1300	7,10	300	400	300	1,2	32	-	48
398Z1310	11,70	350	500	400	1,2	63	-	36
398Z1320	17,80	400	600	500	1,2	108	-	24



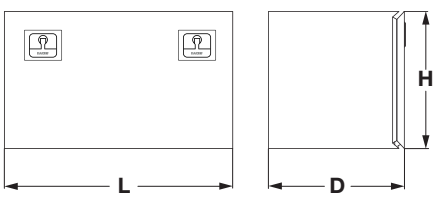

ZEN13

Caja herramientas ZEN12 acero inoxidable pulido AISI 304 BA con 2 manetas NexT acero inoxidable.
Polished stainless steel AISI 304 BA tool-box ZEN13 with 2 stainless steel handles NexT.

ECE R73-01

Referencia *Reference*	Kg	H	L	D	Espesor *Thickness*	Capacidad (L) *Capacity*	Disponibilidad *On stock*	
398Z1340	22,50	500	800	500	1,2	180	-	8
398Z1360	26,70	500	1000	500	1,2	225	-	8

Cajas de herramientas acero / *Steel toolboxes*

DAKEN



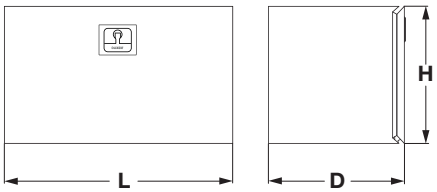

ZEN30

Caja herramientas ZEN30 acero galvanizado + pintura negra con 1 maneta N[illegible] plástico.
Electro galvanized + black paint tool-box ZEN30 with 1 plastic handle NexT.

Referencia *Reference*	Kg	H	L	D	Espesor *Thickness*	Capacidad (L) *Capacity*	Disponibilidad *On stock*	
398Z3000	8,90	300	400	300	1,5	32	X	
398Z3002	11,40	450	450	450	1,5	16.40	X	
398Z3010	14,60	350	500	400	1,5	63	X	
398Z3020	22,30	400	600	500	1,5	108	X	
398Z3021	27,90	600	600	600	1,5	194	-	16



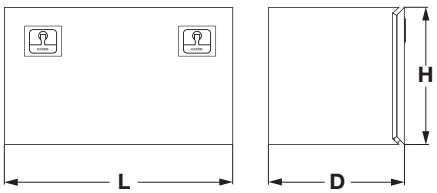

ZEN30

Caja herramientas ZEN30 electrogalvanizada + pintura poliester con 2 manetas NexT plástico.
Electro galvanized + black paint tool-box ZEN30 with 2 plastic handles NexT.

Referencia *Reference*	Kg	H	L	D	Espesor *Thickness*	Capacidad (L) *Capacity*	Disponibilidad *On stock*	
398Z3020006	13,30	300	600	300	1,5		X	
398Z3020007	19,60	400	600	450	1,5		X	
398Z3040	28,10	500	800	500	1,5	180	X	
398Z3043	34,60	600	800	600	1,5	259	-	8
398Z3060	33,40	500	1000	500	1,5	225	X	
398Z3063	40,60	600	1000	600	1,5	324	-	8
398Z3080	38,60	500	1200	500	1,5	270	X	
398Z3090	45,10	500	1450	500	1,5	324	-	8



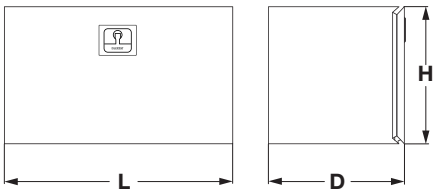

ZEN31

Caja herramientas ZEN31 electrogalvanizada + pintura negra con 1 maneta NexT plástico.
Electro galvanized + black paint tool-box ZEN31 with 1 plastic handle NexT.

Referencia *Reference*	Kg	H	L	D	Espesor *Thickness*	Capacidad (L) *Capacity*	Disponibilidad *On stock*	
398Z3100	7,10	300	400	300	1,2	32	-	48
398Z3110	11,70	350	500	400	1,2	63	-	36
398Z3120	17,80	400	600	500	1,2	108	-	24

Cajas de herramientas acero / *Steel toolboxes*

DAKEN



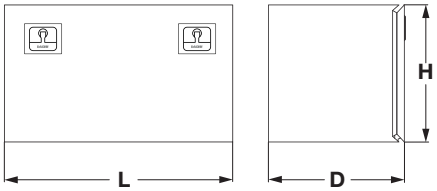

ZEN31

Caja herramientas ZEN31 electrogalvanizada + pintur negra con 2 manetas NexT plástico.
Electro galvanized + black paint tool-box ZEN31 with 2 plastic handles NexT.

ECE R73-01

Referencia *Reference*	Kg	H	L	D	Espesor *Thickness*	Capacidad (L) *Capacity*	Disponibilidad *On stock*	
398Z3140	22,50	500	800	500	1,2	180	-	8
398Z3160	26,70	500	1000	500	1,2	225	-	8



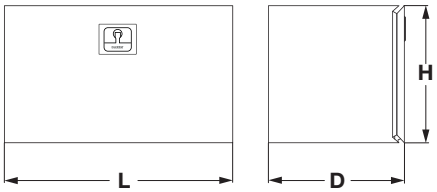

ZEN42

Caja herramientas ZEN42 acero + puerta acero inoxidable AISI 304 BA con 1 maneta NexT acero inoxidable.
Steel + polished stainless steel door tool-box ZEN42 with 1 stainless steel handle NexT.

ECE R73-01

Referencia *Reference*	Kg	H	L	D	Espesor *Thickness*	Capacidad (L) *Capacity*	Disponibilidad *On stock*	
398Z4200	8,90	300	400	300	1,5	32	-	48
398Z4210	14,60	350	500	400	1,5	63	-	36
398Z4220	22,30	400	600	500	1,5	108	-	24
398Z4221	27,90	600	600	600	1,5	194	-	16



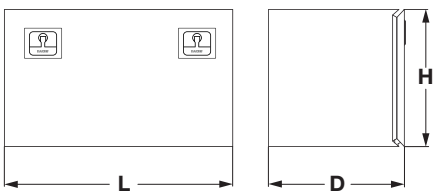

ZEN42

Caja herramientas ZEN42 acero + puerta inoxidable pulido con 2 manetas NexT acero inoxidable.
Steel + polished stainless steel door tool-box ZEN42 with 2 stainless steel handles NexT.

ECE R73-01

Referencia *Reference*	Kg	H	L	D	Espesor *Thickness*	Capacidad (L) *Capacity*	Disponibilidad *On stock*	
398Z4240	28,10	500	800	500	1,5	180	-	8
398Z4243	34,60	600	800	600	1,5	259	-	8
398Z4260	33,40	500	1000	500	1,5	225	-	8
398Z4263	40,60	600	1000	600	1,5	324	-	8
398Z4280	38,60	500	1200	500	1,5	270	-	8
398Z4290	45,10	500	1450	500	1,5	324	-	8

Cajas para transpalets / *Forklift toolboxes*

DAKEN

ZEN86



Caja transpaleta ZEN86 acero electrogalvanizado + pintura negra con 1 maneta NexT plástico.
Electro galvanized + black paint transpallet box ZEN86 with 1 plastic handl NexT.

ECE R73-01

Referencia *Reference*	Kg	H	L	D	Espesor *Thickness*
398Z8620	60	650	670	1600	1,5
398Z8640	70	650	820	1600	1,5

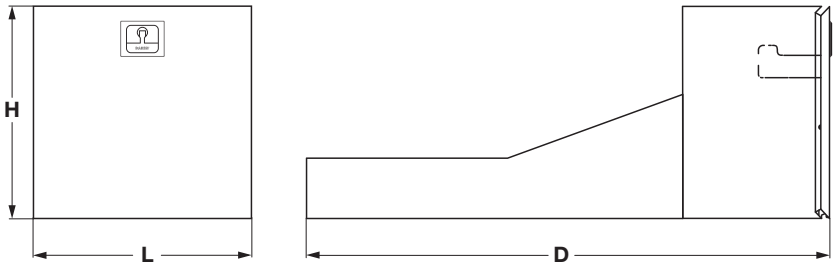

ZEN84



Caja transpaleta ZEN84 acero inoxidable pulido AISI 304 A con 1 maneta NexT acero inoxidable.
Polished stainless steel AISI 304 BA transpallet box ZEN84 with 1 stainless steel handl NexT.

ECE R73-01

Referencia *Reference*	Kg	H	L	D	Espesor *Thickness*	Disponibilidad *On stock*	
398Z8420	60	650	670	1600	1,5	-	4
398Z8440	70	650	820	1600	1,5	-	4

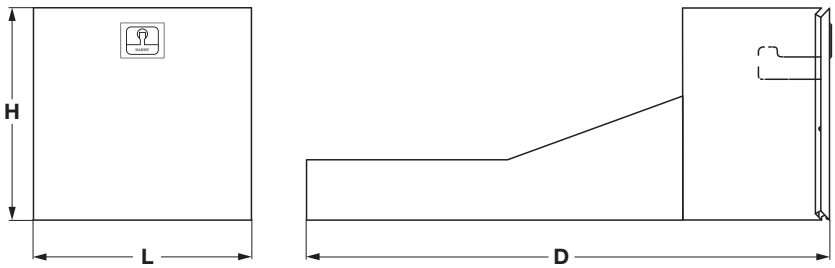

Caja paleta / *Pallet boxes*

DAKEN



ZEN80

Caja paleta ZEN80 acero electrogalvanizado + puerta pintura blanca con 3 cerraduras.
Electro galvanized + white paint door pallet box ZEN80 with 3 toggle fasteners.

ECE R73-01

Referencia *Reference*	Kg	H	L	D	Espesor *Thickness*	Paletas *Pallets*	Disponibilidad *On stock*	
398Z8000	180	504	1094	2454	1,5	8	-	4
398Z8010	226	504	1954	2454	1,5	16	-	4
398Z8020	393	465	2754	2454	1,5	18	-	4
398Z8030	246	698	1954	2454	1,5	24	-	3
398Z8031	298	504	2754	2454	1,5	24	-	4
398Z8040	316	648	2754	2454	1,5	30	-	3
398Z8050	400	504	3554	2454	1,5	32	-	4
398Z8060	355	698	2754	2454	1,5	36	-	3
398Z8061	410	648	3354	2454	1,5	36	-	3

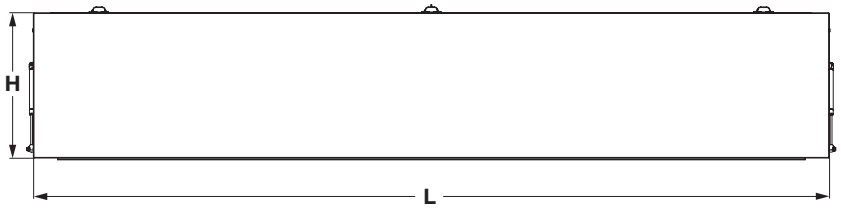

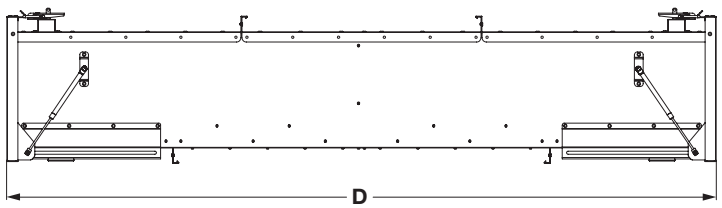

Cajas de herramientas de plástico / *Plastic toolboxes*

DAKEN





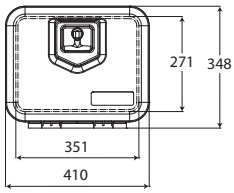

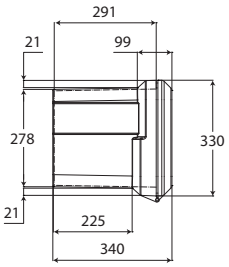

WELVET 400

Cajón de herramientas en polipropileno negro con soporte de fijación (sin montar) (*) o sin soporte (**).
Black polypropylene toolbox with supports (not assembled) (*) or without supports (**).

ECE R73-01

Referencia *Reference*	Kg	Tipo *Type*	Capacidad (L) *Capacity*
3950628	5	*	28,5
3950628SF	3	**	28,5





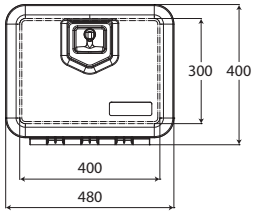

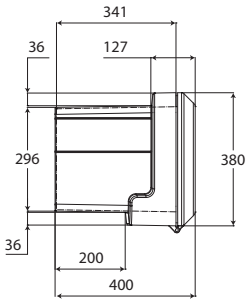

WELVET 500

Cajón de herramientas en polipropileno negro con soporte de fijación (sin montar) (*) o sin soporte (**).
Black polypropylene toolbox with supports (not assembled) (*) or without supports (**).

ECE R73-01

Referencia *Reference*	Kg	Tipo *Type*	Capacidad (L) *Capacity*
3950629	7	*	39,5
3950629SF	5	**	39,5





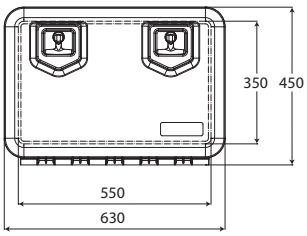

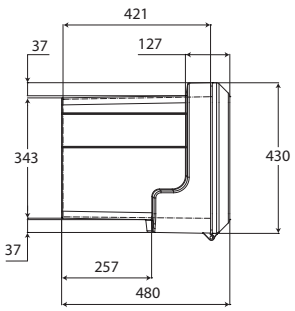

WELVET 600

Cajón de herramientas en polipropileno negro con soporte de fijación (sin montar) (*) o sin soporte (**).
Black polypropylene toolbox with supports (not assembled) (*) or without supports (**).

ECE R73-01

Referencia *Reference*	Kg	Tipo *Type*	Capacidad (L) *Capacity*
3950634	10,40	*	78,5
3950634SF	8	**	78,5

Cajas de herramientas de plástico / *Plastic toolboxes*

DAKEN





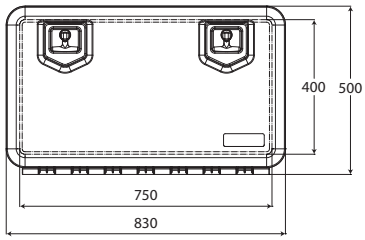

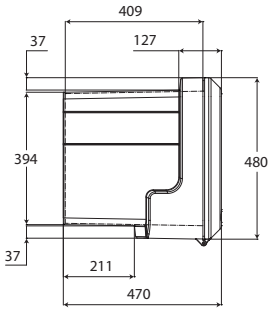

WELVET 800

Cajón de herramientas en polipropileno negro con soporte de fijación (sin montar) (*) o sin soporte (**).
Black polypropylene toolbox with supports (not assembled) (*) or without supports (**).

ECE R73-01

Referencia *Reference*	Kg	Tipo *Type*	Capacidad (L) *Capacity*
3950635	15	*	120
3950635SF	10,5	**	120





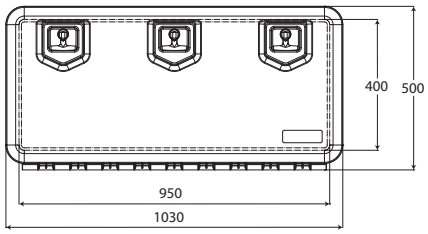

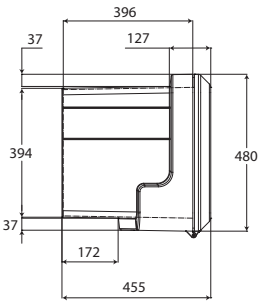

WELVET 1000

Cajón de herramientas en polipropileno negro con soporte de fijación (sin montar) (*) o sin soporte (**).
Black polypropylene toolbox with supports (not assembled) (*) or without supports (**).

ECE R73-01

Referencia *Reference*	Kg	Tipo *Type*	Capacidad (L) *Capacity*
3950636	25	*	155,5
3950636SF	13	**	155,5





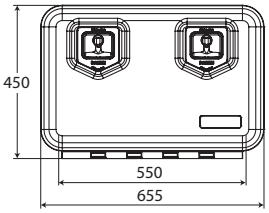

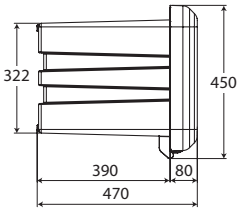

ARKA 600

Cajón de herramientas en polipropileno negro con soporte de fijación (sin montar) (*) o sin soporte (**) .
Black polypropylene toolbox with supports (not assembled) (*) or without supports (**).

ECE R73-01

Referencia *Reference*	Kg	Tipo *Type*	Capacidad (L) *Capacity*
3950637	9,30	*	74
3950637SF	7,60	**	74

Cajas de herramientas de plástico / *Plastic toolboxes*

DAKEN





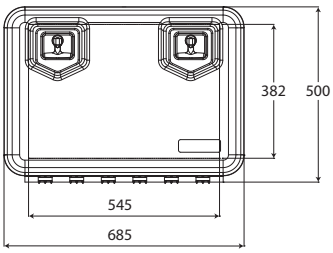

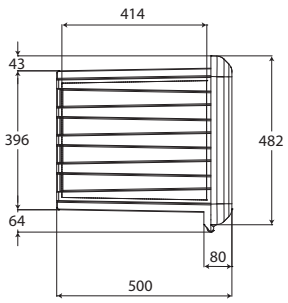

ARKA 685

Cajón de herramientas en polipropileno negro con soporte de fijación (sin montar) (*) o sin soporte (**).
Black polypropylene toolbox with supports (not assembled) (*) or without supports (**).

ECE R73-01

Referencia *Reference*	Kg	Tipo *Type*	Capacidad (L) *Capacity*
3950638	8,20	*	109
3950638SF	6,50	**	109





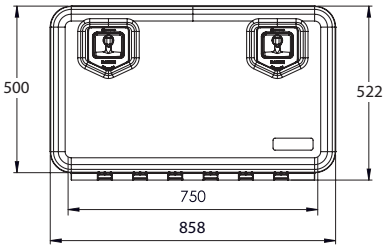

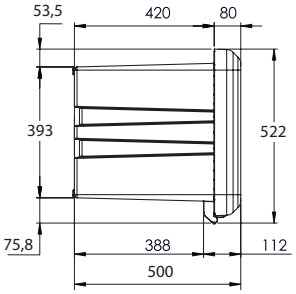

ARKA 800

Cajón de herramientas en polipropileno negro con soporte de fijación (sin montar) (*) o sin soporte (**).
Black polypropylene toolbox with supports (not assembled) (*) or without supports (**).

ECE R73-01

Referencia *Reference*	Kg	Tipo *Type*	Capacidad (L) *Capacity*
3950645	12,20	*	134
3950645SF	10,50	**	134





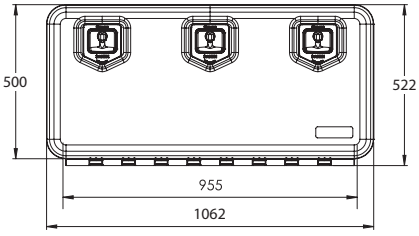

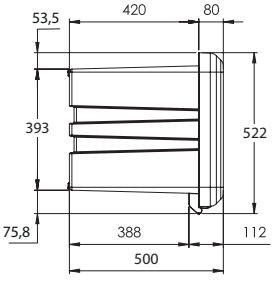

ARKA 1000

Cajón de herramientas en polipropileno negro con soporte de fijación (sin montar) (*) o sin soporte (**).
Black polypropylene toolbox with supports (not assembled) (*) or without supports (**).

ECE R73-01

Referencia *Reference*	Kg	Tipo *Type*	Capacidad (L) *Capacity*
3950646	15,00	*	169,4
3950646SF	13,30	**	169,4

Cajas de herramientas de plástico / *Plastic toolboxes*

DAKEN



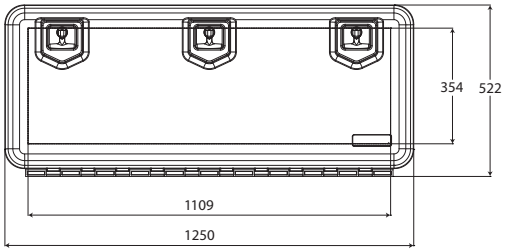

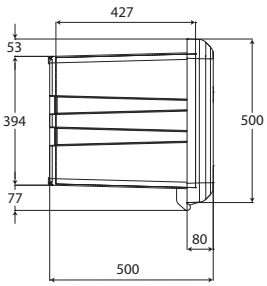

ARKA 1250

Cajón de herramientas en polipropileno negro con soporte de fijación (sin montar) (*) o sin soporte (**).
Black polypropylene toolbox with supports (not assembled) (*) or without supports (**).

ECE R73-01

Referencia *Reference*	Kg	Tipo *Type*	Capacidad (L) *Capacity*
3950639	10,5	*	203
3950639SF	15,5	**	203



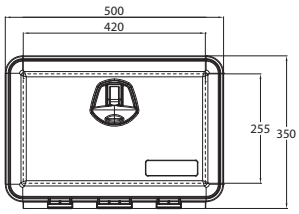

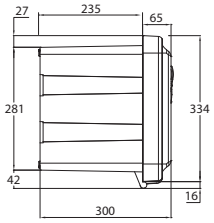



JUST 500 R

Cajón de herramientas en polipropileno negro con soporte de fijación (sin montar) (*) o sin soporte (**).
Black polypropylene toolbox with supports (not assembled) (*) or without supports (**).

ECE R73-01

Referencia *Reference*	Kg	Tipo *Type*	Capacidad (L) *Capacity*
3950680	4,70	*	30,5
3950680SF	3,00	**	30,5



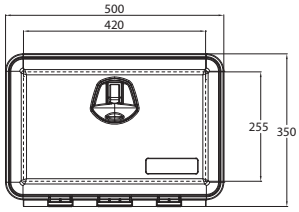

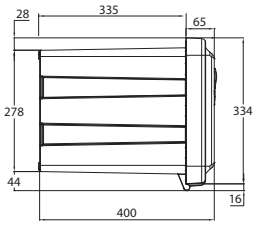

JUST 500

Cajón de herramientas en polipropileno negro con soporte de fijación (sin montar) (*) o sin soporte (**).
Black polypropylene toolbox with supports (not assembled) (*) or without supports (**).

ECE R73-01

Referencia *Reference*	Kg	Tipo *Type*	Capacidad (L) *Capacity*
3950681	5,00	*	41,5
3950681SF	3,30	**	41,5

Cajas de herramientas de plástico / *Plastic toolboxes*

DAKEN



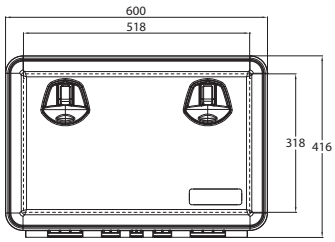

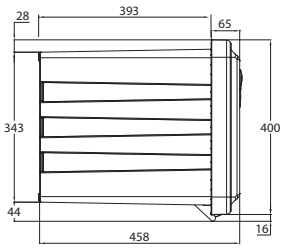

JUST 600

Cajón de herramientas en polipropileno negro con soporte de fijación (sin montar) (*) o sin soporte (**).
Black polypropylene toolbox with supports (not assembled) (*) or without supports (**).

ECE R73-01

Referencia *Reference*	Kg	Tipo *Type*	Capacidad (L) *Capacity*
3950682	6,60	*	74
3950682SF	4,90	**	74



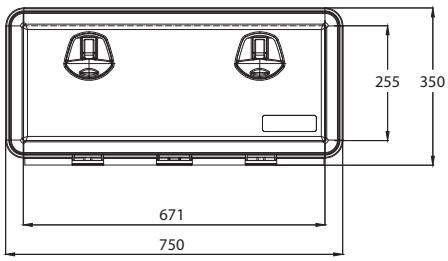

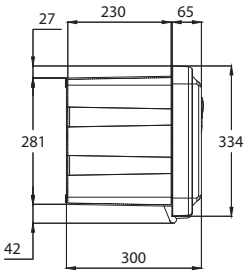



JUST 750 R

Cajón de herramientas en polipropileno negro con soporte de fijación (sin montar) (*) o sin soporte (**).
Black polypropylene toolbox with supports (not assembled) (*) or without supports (**).

ECE R73-01

Referencia *Reference*	Kg	Tipo *Type*	Capacidad (L) *Capacity*
3950683	4,5	*	47,5
3950683SF	4,5	**	47,5



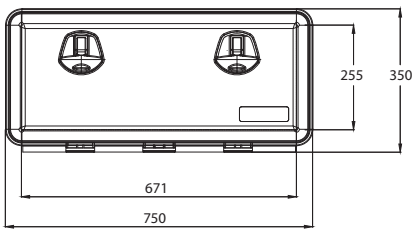

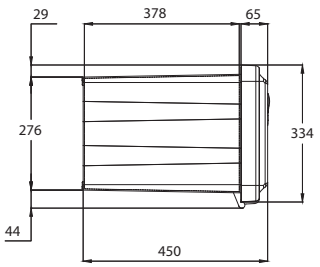

JUST 750

Cajón de herramientas en polipropileno negro con soporte de fijación (sin montar) (*) o sin soporte (**).
Black polypropylene toolbox with supports (not assembled) (*) or without supports (**).

ECE R73-01

Referencia *Reference*	Kg	Tipo *Type*	Capacidad (L) *Capacity*
3950684	5,2	*	74,5
3950684SF	5,2	**	74,5

Cajas de herramientas de plástico / *Plastic toolboxes*

DAKEN



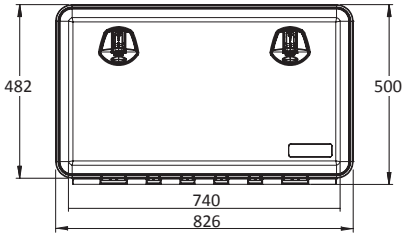

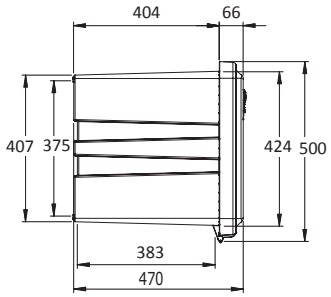

JUST 800

Cajón de herramientas en polipropileno negro con soporte de fijación (sin montar) (*) o sin soporte (**).
Black polypropylene toolbox with supports (not assembled) (*) or without supports (**).

ECE R73-01

Referencia *Reference*	Kg	Tipo *Type*	Capacidad (L) *Capacity*
3950685	9,53	*	127
3950685SF	7,83	**	127



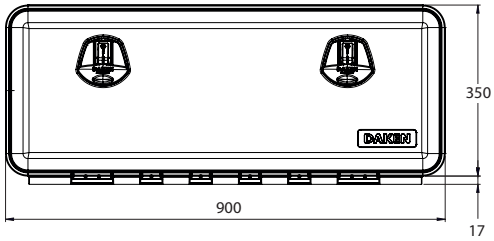

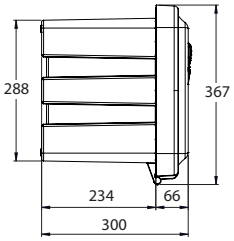



JUST 900R

Cajón de herramientas en polipropileno negro con soporte de fi jación (sin montar) (*) o sin soporte (**) .
Black polypropylene toolbox with supports (not assembled) (*) or without supports (**).

ECE R73-01

Referencia *Reference*	Kg	Tipo *Type*	Capacidad (L) *Capacity*
3950686	7,10	*	57,5
3950686SF	5,40	**	57,5



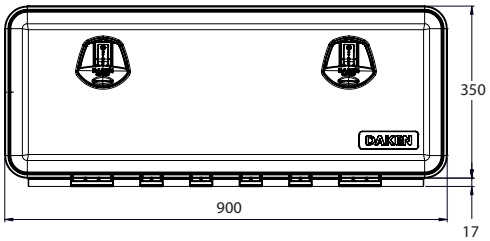

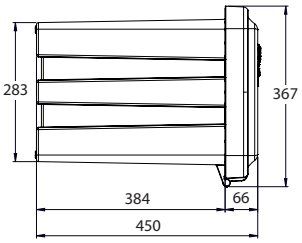

JUST 900

Cajón de herramientas en polipropileno negro con soporte de fi jación (sin montar) (*) o sin soporte (**) .
Black polypropylene toolbox with supports (not assembled) (*) or without supports (**).

ECE R73-01

Referencia *Reference*	Kg	Tipo *Type*	Capacidad (L) *Capacity*
3950687	8,30	*	90
3950687SF	6,60	**	90

Cajas de herramientas de plástico / *Plastic toolboxes*

DAKEN



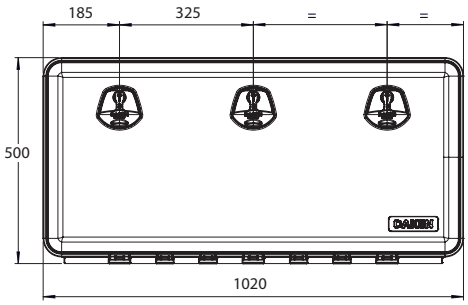

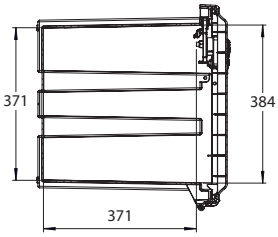

JUST 1000

Cajón de herramientas en polipropileno negro con soporte de fi jación (sin montar) (*) o sin soporte (**) .
Black polypropylene toolbox with supports (not assembled) (*) or without supports (**).

ECE R73-01

Referencia *Reference*	Kg	Tipo *Type*	Capacidad (L) *Capacity*
3950689	11,65	*	153
3950689SF	9,95	**	153



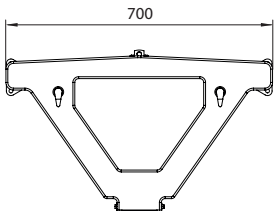

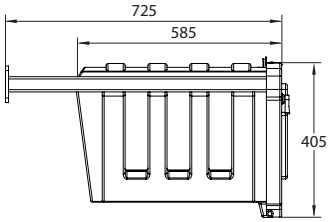

700 MK1

Caja de herramientas triangular con soportes.
Triangular toolbox with supports.

Referencia *Reference*	Kg
100447	9,50

Cajas para extintores y accesorios / *Extinguisher box and accessories*

DAKEN



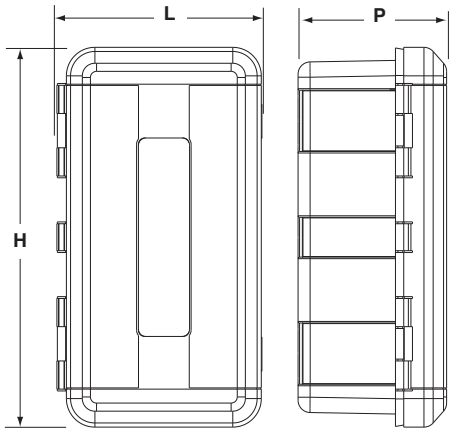

REGON

Caja para extintor 6 kg.
Box for extinguisher 6 kg.

Referencia *Reference*	Kg	L (mm)	H (mm)	P (mm)
3950595	2.40	335	620	240

ECE R73-01



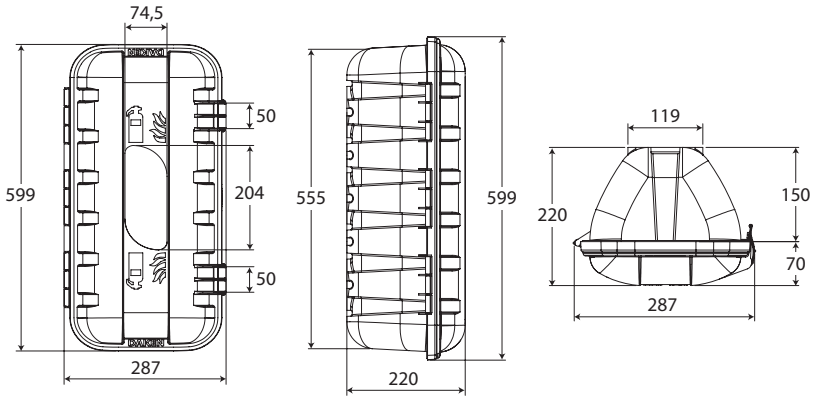

STRIKE

Caja para extintor 6 kg.
Box for extinguisher 6 kg.

Referencia *Reference*	Kg	L (mm)	H (mm)	P (mm)
3950591	1,50	287	600	220

ECE R73-01



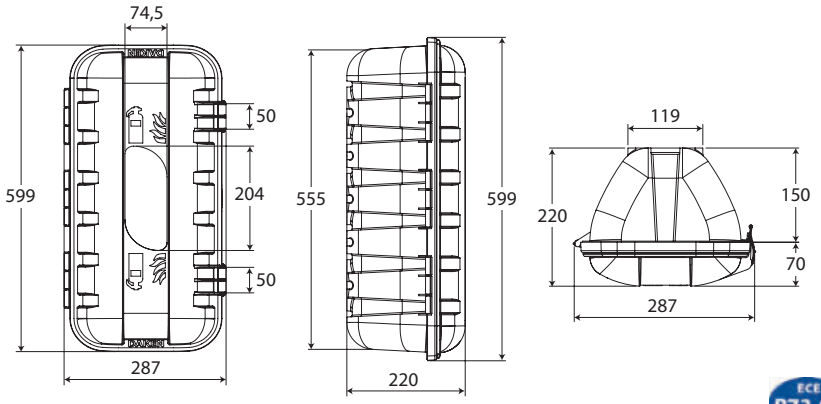

STRIKE

Caja para extintor 6 kg.
Box for extinguisher 6 kg.

Referencia *Reference*	Kg	L (mm)	H (mm)	P (mm)
3950592	1,50	287	600	220

ECE R73-01

Cajas para extintores y accesorios / *Extinguisher box and accessories*

DAKEN



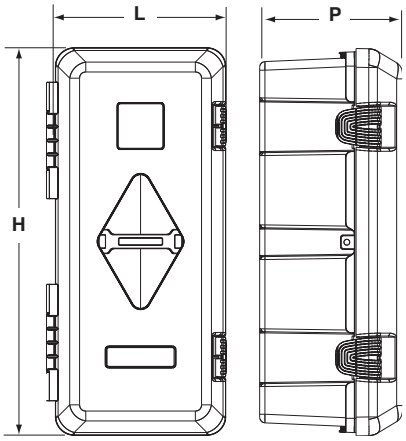

ADAMANT

Caja para extintor 6 kg.
Box for extinguisher 6 kg.

ECE R73-01

Referencia *Reference*	Kg	L (mm)	H (mm)	P (mm)
3950606EI	4,7	310	675	250



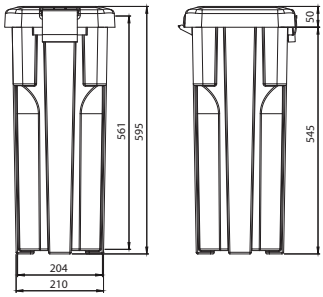

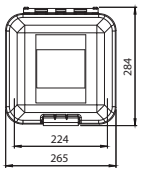

SLIDEN

Caja extintor roja 6 kg.
Red box for extinguisher 6 kg.

ECE R73-01

Referencia *Reference*	Kg
3950593	2,10



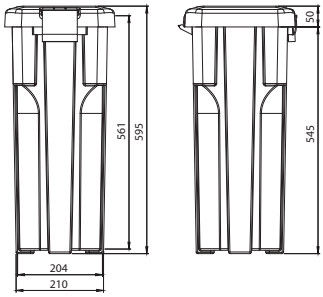

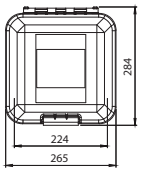

SLIDEN

Caja extintor negra 6 kg.
Black box for extinguisher 6 kg.

ECE R73-01

Referencia *Reference*	Kg
3950594	2,10

Cajas para extintores y accesorios / *Extinguisher box and accessories*

DAKEN



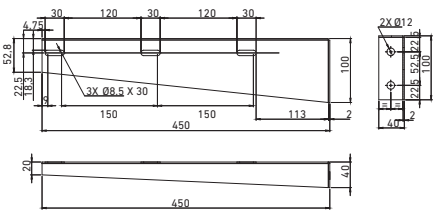

SLIDEN

Kit soportes acero zincado para cajas extintor SLIDEN (3950593 y 3950594).
Zinc plated steel supports kit for SLIDEN fire extinguisher boxes (3950593 and 3950594).

Referencia *Reference*	Kg
3950594SH	1,7



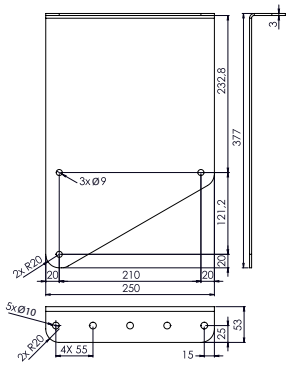

SLIDEN

Kit de soporte 30/60 °, acero cincado para cajas de extintor (3950593 y 3950594).
Zinc plated steel supports kit 30/60 ° for fire extinguisher box (3950593 and 3950594).

Referencia *Reference*	Kg
3950594SU	4,50



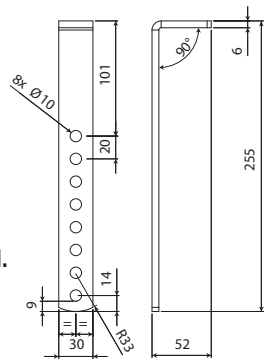

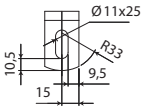

Kit soportes sólo para caja de herramientas polipropíleno ARKA, WELVET, JUST, SLIDEN.
Support set for polypropylene toolbox ARKA, WELVET, JUST, SLIDEN.

Referencia *Reference*	Kg	Para *For*	
3950680SU	1,70	3950628SF	3950682SF
		3950629SF	3950683SF
		3950634SF	3950684SF
		3950638SF	3950685SF
		3950635SF	3950686SF
		3950636SF	3950687SF
		3950639SF	3950689SF
		3950680SF	3950593
		3950681SF	3950594

Cajas para extintores y accesorios / *Extinguisher box and accessories*

DAKEN



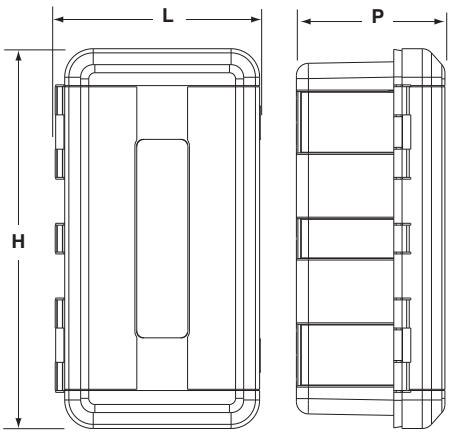

REGON

Caja para extintor 6 y 9 kg.
Box for extinguisher 6 and 9 kg.

ECE R73-01

Referencia *Reference*	Kg	L (mm)	H (mm)	P (mm)
3950596	2.70	335	715	240

Cajas para extintores y accesorios / *Extinguisher box and accessories*

DAKEN



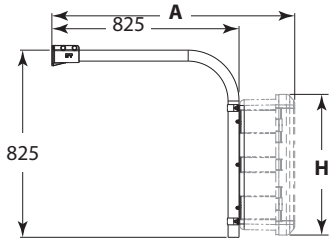

Kit soporte solo e2-R73-0112211-00.
Support kit e2-R73-0112211-00.

ECE R73-01

Referencia *Reference*	Kg	A (mm)	H (mm)	Para *For*	Composición *Composition*
3950595KS	10,70	1069	620 715	3950595 3950596	3950595PL 3109054 X2 3109051 X1 3109056GA X1 3950595KV X1



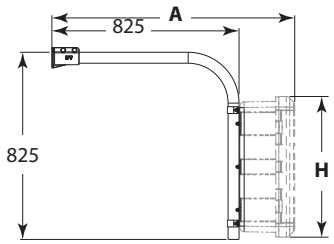

Kit soporte solo e2-R73-0112211-00.
Support kit e2-R73-0112211-00.

ECE R73-01

Referencia *Reference*	Kg	A (mm)	H (mm)	Para *For*	Composición *Composition*
3950603KS	10,42	1067	655	3950603EI	3950603PL X1 3109054 X2 3109051 X1 3109056GA X1 3950595KV X1



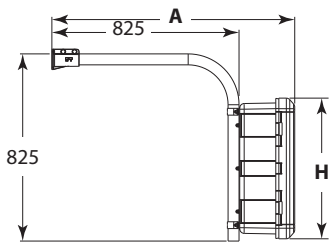

Kit soporte 3950595KS e2-R73-0112211-00 con caja para extintor 3950595.
Support kit 3950595KS e2-R73-0112211-00 with extinguisher box for 3950595.

ECE R73-01

Referencia *Reference*	Kg	Para *For*	Composición *Composition*
3950595KSE	13,10	3950595	3950595 x1 3950595PL x1 3109054 x1 3109051 x1 3109056GA x1 3950595KV x1

Cajas para extintores y accesorios / *Extinguisher box and accessories*

DAKEN



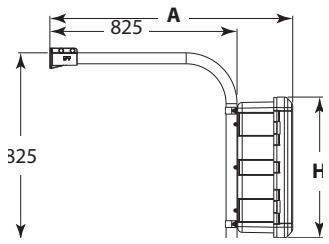

Kit soporte 3950595KS e2-R73-0112211-00 con caja para extintor 3950596.
Support kit 3950595KS e2-R73-0112211-00 with extinguisher box for 3950596.

ECE R73-01

Referencia *Reference*	Kg	Para *For*	Composición *Composition*
3950596KSE	13,40	3950596	3950596 x1 3950595PL x1 3109054 x1 3109051 x1 3109056GA x1 3950595KV x1



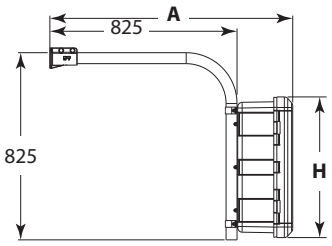

Kit soporte 3950603KS e2-R73-0112211-00 con caja para extintor 3950603EI.
Support kit 3950603KS e2-R73-0112211-00 with extinguisher box for 3950603EI.

ECE R73-01

Referencia *Reference*	Para *For*	Composición *Composition*
3950603KSE	3950603EI	3950603EI x1 3950603PL x1 3109054 x1 3109051 x1 3109056GA x1 3950595KV x1

Cajas para extintores con extintores / *Extinguisher box with extinguisher*



REGON 6

Caja 3950595 + extintor 6 kg 3950616.
3950595 box + 3950616 6 kg extinguisher.

ECE R73-01

Referencia *Reference*	Kg
3950595KC	12,05



STRIKE

Caja 3950591 + extintor 6 kg 3950616.
3950591 box + 3950616 6 kg extinguisher.

ECE R73-01

Referencia *Reference*	Kg
3950591KC	11,20



STRIKE

Caja 3950592 + extintor 6 kg 3950616.
3950592 box + 3950616 6 kg extinguisher.

ECE R73-01

Referencia *Reference*	Kg
3950592KC	11,20

Cajas para extintores con extintores / *Extinguisher box with extinguisher*



ADAMANT

Caja 3950606EI + extintor 6 kg 3950616.
3950606EI box + 3950616 6 kg extinguisher.

Referencia *Reference*	Kg
3950606KC	14,35



SLIDEN

Caja 3950593 + extintor 6 kg 3950616.
3950593 box + 3950616 6 kg extinguisher.

Referencia *Reference*	Kg
3950593KC	11,80



SLIDEN

Caja 3950594 + extintor 6 kg 3950616.
3950594 box + 3950616 6 kg extinguisher.

Referencia *Reference*	Kg
3950594KC	11,80



REGON 9

Caja 3950596 + extintor 9 kg 3950617.
3950596 box + 3950617 9 kg extinguisher.

Referencia *Reference*	Kg
3950596KC	17,35

Extintores y soportes / *Extinguishers and supports*





Extintor 2 kg, polvo ABC, para fuegos 8A-89B-C.
2 kg extinguisher, ABC powder, 8A-89B-C fire kinds.

Referencia *Reference*	Kg	Ø	H (mm)
3950615	3,32	111	335



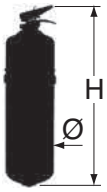

Extintor 6 kg, polvo ABC, para fuegos 21A-183B-C.
6 kg extinguisher, ABC powder, 21A-183B-C fire kinds.

Referencia *Reference*	Kg	Ø	H (mm)
3950616	9,7	150	510



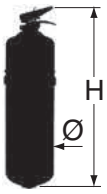

Extintor 9 kg, polvo ABC, para fuegos 34A-233B-C.
9 kg extinguisher, ABC powder, 34A-233B-C fire kinds.

Referencia *Reference*	Kg	Ø	H (mm)
3950617	13,7	170	615



Soporte acero pintado para extintor 6 kg 3950616.
Painted steel support for 6 kg extinguisher 3950616.

Referencia *Reference*	Kg
3950618	0,7





Soporte acero pintado para extintor 6 kg, Ø 160 mm.
Painted steel support for 6 kg extinguisher, Ø 160.

Referencia *Reference*	Kg	Ø
3950600SE	1,4	160

Soportes de cajas de herramientas / *Toolboxes supports*

DAKEN



Kit soportes sólo para caja de herramientas, polipropíleno.
Support set fot polypropylene toolbox.

Referencia *Reference*	Para *For*
3950629SU	3950628SF 3950629SF
3950634SU	3950634SF 3950635SF 3950636SF



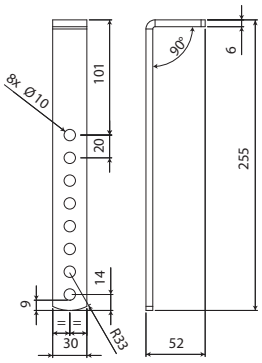

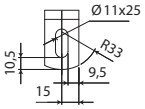

Kit soportes sólo para caja de herramientas polipropíleno ARKA, WELVET, JUST, SLIDEN.
Support set for polypropylene toolbox ARKA, WELVET, JUST, SLIDEN.

Referencia *Reference*	Kg	Para *For*	
3950680SU	1,70	3950628SF 3950629SF 3950634SF 3950638SF 3950635SF 3950636SF 3950639SF 3950680SF 3950681SF	3950682SF 3950683SF 3950684SF 3950685SF 3950686SF 3950687SF 3950689SF 3950593 3950594

Soportes de cajas de herramientas / *Toolboxes supports*

DAKEN



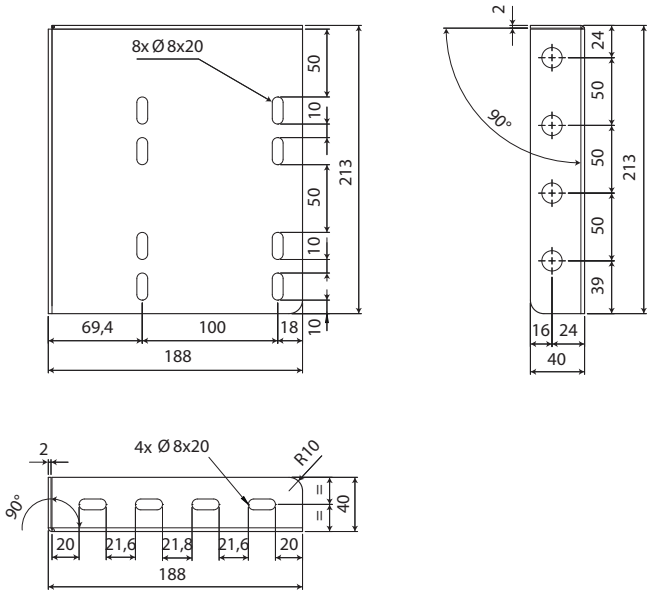

Kit de soportes mezclados, acero zincado para cajas de herramientas JUST.
Mixed supports kit, zinc plated steel for toolboxes JUST.

Referencia *Reference*	Kg	Para *For*
3950683SU	2,00	3950680SF 3950681SF 3950683SF



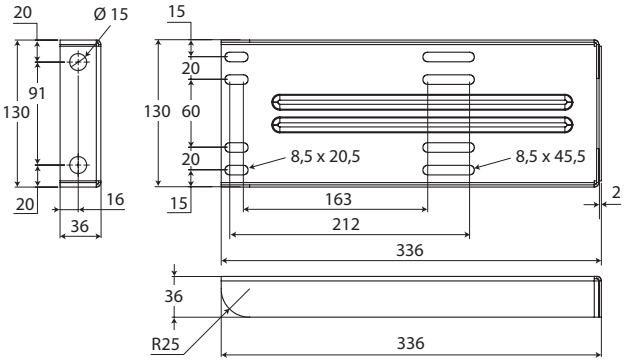

STEEL PRO

Kit de soportes horizontales Magnelis para JUST y WELVET.
Magnelis steel horizontal supports kit for JUST and WELVET.

Referencia *Reference*	Kg	Para *For*
3950679SH	2,43	3950628SF 3950629SF 3950680SF 3950681SF 3950683SF

Soportes de cajas de herramientas / *Toolboxes supports*

DAKEN



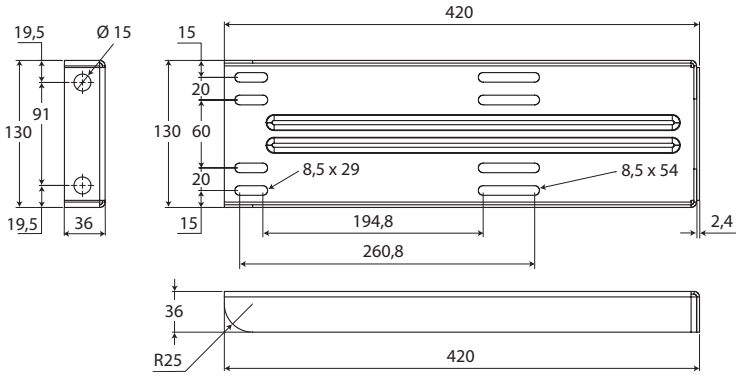

STEEL PRO

Kit de soportes horizontales Magnelis para ARKA, JUST y WELVET.
Magnelis steel horizontal supports kit for ARKA, JUST and WELVET.

Referencia *Reference*	Kg	Para *For*	
3950684SH	3,43	3950634SF 3950637SF 3950638SF 3950635SF 3950636SF 3950639SF	3950645SF 3950646SF 3950382SF 3950384SF 3950685SF

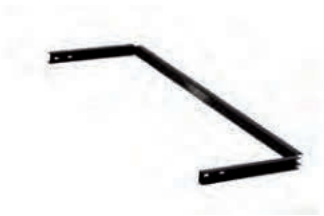

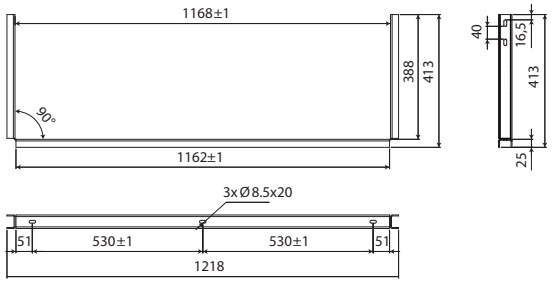

Soporte en «U», pintura de acero negro, carga máxima 150 kg.
U support, black paint steel, max load 150 kg.

Referencia *Reference*	Kg	Para *For*
3950639SU	3,90	3950639SF



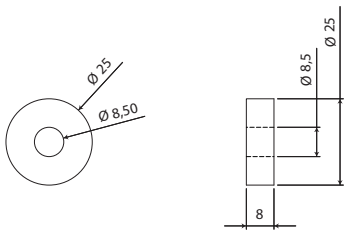

Arandelas de acero galvanizado para cajas de herramientas ARKA 3950638SF.
Washers steel galvanized for tool boxes ARKA 3950638SF.

Referencia *Reference*	Kg	Para *For*
3950638EN	0,20	3950638SF

Portadocumentos, depósitos y fijaciones / *Documents-box, tank and support*



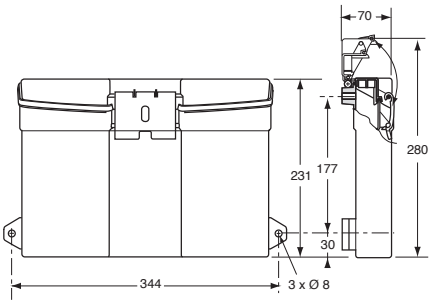

Portadocumentos rectangular en composite gris.
Grey composite rectangular document-box.

Referencia *Reference*	Kg	Disponibilidad *On stock*
3805130	0,55	x



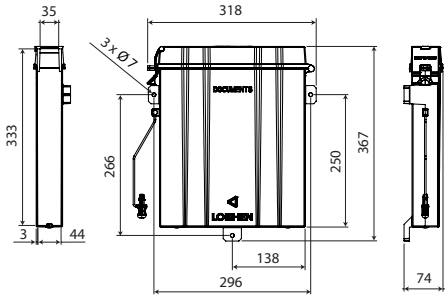

RIGHT

Portadocumentos plástico negro.
Document-box in black plastic.

Referencia *Reference*	Kg
3805700	0,65



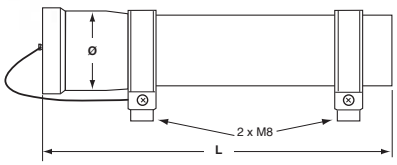

Portadocumentos estanco en plástico gris.
Waterproof document-box in grey plastic.

Referencia *Reference*	Kg	ø	Longitud *Length*	Disponibilidad *On stock*
3805132	0,683	110	330	x
3805133	0,386	75	330	x



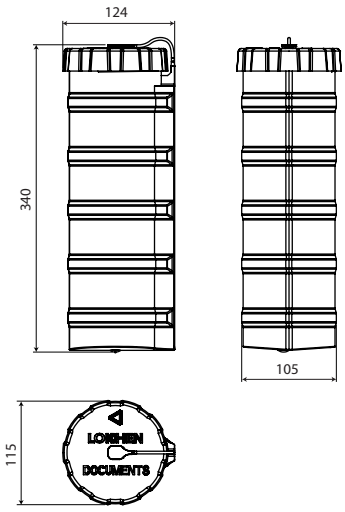

ROLL

Portadocumentos plástico negro.
Document-box in black plastic.

Referencia *Reference*	Kg	Disponibilidad *On stock*
3805710	0,36	x

Portadocumentos, depósitos y fijaciones / *Documents-box, tank and support*

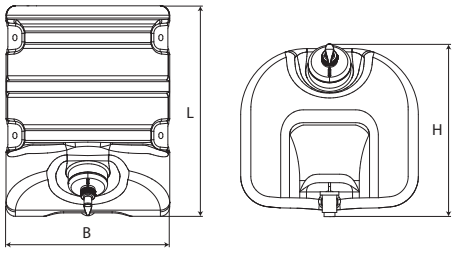



SQUARE

Depósito de agua plástico negro 30L.
Water tank black plastic 30L.

Referencia *Reference*	Kg	B (mm)	L (mm)	H (mm)	Disponibilidad *On stock*
3952001	2,15	342.5	421	332	x
3952000	2,10	342.5	421	332	x

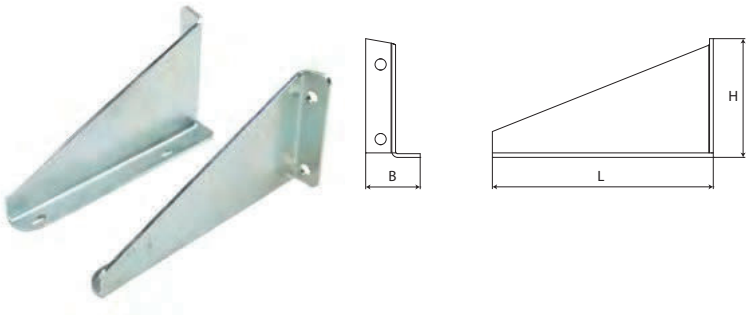

Kit de soportes acero cincado para depósito de agua SQUARE 30L.
Zinc plated steel supports kit for water tank SQUARE 30L.

Referencia *Reference*	Kg	B (mm)	L (mm)	H (mm)	Disponibilidad *On stock*
3952020	3,25	73	296	152	x

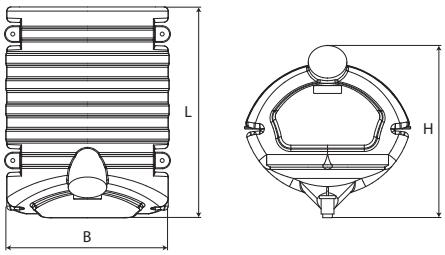



GALLERY

Depósito de agua plástico blanco 30L.
Water tank white plastic 30L.

Referencia *Reference*	Kg	B (mm)	L (mm)	H (mm)	Disponibilidad *On stock*
3952010	2,1	352	458,4	379	x
3952011	2,15	352	458,4	379	x

Portadocumentos, depósitos y fijaciones / *Documents-box, tank and support*

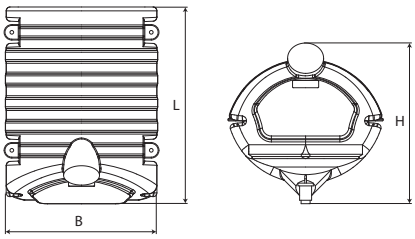



GALLERY

Depósito de agua plástico negro 30L.
Water tank black plastic 30L.

Referencia *Reference*	Kg	B (mm)	L (mm)	H (mm)	Disponibilidad *On stock*
3952013	2,15	352	458,4	379	x
3952012	2,10	352	458,4	379	x



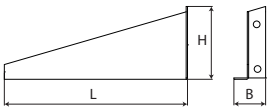

Kit de soportes acero cincado para depósito de agua GALLERY 30L.
Zinc plated steel supports kit for water tank GALLERY 30L.

Referencia *Reference*	Kg	B (mm)	L (mm)	H (mm)	Disponibilidad *On stock*
3952022	2,5	68	414	159	x

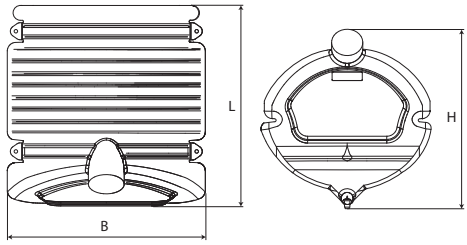



GALLERY

Depósito de agua plástico negro 50L.
Water tank black plastic 50L.

Referencia *Reference*	Kg	B (mm)	L (mm)	H (mm)	Disponibilidad *On stock*
3952017	3,65	464	470	477	x
3952016	3,60	464	470	477	x



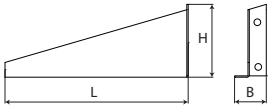

Kit de soportes acero cincado para depósito agua GALLERY 50L.
Zinc plated steel supports kit for water tank GALLERY 50L.

Referencia *Reference*	Kg	B (mm)	L (mm)	H (mm)	Disponibilidad *On stock*
3952023	3,40	68	414	159	x

Portadocumentos, depósitos y fijaciones / *Documents-box, tank and support*

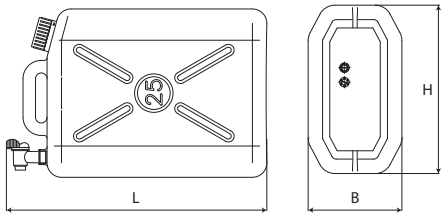



START

Depósito de agua plástico blanco 25L.
Water tank white plastic 25L.

Referencia *Reference*	Kg	B (mm)	L (mm)	H (mm)	Disponibilidad *On stock*
3952030	1,25	206	531	360	-
3952031	1,25	206	531	360	-

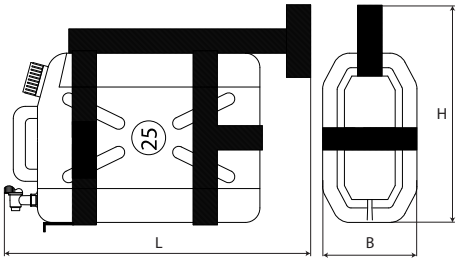



START

Depósito de agua plástico blanco 25L con soporte acero cincado.
Water tank white plastic 25L with zinc plated steel supports.

Referencia *Reference*	Kg	B (mm)	L (mm)	H (mm)	Disponibilidad *On stock*
3952032	6,05	213	694	470	x
3952033	6,05	213	694	470	x

Portadocumentos, depósitos y fijaciones / *Documents-box, tank and support*

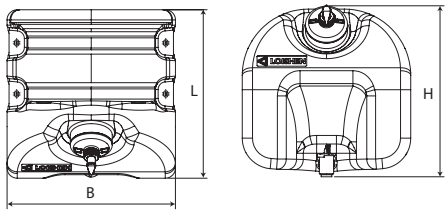



SQUARE

Depósito de agua plástico negro 18L.
Water tank black plastic 18L.

Referencia *Reference*	Kg	B (mm)	L (mm)	H (mm)	Disponibilidad *On stock*
3952040	1,90	330	330	335	-
3952041	1,95	330	330	335	x



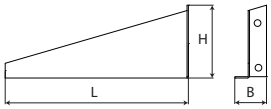

Kit de soportes acero cincado para depósito de agua SQUARE 18L.
Zinc plated steel supports kit for water tank SQUARE 18L.

Referencia *Reference*	Kg	B (mm)	L (mm)	H (mm)	Disponibilidad *On stock*
3952024	1,40	73	200	158	x

Configure este producto en nuestro configurador online NEMO en www.pommier.eu
Configure this product in our NEMO online configurator at www.pommier.eu

Hemos mejorado la presentación de nuestra gama de guardabarros PARLOK creando una tabla de correspondencias NEUMÁTICO / GUARDABARROS, donde la dimensión del neumático es el criterio de entrada, seguida de la referencia PARLOK del guardabarros mejor adaptado a la directiva 109/2011/CEE.
Recordar por favor que, dependiendo del espacio disponible o de las normas de los constructores, el guardabarros utilizado podrá ser más estrecho o mas ancho que el indicado en la tabla. Esperamos que esta tabla de correspondencias facilite la elección de su guardabarros PARLOK y le permite responder lo mejor posible a las exigencias de sus clientes.

We have coordinated our range of PARLOK mudguards to a conversion list, TYRE / MUDGUARD, where the entry key is the tyre dimension, followed by the PARLOK-code number for the most suitable mudguard to european regulation 109/2011/ EEC.
Please note that space requirements or manufacturer's standards may necessitate the use of a slightly smaller or larger mudguard than the one suggested by us.
We hope that this conversion list will make it easier for you and many other users of PARLOK mudguards to choose the correct mudguard for a specific Tipo of tyre.

Dimensiones de los neumáticos / *Tyre Size*				White Line		Flat Top		Supra Spray Suppression	
Dimensión de los neumáticos	Ancho	Distancia del centro de la llanta	Max Ø	Doble	Simple	Doble	Simple	Doble	Simple
Tyre Size	*Width*	*Dual spacing*	*Max Ø*	*Twin*	*Single*	*Twin*	*Single*	*Twin*	*Single*
8.25 R 15	237	267	830	101299		100248		101990	
10.00 R 15	283	308	942	101110				104626	
7.00 R 16	204	230	795	101424		100248	100287		
7.50 R 16	216	240	814	101350		100248		104628	
8.25 R 16	237	264	874	101299		100248		101990	
9.00 R 16	253	274	927	101299		100256		101990	
255/100 R 16	262	282	936	101222		100256		102036	
305/95 R 16	300	335	1010	100865				102240	
325/85 R 16	341		980		101320				101779
8.25 R 17	237	257	900	101299		100256		101990	
205/75 R 17,5	213	231	765	101350		100271	100287	101941	
215/75 R 17,5	222	260	779	101350		100248	100287	101941	
225/75 R 17,5	237	266	797	101289		100256	100287	101967	
235/75 R 17,5	245	282	811	101289		100256		101967	
245/75 R 17,5	260	290	827	101289		100256		101967	
225/70 R 17,5	235	263	773	101289		100248	100287	101967	
245/70 R 17,5	260	290	803	101289		100256		101967	
265/70 R 17,5	275	298	831	101222				102036	
205/65 R 17,5	214	234	721	101350		100271	100287	104628	
355/45 R 17,5	368		777		101320				101779
8 R 17,5	214	234	794	101350		100248		104628	
8.5 R 17,5	221	236	813	101350		100248		104628	
9 R 17,5	237	260	831	101350		100248		104628	
9.5 R 17,5	247	272	854	101299		100256		101990	
10 R 17,5	262	282	870	101222		100256		102036	
11 R 17,5	287	318	914	101110				104626	
245/70 R 19,5	260	288	853	101299		100256		101990	
265/70 R 19,5	275	309	881	101126				102086	
285/70 R 19,5	297	332	911	101110				104626	
305/70 R 19,5	320	354	941	100857				104647	
315/70 R 19,5	328	362	937	100857				104647	
245/65 R 19,5	248	280	814	101289				101967	
385/65 R 19,5	405		1020		101320				101779
445/65 R 19,5	477		1097		101378				101897

Dimensiones de los neumáticos / *Tyre Size*				White Line		Flat Top		Supra Spray Suppression	
Dimensión de los neumáticos	Ancho	Distancia del centro de la llanta	Max Ø	Doble	Simple	Doble	Simple	Doble	Simple
Tyre Size	*Width*	*Dual spacing*	*Max Ø*	*Twin*	*Single*	*Twin*	*Single*	*Twin*	*Single*
255/60 R 19,5	260	290	813	101215				102021	
425/55 R 19,5	442		981		101378				101897
385/55 R 19,5	400		936		101320				101779
265/55 R 19,5	265	295	799	101215				102021	
435/50 R 19,5	460		949		101378				101897
445/45 R 19,5	458		910		101378				101897
7 R 19,5	191	209	809	101424		100248			
8 R 19,5	214	229	867	101414		100248		101941	
9 R 19,5	237	260	906	101299		100256		101990	
9.5 R 19,5	247	274	926	101299		100256		101990	
10 R 19,5	262	292	949	101167				104627	
11 R 19,5	287	317	984	101110				104626	
12 R 19,5	309	341	1023	100865	101320			102240	101779
15 R 19,5	399		998		101320				101779
16.5 R 19,5	438		1063		101454				101870
18 R 19,5	471		1100		101325				101952
19.5 R 19,5	495		1134		101325				101952
6.50 R 20	186	216	871	101414		100248		101941	
7.00 R 20	204	222	904	101414		100256		101941	
7.50 R 20	216	243	941	101378		100256		101897	
8.25 R 20	237	273	976	101311		100256			
9.00 R 20	266	296	1033	101137				102079	
10.00 R 20	283	319	1068	101137				102079	
11.00 R 20	295	339	1099	101052				102165	
12.00 R 20	319	358	1140	104449	101570			104623	101856
13.00 R 20	346		1196		101435				101882
14.00 R 20	377		1260						
385/90 R 20	398		1270						
225/90 R 20	240	276	926	101299		100256		101990	
365/85 R 20	382		1152		101570				101856
395/85 R 20	405		1206		101570				101856
12/80 R 20	314	349	1023	100865	101616			102240	101743
13/80 R 20	336		1064		101616				101743
14/80 R 20	361		1107		101616				101743
14.75/80 R 20	381		1142		101435				101882
15.5/80 R 20	396		1177		101570				101856
335/80 R 20	350		1066		101616				101743
365/80 R 20	382		1116		101479				101813
475/80 R 20	498		1298						
475/60 R 20	475		1078		101358				101952
12/80 R 22,5	320	344	1064	100865	101616			102240	101743
385/95 R 22,5	398		1270		101442				
375/90 R 22,5	387		1247		101442				
275/80 R 22,5	290	324	1030	101052				102165	
295/80 R 22,5	313	348	1062	100865				102240	
315/80 R 22,5	328	363	1096	104449	101616			104623	101743
215/75 R 22,5	211	246	894	101414		100248		101941	
295/75 R 22,5	313	348	1032	100865				102240	

Dimensiones de los neumáticos / *Tyre Size*				White Line		Flat Top		Supra Spray Suppression	
Dimensión de los neumáticos	Ancho	Distancia del centro de la llanta	Max Ø	Doble	Simple	Doble	Simple	Doble	Simple
Tyre Size	*Width*	*Dual spacing*	*Max Ø*	*Twin*	*Single*	*Twin*	*Single*	*Twin*	*Single*
315/75 R 22,5	328	360	1063	100991	101616			102305	101743
345/75 R 22,5	365		1111		101616				101743
350/75 R 22,5	364		1097		101616				101743
445/75 R 22,5	462		1266		101442				
255/70 R 22,5	268	297	944	101167				104627	
275/70 R 22,5	290	322	973	101110				104626	
295/70 R 22,5	313	330	1005	100865				102240	
305/70 R 22,5	320	349	1018	100865				102240	
315/70 R 22,5	328	360	1032	100991				102305	
365/70 R 22,5	380		1104		101616				101743
385/65 R 22,5	408		1092		101749				101813
425/65 R 22,5	452		1146		101435				101882
445/65 R 22,5	477		1174		101358				101952
265/60 R 22,5	275	300	890	101222				102036	
285/60 R 22,5	299	327	928	101110				104626	
295/60 R 22,5	307	333	940	101047				104625	
305/60 R 22,5	312	348	952	100857				104647	
315/60 R 22,5	319	360	966	100857	101320			104647	101779
385/55 R 22,5	401		1012		101320				101779
455/55 R 22,5	470		1092		101358				101952
355/50 R 22,5	375		942		101320				101779
445/50 R 22,5	463		1036		101378				101897
415/45 R 22,5	433		960		101378				101897
435/45 R 22,5	457		980		101378				101897
455/45 R 22,5	461		998		101378				101897
495/45 R 22,5	519		1036		101311				101995
445/40 R 22,5	453		936		101378				101897
455/40 R 22,5	453		936		101378				101897
8 R 22,5	214	247	947	101378		100256		101897	
9 R 22,5	237	260	982	101311		100256			101995
10 R 22,5	262	286	1033	101137				102079	
11 R 22,5	287	318	1064	101052				102165	
12 R 22,5	309	342	1099	100865				102240	
13 R 22,5	328	360	1141	104449				104623	
15 R 22,5	399		1089		101479				101813
16.5 R 22,5	438		1139		101435				101882
18 R 22,5	471		1176		101358				101952
9/70 R 22,5	236	257	901	101299		100256		101990	
10/70 R 22,5	262	286	938	101167		100256		104627	
11/70 R 22,5	279	322	973	101110				104626	
12/70 R 22,5	320	346	1018	100865				102240	
13/70 R 22,5	340		1047		101616				101743
11.00 R 24	295	342	1199	100924				102289	
12.00 R 24	319	350	1244	104449				104623	
14/80 R 24,5	361		1209		101435				101882
295/80 R 24,5	313	345	1112	100957				102206	
285/75 R 24,5	295	335	1050	101052				102165	
305/75 R 24,5	320	350	1098	100865				102240	
315/75 R 24,5	328	360	1112	104449				104623	

Guardabarros y aletas / *Mudguards and quarters mudguard*



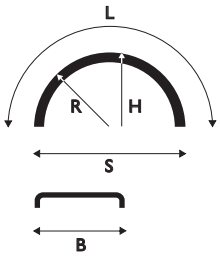

WHITE LINE V

Guardabarros Parlok White Line V.
Parlok mudguard.

Referencia *Reference*	Kg	B	L	R	S	H	Materia *Material*	Disponibilidad *On stock*	
101320	2,40	405	1800	580	1160	580	PE-HD	X	
101616	2,60	405	1900	635	1266	595	PE-HD	X	
101999	2,50	405	2050	635	1270	665	PE-HD	X	
101661	2,10	415	1420	420	840	456	PE-HD	X	
101479	2,70	430	1900	650	1300	580	PE-HD	X	
101570	3,20	430	2175	690	1380	696	PE-HD	X	
101449	1,90	450	1300	420	840	410	PE-HD	X	
101453	2,10	450	1400	450	900	446	PE-HD	X	
101454	2,80	450	1900	650	1300	580	PE-HD	X	
101463	3,20	450	2100	650	1300	670	PE-HD	X	
101424	2,40	455	1600	510	1020	512	PE-HD	X	
101435	3,10	455	2090	685	1369	655	PE-HD	X	
101442	3,50	455	2290	730	1460	731	PE-HD	X	
101378	2,80	480	1800	580	1160	580	PE-HD	X	
101414	2,70	500	1700	550	1100	530	PE-HD	X	
101350	2,60	500	1600	500	1000	500	PE-HD	X	
101358	3,40	500	2140	685	1370	670	PE-HD	X	
101422	2,80	500	1900	605	1210	608	PE-HD	-	6
101299	3,20	550	1700	550	1100	530	PE-HD	X	
101286	3,00	550	1500	500	1000	550	PE-HD	X	
101311	3,80	550	1900	605	1210	605	PE-HD	-	6
101215	3,20	595	1570	500	1000	500	PE-HD	-	6
101222	3,50	595	1700	550	1100	530	PE-HD	X	
101167	3,80	600	1850	580	1160	595	PE-HD	X	
101161	3,30	600	1600	580	1139	480	PE-HD	-	6
101137	4,00	610	1930	640	1277	610	PE-HD	X	
101087	3,50	630	1650	580	1147	495	PE-HD	X	
101110	3,90	630	1850	580	1160	495	PE-HD	X	
101126	3,90	630	1630	530	1159	515	PE-HD	-	
101047	3,90	650	1800	580	1160	580	PE-HD	-	6
101052	4,20	650	1900	630	1258	590	PE-HD	X	
101077	4,70	650	2175	630	1260	730	PE-HD	X	
101043	3,60	650	1650	580	1147	495	PE-HD	-	
100957	4,70	670	2090	670	1340	660	PE-HD	X	
100857	4,10	680	1800	580	1160	580	PE-HD	X	
100865	4,30	680	1900	630	1258	590	PE-HD	X	
100924	5,30	680	2175	590	1380	730	PE-HD	X	
100991	5,00	720	1900	630	1258	590	PE-HD	X	
101003	6,20	720	2175	650	1300	730	PE-HD	-	6

Guardabarros y aletas / *Mudguards and quarters mudguard*



Guardabarros Parlok.
Parlok mudguard.

Referencia *Reference*	Kg	B	L	R	S	H	Materia *Material*	Disponibilidad *On stock*
100302	1,10	240	1300	420	840	410	PE-HD	X



WHITE LINE V

Aleta Parlok.
Parlok quarter mudguards.

Referencia *Reference*	Kg	B	L	R	S	Materia *Material*	Disponibilidad *On stock*	
101608	0,90	405	650	635	630	PE-HD	-	10
101470	0,90	430	650	650	630	PE-HD	X	
101431	1,10	455	700	685	700	PE-HD	-	10
101315	1,00	500	650	500	600	PE-HD	-	10
101273	1,20	550	650	550	610	PE-HD	-	10
101156	1,30	600	650	580	610	PE-HD	-	10
101017	1,50	650	650	630	630	PE-HD	-	10
100946	1,70	670	700	670	630	PE-HD	-	10
100843	1,70	680	700	630	630	PE-HD	-	10
100986	2,00	720	700	630	630	PE-HD	-	10

Guardabarros 3 piezas / *3 parts Mudguard*



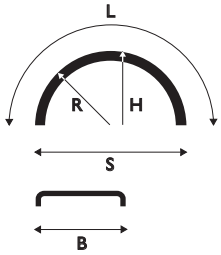

WHITE LINE V

Guardabarros 3 piezas.
Parlok 3 pieces mudguard.

Referencia *Reference*	Kg	B	L	R	S	Materia *Material*	Disponibilidad *On stock*	
101678	15,00	430	1900	650	1300	PE-HD	-	8
101412	7,00	480	1800	580	1160	PE-HD	-	8
101038	7,00	650	1900	630	1260	PE-HD	-	8
100982	15,00	670	2090	670	1340	PE-HD	-	8
100943	13,00	680	1900	630	1260	PE-HD	-	8

Guardabarros eje directriz / *Steering axle mudguards*



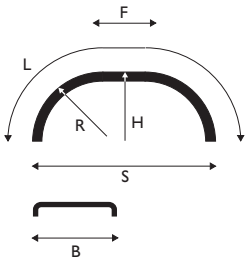

WHITE LINE F 150

Guardabarros para ejes directrices.
Parlok steering axle mudguard.

Referencia *Reference*	Kg	B	L	R	S	H	F	Materia *Material*	Disponibilidad *On stock*	
101179	2,80	430	2050	650	1450	580	150	PE-HD	-	4
101190	3,90	480	1950	580	1310	580	150	PE-HD	-	4
101200	3,90	550	1850	550	1250	530	150	PE-HD	-	4
101204	5,50	670	2300	670	1490	670	150	PE-HD	-	4



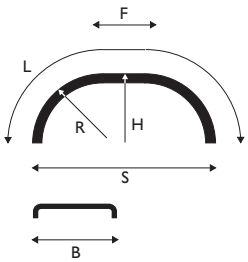

WHITE LINE F 400

Guardabarros para ejes directrices.
Parlok steering axle mudguard.

Referencia *Reference*	Kg	B	L	R	S	H	F	Materia *Material*	Disponibilidad *On stock*	
102666	4,00	430	2560	650	1700	705	400	PE-HD	-	4
102668	4,00	480	2340	580	1570	630	400	PE-HD	-	6
102669	6,20	680	2500	630	1660	690	400	PE-HD	-	4

Guardabarros tándem y tridem / *Tandem and tridem mudguards*



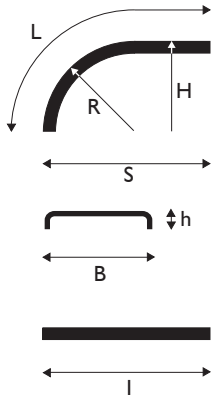

TANDEM WHITE LINE V

Guardabarros.
Parlock mudguards.

Referencia *Reference*	Kg	B	L	R	S	H	h	l	Tipo *Tipo*	Materia *Material*	Disponibilidad *On stock*	
102682	1,70	430					70	1000	430	PE-HD	-	10
102690	3,40	430	2120	650	1700	705	70		430	PE-HD	-	20
102724	2,30	650					70	1000	650	PE-HD	-	10
102726	5,00	650	2120	650	1700	705	70		650	PE-HD	-	20



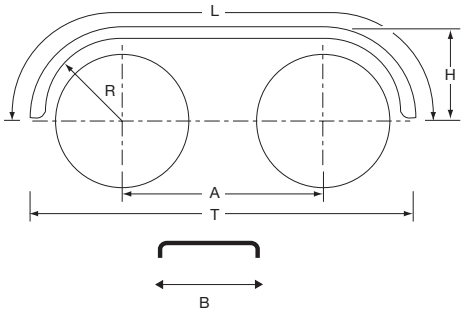

Guardabarros tándem polietileno negro.
Black tandem polyethylene mudguards alone.

Referencia *Reference*	Kg	B	L	R	H	A	Paso (T) *Span (T)*	Neumáticos *Tyre Sizes*	Disponibilidad *On stock*
3950385	10,37	670	3385	635	620	1400	2760	11.00R20 E20 12/80R22.5 12.00R22.5 13R22.5 315/80R22.5	X



Tornillería M6 para guardabarros Parlok White Line Tandem.
M6 screws, nuts and washers for white Line Tandem Mudgards.

Referencia *Reference*	Kg	Tipo *Tipo*	Disponibilidad *On stock*	
100359	0,10	430	-	1
100360	0,10	650	X	

Guardabarros tándem y tridem / *Tandem and tridem mudguards*



A

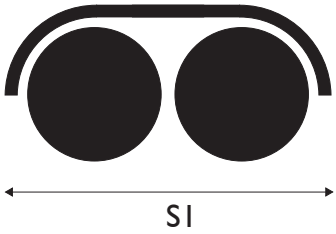

B



C

Tipo *Tipo*	Para ensamblaje *For assembly*	Cantidad *Quantity*	Referencia *Reference*	SI min	SI max	S2 max
430	A	1	102690			
	B	2	102690	2450	3360	
		1	100359			
	C	2	102690			4300
		1	102682			
		2	100359			
650	A	1	102726			
	B	2	102716	2450	3360	
		1	100360			
	C	2	102726			4200
		1	102724			
		2	100360			

Guardabarros semiplanos / *Flat top mudguards*



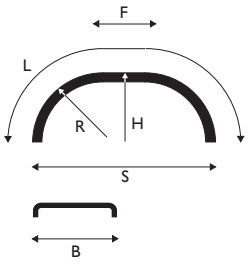

FLAT TOP

Guardabarros semiplano.
Parlok mudguards.

Referencia *Reference*	Kg	B	L	R	S	H	F	Materia *Material*	Disponibilidad *On stock*
100287	1,70	260	1570	410	900	480	500	PE-HD	X
100298	1,60	260	1400	360	840	440	400	PE-HD	X
100264	3,00	450	1400	360	840	440	400	PE-HD	X
100271	3,00	450	1570	410	900	480	440	PE-HD	X
100248	3,40	510	1770	450	1050	560	550	PE-HD	X
100256	5,00	550	1180	510	1150	570	650	PE-HD	X



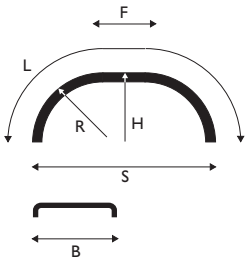

Guardabarros semiplanos.
Flat top mudguard.

Referencia *Reference*	Kg	B	L	R	S	H	F	Materia *Material*	Disponibilidad *On stock*
3950443	6,56	620	2085	625	1250	625	700	PE-MD	X
3950446	7,40	670	2345	680	1360	720	750	PE-MD	X

Guardabarros semiplanos / *Flat top mudguards*



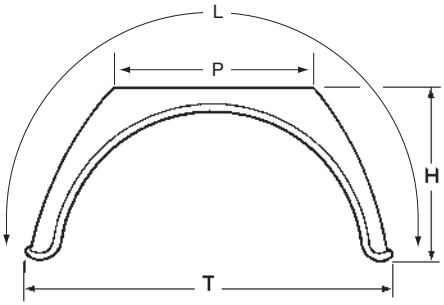

Aleta plástico negro semiplana y borde de plástico blanco.
Black plastics mudguards and white plastic edge.

Referencia *Reference*	Kg	B	L	H	P	Paso (T) *Span (T)*	Neumáticos *Tyre Sizes*	Disponibilidad *On stock*
3950426 E	1,71	260	1450	450	400	880	185-215/70R15 225/75R15 185-215/75R14 185-225/75R16 185-235R14 195-225R15 195-215R16 7.00R15 50R14 195-14	X
3950427 E	2,67	450	1480	460	400	920	185-205/70R15 185-205/75R14 185-195/75R16 185-205R14 185-195R15	X

Aletas / *Spats*



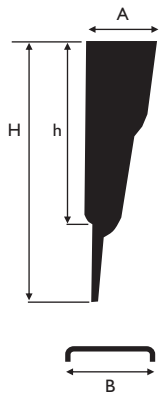

STRAIGT SPAT

Aleta para vehículos inferiores a 7,5 T.
Parlok spat mudguards for vehicles under 7,5 tonnes.

Referencia *Reference*	Kg	B	H	h	A	Materia *Material*	Disponibilidad *On stock*
100285	0,80	250	630		100	PE-HD	X
100286	0,60	250		400	100	PE-HD	X
100283	1,60	460	630		100	PE-HD	X
100284	0,80	460		400	100	PE-HD	X

Aletas / *Spats*

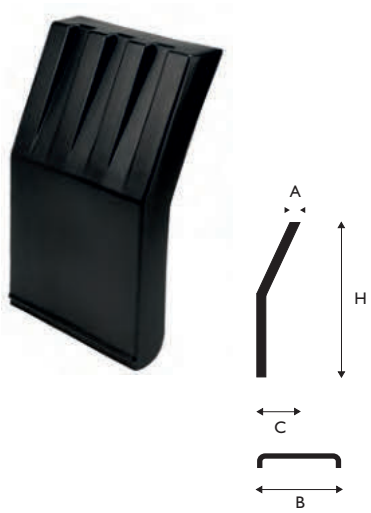

A-SPAT 460

Aleta Parlok.
Parlok Spat.

Referencia *Reference*	Kg	B	H	A	C	Materia *Material*	Disponibilidad *On stock*
100275	0,70	460	325	100	230	PE-HD	X
100277	1,60	460	700	100	250	PE-HD	X



A-SPAT 660

Aleta Parlok.
Parlok Spat.

Referencia *Reference*	Kg	B	H	A	C	Materia *Material*	Disponibilidad *On stock*
100243	2,30	660	660	75	290	PE-HD	X



Soporte para aleta Parlok A.
Support for Parlok A mudguard.

Referencia *Reference*	Kg	Tipo *Tipo*	Disponibilidad *On stock*	
100369	0,40	660	-	1
100370	0,40	460	-	1

Aletas / *Spats*



Aletas polietileno media densidad, color negro.
Polyethylene spats medium density, black color.

Referencia *Reference*	Kg	Anchura interior (I) *Internal width (I)*	Anchura externa (E) *External width (E)*	Altura *Height*	Disponibilidad *On stock*
3950388	1,10	265	280	380	X
3950390	1,90	445	460	600	X
3950391	1,70	525	540	500	X
3950392	2,10	610	625	500	X
3950393	1,75	645	660	600	X

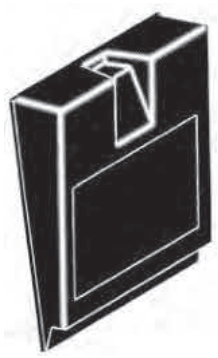

Aletas polietileno media densidad, color negro.
Polyethylene spats medium density, black color.

Referencia *Reference*	Kg	Anchura interior (I) *Internal width (I)*	Anchura externa (E) *External width (E)*	Altura *Height*	Disponibilidad *On stock*
3950450	1,12	440	450	410	X
3950452	2,25	640	650	600	X

Guardabarros y aletas antiproyecciones / *Spray suppression mudguards and quarters mudguard*



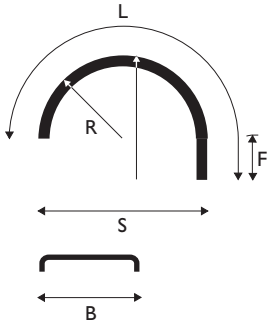

SUPRA WHITE LINE V

Guardabarros con sistema antiproyecciones integrado (e1*109/2011*109/2011*0018*00).
*Parlok integrated spray suppression system (e1*109/2011*109/2011*0018*00).*

Referencia *Reference*	Kg	B	L	R	S	H	F	Materia *Material*	Disponibilidad *On stock*	
101743	3,90	405	2300	635	1260	1040	400	PE-HD	X	
101775	4,10	405	2450	635	1270	1070	400	PE-HD	X	
101779	3,90	405	2100	580	1160	890	300	PE-HD	X	
101813	4,10	430	2300	650	1290	1050	400	PE-HD	X	
101856	4,40	430	2575	690	1380	1120	400	PE-HD	-	24
101880	4,60	455	2390	685	1370	955	400	PE-HD	X	
101882	4,90	455	2490	685	1370	1055	400	PE-HD	-	24
101897	4,90	480	2100	580	1160	890	300	PE-HD	X	
101936	4,20	500	1900	500	1000	800	300	PE-HD	X	
101940	4,40	500	2000	500	1000	800	300	PE-HD	X	
101952	4,90	500	2540	685	1370	1085	400	PE-HD	-	24
101967	4,80	550	1800	500	1000	800	300	PE-HD	X	
101990	5,10	550	2000	550	1100	850	300	PE-HD	X	
101941	4,40	550	2000	550	1100	850	300	PE-HD	X	
101995	5,40	550	2200	605	1210	935	300	PE-HD	X	20
102021	4,80	595	1870	500	1000	800	300	PE-HD	-	6
102036	5,50	595	2000	550	1100	850	300	PE-HD	X	
102086	5,40	630	1930	530	1060	815	300	PE-HD	-	24
102104	5,60	630	2050	580	1160	980	400	PE-HD	X	
102151	5,70	650	2050	580	1160	930	400	PE-HD	X	
102165	6,20	650	2300	630	1260	1030	400	PE-HD	-	24
102206	7,30	670	2490	670	1340	1070	400	PE-HD	X	
102230	6,40	680	2050	580	1160	980	400	PE-HD	X	
102240	7,00	680	2300	630	1260	1030	400	PE-HD	X	
102287	7,30	680	2425	630	1260	1030	300	PE-HD	-	20
102289	7,70	680	2575	690	1380	1130	400	PE-H	-	20
102305	7,40	720	2300	630	1260	1030	400	PE-HD	X	
102321	8,20	720	2575	690	1380	1130	400	PE-HD	-	20

Guardabarros y aletas antiproyecciones / *Spray suppression mudguards and quarters mudguard*



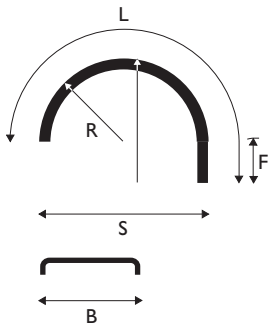

SUPRA WHITE LINE V

Aleta Parlok (e1*109/2011*109/2011*0018*00).
*Parlok Quarter (e1*109/2011*109/2011*0018*00).*

Referencia *Reference*	Kg	B	L	R	S	F	Materia *Material*	Disponibilidad *On stock*	
102146	2,40	405	1050	635	630	400	PE-HD	-	10
101805	2,50	430	1050	650	630	400	PE-HD	-	10
101866	2,50	455	1100	700	700	400	PE-HD	-	10
101934	2,50	500	950	500	600	300	PE-HD	-	10
101961	2,50	550	950	550	610	300	PE-HD	-	10
102012	2,70	600	950	580	610	300	PE-HD	-	10
102158	5,00	650	1050	630	630	400	PE-HD	-	10
102200	3,50	670	1100	630	630	400	PE-HD	-	10
102219	3,50	680	1100	630	630	400	PE-HD	-	10
102302	5,50	720	1100	630	630	400	PE-HD	-	10

Guardabarros 3 piezas / *3 parts mudguards*



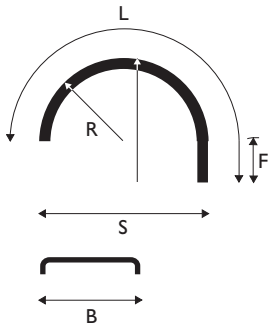

SUPRA WHITE LINE V

Guardabarros 3 piezas (e1*109/2011*109/2011*0018*00).
*Parlok 3 pieces mudguard (e1*109/2011*109/2011*0018*00).*

Referencia *Reference*	Kg	B	L	R	S	H	F	Materia *Material*	Disponibilidad *On stock*	
102196	2,50	405	2200	635	1270	940	300	PE-HD	-	8
102195	9,00	430	2200	650	1300	950	300	PE-HD	-	8
103208	2,50	480	2100	580	1160	890	300	PE-HD	-	8
101688	12,00	650	2200	630	1260	930	300	PE-HD	-	8
103207	14,00	670	2390	670	1340	970	300	PE-HD	-	8
101691	15,00	680	2200	630	1260	930	300	PE-HD	-	8

Tubos soportes de guardabarros / *Fixing tubes for mudguard*



Tubo fijación guardabarros, acero galvanizado.
Galvanized steel fixing tube for mudguard.

Referencia *Reference*	Kg	Ø	Longitud *Length*	Acabado *Finish*	Disponibilidad *On stock*
3950501TG	1,95	34	750	Galvanizado *Galvanized*	X

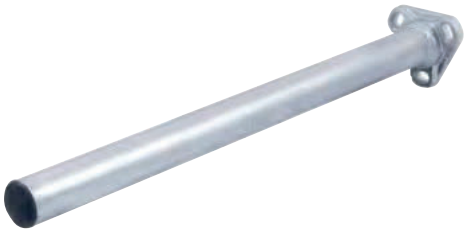

Tubo fijación guardabarros, modelo reforzado con platina de fundición.
Tube for mudguard, reinforced with casting plate.

Referencia *Reference*	Kg	Ø	Longitud *Length*	Acabado *Finish*	Disponibilidad *On stock*
3950661	2,15	42	550	Zinc - níquel pasivado *Zinc - passivated nickel*	X
3950663	2,76	42	750	Zinc - níquel pasivado *Zinc - passivated nickel*	X



Tubo acodado fijación guardabarros, modelo reforzado con platina de fundición.
Bent tube for mudguard, reinforced with casting plate.

Referencia *Reference*	Kg	Ø	Longitud *Length*	Acabado *Finish*	Disponibilidad *On stock*
3950665	2,90	42	800	Galvanizado *Galvanized*	X
3950666	2,90	42	800	Zinc - níquel pasivado *Zinc - passivated nickel*	X



Tubo fijación guardabarros, modelo reforzado con platina de fundición y fijación central M16.
Tube for mudguard, reinforced with casting plate, M16 axles screws.

Referencia *Reference*	Kg	Ø	Longitud *Length*	Acabado *Finish*	Disponibilidad *On stock*
3950669	2,05	42	500	Zinc - níquel pasivado *Zinc - passivated nickel*	X



Tubo acodado fijación guardabarro, acero con acabado pintura negra.
Black powder coated steel bent tube for mudguard.

Referencia *Reference*	Kg	Ø	Longitud *Length*	Disponibilidad *On stock*
3950511	2,05	34	750	X

Tubos soportes de guardabarros / *Fixing tubes for mudguard*



Tubo acodado fijación guardabarros, acero galvanizado, modelo reforzado con platina de fundición y fijación central M16.
Galvanized steel bent tube for mudguard, reinforced with casting plate, M16 axles screws.

Referencia *Reference*	Kg	Ø	Longitud *Length*	Acabado *Finish*	Disponibilidad *On stock*
3950670	3,50	42	800	Galvanizado *Galvanized*	X
3950671	3,50	42	800	Zinc - níquel pasivado *Zinc - passivated nickel*	X



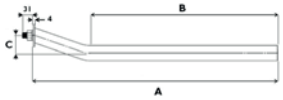

Soporte de guardabarros acodado Parlok, Ø 42 mm.
Parlok bracket tubes, Ø 42 mm.

Referencia *Reference*	A (mm)	B (mm)	C (mm)	D (mm)	Disponibilidad *On stock*	
100316	540	376	100	42	-	6
100326	540	376	50	42	-	6
100334	700	536	100	42	X	
100346	700	536	50	42	-	6





Soporte de guardabarros acodado Parlok, Ø 42 mm.
Parlok bracket tubes Ø 42 mm, straight.

Referencia *Reference*	A (mm)	D (mm)	Disponibilidad *On stock*	
100323	540	42	-	6
100331	700	42	-	6

Tubos soportes de guardabarros / *Fixing tubes for mudguard*



TUBE PK

Tubo acodado fijación guardabarros.
Angled wing fixing tube.

Referencia *Reference*	Kg	Ø	B	A	C	Longitud *Length*	Tipo *Tipo*	Disponibilidad *On stock*
5039216	2,30	42	462	298	150	760	PK-760	X
5039214	2,00	42	477	228	50	705	PK-705	X





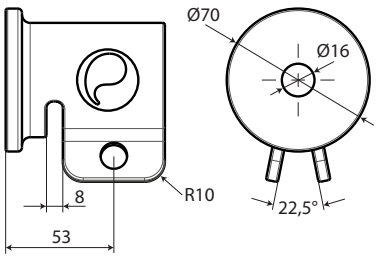

Soporte atornillable para tubos Ø 42 mm.
Bush bolt on for Ø 42 mm tubes.

Referencia *Reference*	Kg	Para *For*	Acabado *Finish*	Disponibilidad *On stock*
3950658	0,90	5039214 5039216	Acero bruto *Raw steel*	X
3950659	0,90	5039214 5039216	Acero galvanizado *Galvanized steel*	X



Tapón plástico para tubos Ø 42 mm serie PK.
Plastic end cap for Ø 42 mm tubes.

Referencia *Reference*	Kg	Para *For*	Disponibilidad *On stock*	
100383	0,01	5039214 5039216	X	10

Tubos soportes de guardabarros / *Fixing tubes for mudguard*

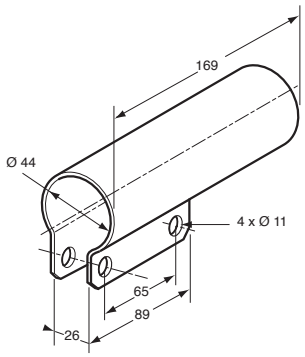

Soporte soldable para tubo de guardabarros Ø 40 a 42 mm.
Support to be weld, for mudguard tube Ø 40 to 42 mm.

Referencia *Reference*	Kg	Acabado *Finish*	Disponibilidad *On stock*
3950507	0,52	Acero bruto *Raw steel*	X
3950507IN	0,52	Acero inoxidable *Stainless steel*	X



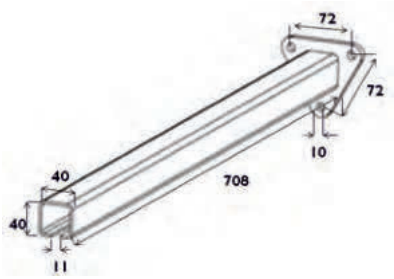

Tubo de fijación guardabarros Parlok, acero cincado, modelo 40x40 en \C\» con placa triangular.
Parlok zinc plate C-profile bracket triangular flange.

Referencia *Reference*	Kg	Longitud *Length*	Disponibilidad *On stock*
100363	2,30	708	X



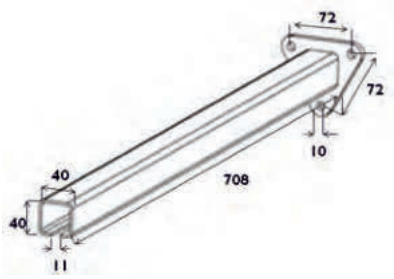

Tubo fijación guardabarros Parlock ,acero cincado, modelo 40x40 en \C\» con placa triangular. Se entrega con kit de fijación de guardabarro.
Parlok zinc plate 40 x 40 C-profile bracket triangular flange with fixing set.

Referencia *Reference*	Kg	Longitud *Length*	Disponibilidad *On stock*
100366	2,50	708	X

Tubos soportes de guardabarros / *Fixing tubes for mudguard*



Tapón para tubo de fijación guardabarros en C Parlok 40x40.
End cap for C-profile bracket, black HD-PE.

Referencia *Reference*	Kg	Para *For*	Materia *Material*	Disponibilidad *On stock*
100364	0,02	5039101ZN 5039111ZN 5039118ZN	HD-PE	X



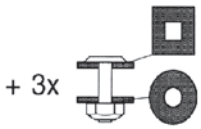

Kit tornillería para tubo fijación guardabarros en C Parlok.
Fixing set for C Parlok wing mounting tube.

Referencia *Reference*	Para *For*	Disponibilidad *On stock*
100368	5039101ZN 5039111ZN 5039118ZN	X

Soporte de guardabarros regulable / *Adjustable mudguard mounting*



Se entrega integrado a las aletas PARLOK WHITELINE y PARLOK SUPRA.
Realizado en acero zincado.
Pintura en polvo negra.
Para tubos de diámetro 42,4, 40, 38 y 34 mm.
Rango de reglaje 90 mm.
Referencia = Referencia de la aleta Parlok seguida de P, P40, P38 o P34.

Delivery integr ated with PARLOK WHITELINE and PARLOK SUPRA mudguards.
Made of zinc coated steel plate.
Black powder painted.
Fits tubes with a diameter of 42,4 and 40 and 38 and 34 mm.
Range of adjustment 90 mm.
Order code =
Parlok mudguard code + P or P40 or P38 or P34.



P
100414



P38
100403

P40
100404

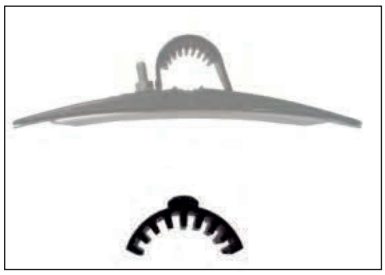

P34
100402

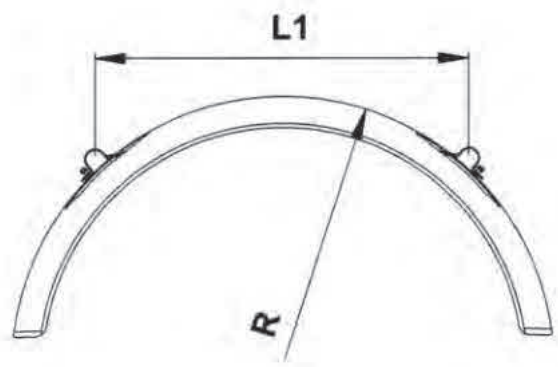

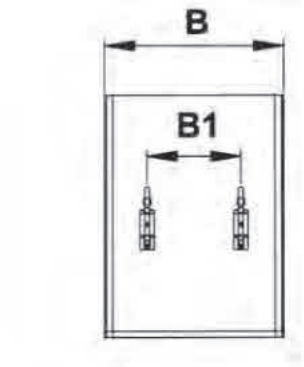

R	L1
685	1000
670	980
650	950
640	940
635	930
630	920
580	850
550	800
530	770
500	730
480	710
420	620

B	B1
405	150
415	150
430	150
450	225
455	225
480	225
500	225
550	225
595	335
600	335
610	335
630	335
650	350
670	350
680	350

Abrazaderas soporte de guardabarros / *Fixing collar for mudguard*



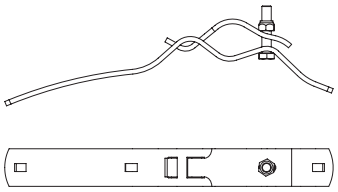

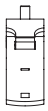

Abrazadera soporte de guardabarro, acero cincado para tubo Ø 38 a 43 mm, sin tornillos.
Zinc plated steel fixing collar for mudguard, for tube Ø 38 to 43 mm, without screw.

Referencia *Reference*	Kg	Disponibilidad *On stock*
3950514 S	0,74	X



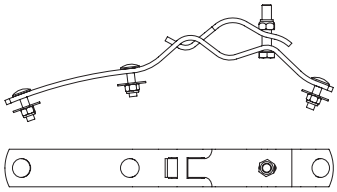



Abrazadera soporte de guardabarros, acero cincado para tubo Ø 38 a 43 mm, con tornillos M8x40.
Zinc plated steel fixing collar for mudguard, for tube Ø 38 to 43 mm, with screw M8-40.

Referencia *Reference*	Kg	Disponibilidad *On stock*
3950505 S	0,87	X



Abrazadera soporte de guardabarro, acero cincado para tubo.
Zinc plated steel fixing collar for mudguard, for tube.

Referencia *Reference*	Kg	Para *For*	Disponibilidad *On stock*	
3950508	0,57	Ø 42 Ø 42,5	X	10
3950512	0,542	Ø 34	X	



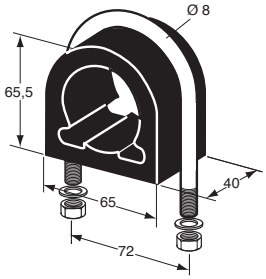

Brida de apriete completa para tubo Ø 40 a 42 mm.
Fixing collar for tube Ø 40 to 42 mm.

Referencia *Reference*	Kg	Tipo *Tipo*	Composición *Composition*	Disponibilidad *On stock*
3950506	0,20	-	3950506CO x 1 3950506ET x 1	X



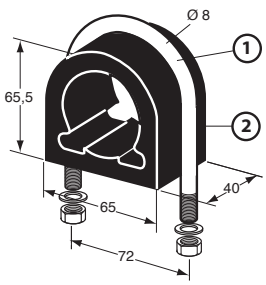

Componentes para brida de apriete 3950506.
Component for fixing collar 3950506.

Referencia *Reference*	Kg	Tipo *Tipo*	Disponibilidad *On stock*	
3950506CO	0,10	2	X	
3950506ET	0,10	1	X	10

Abrazaderas soporte de guardabarros / *Fixing collar for mudguard*



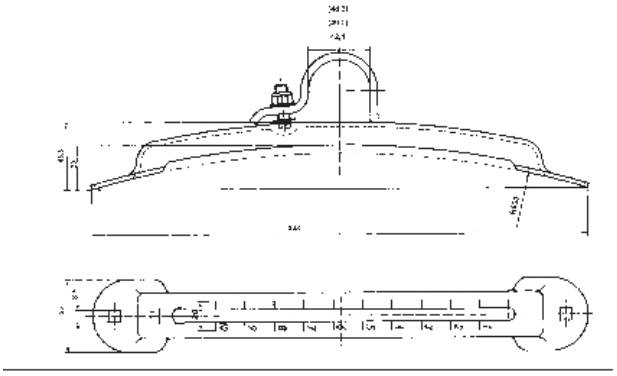

COLLIER VRX

Soporte guardabarros regulable - VR - rango de ajuste 150 mm.
Adjustable mudguard mounting, range of adjustment 150 mm.

Referencia *Reference*	Kg	Ø	Para *For*	Color *Colour*	Tipo *Tipo*	Acabado *Finish*	Disponibilidad *On stock*
103045	0,50	42	R Ø500-700		VRX/42.4 Zn	Acero cincado *Zinc plated*	X
103051	0,50	42	R Ø500-700	Negro *Black*	VRX / 42.4 Black	Acero pintado *Painted steel*	X

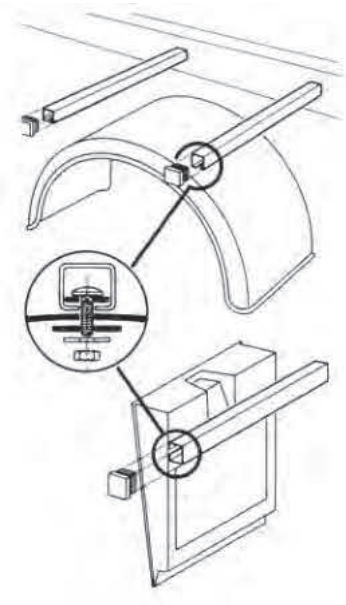

Kit de fijación completo para un guardabarros o 2 aletas, incluyendo 2 tubos cuadrados 40 x 40 de 700 mm de longitud, tornillería, arandelas de polietileno y tapones.
Complete kit of installation for one mudguard or 2 spats comprising two 40 x 40 square tubes, length 700 mm, made of painted steel, polyethylene screws, wahers and caps.

Referencia *Reference*	Kg	Longitud *Length*	Acabado *Finish*	Disponibilidad *On stock*
3950500	5,00	700	Acero pintado *Painted steel*	X
3950500BR	5,00	700	Acero bruto *Raw steel*	X

Abrazaderas soporte de guardabarros / *Fixing collar for mudguard*

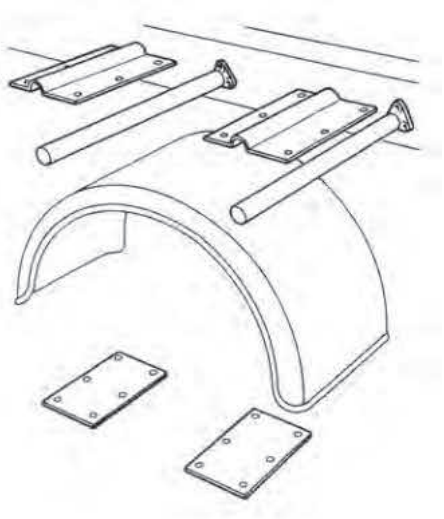

Kit de fijación de guardabarros, incluyendo 2 tubos rectos, longitud 750 mm, 2 placas y 2 contraplacas de fijación.
Mudguard kit of installation comprising 2 straight tubes, length 750 mm, 2 fixing plates and 2 fixing backplates.

Referencia *Reference*	Kg	Ø	Longitud *Length*	Composición *Composition*	Disponibilidad *On stock*
3950501	6,50	34	750	3950501TG x 2 3950501PL x 2 3950501CP x 2	X
3950502	7,00	42	750	3950503PL x 2 3950501CP x 2 3950662 x 2	X

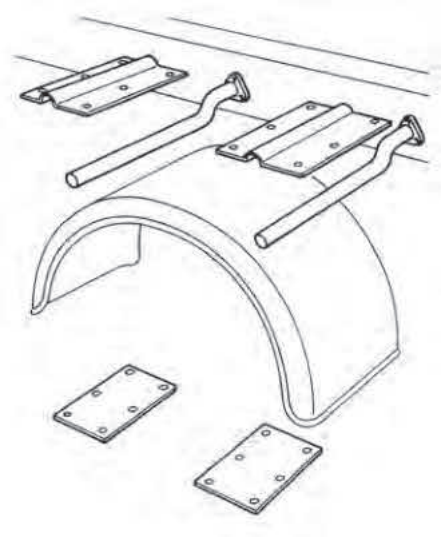

Kit de fijación de guardabarro, incluye 2 tubos acodados Ø 42, longitud 800 mm, 2 placas y 2 contraplacas de fijación.
Mudguard kit of installation comprising 2 bent tubes, length 800 mm, 2 fixing plates and 2 fixing backplates.

Referencia *Reference*	Kg	Ø	Longitud *Length*	Composición *Composition*	Disponibilidad *On stock*
3950503	7,00	42	800	3950503PL x 2 3950503CP x 2 3950665 x 2	X

Faldones / *Mud-flap*

El Reglamento General de Vehículos indica en el artículo 12.6 que la carrocería de los vehículos debe estar diseñada de forma que se eviten en lo posible las salpicaduras de las ruedas o, en caso contrario, los vehículos deberán estar equipados con protecciones adecuadas a tal efecto.
Los vehículos de las categorías N (con MMA > 7,5 toneladas), O3 y O4 matriculados con posterioridad a 01/01/99 (excepto los vehículos con cabina incorporada al bastidor, vehículos sin carrocería, vehículos "todo terreno" definidos en la Directiva 70/156/CEE y los vehículos para los que la presencia de dispositivos antiproyección sea incompatible con el uso al que están destinados), deben estar equipados con dispositivos antiproyección homologados.
Las requisitos técnicos que deben cumplir los vehículos de las categorías N2 (con MMA > 7,5 t), O3 y O4 en relación a guardabarros y sistemas antiproyección son los recogidos en el reglamento UE 109/2011.

The reglement UE 109/2011, the article R 104-1 of the Highway Code and its decree of 18th September 1992 make the fitting of anti-projection systems mandatory on motor vehicles whose laden weight exceeds 7.5 tonnes and on trailers with a laden weight of over 3.5 tonnes, which were first put on the road from 1st October 1993.

Ruedas no directrices, dimensiones mínimas exigidas
Non-guiding wheels, minimum dimensions required

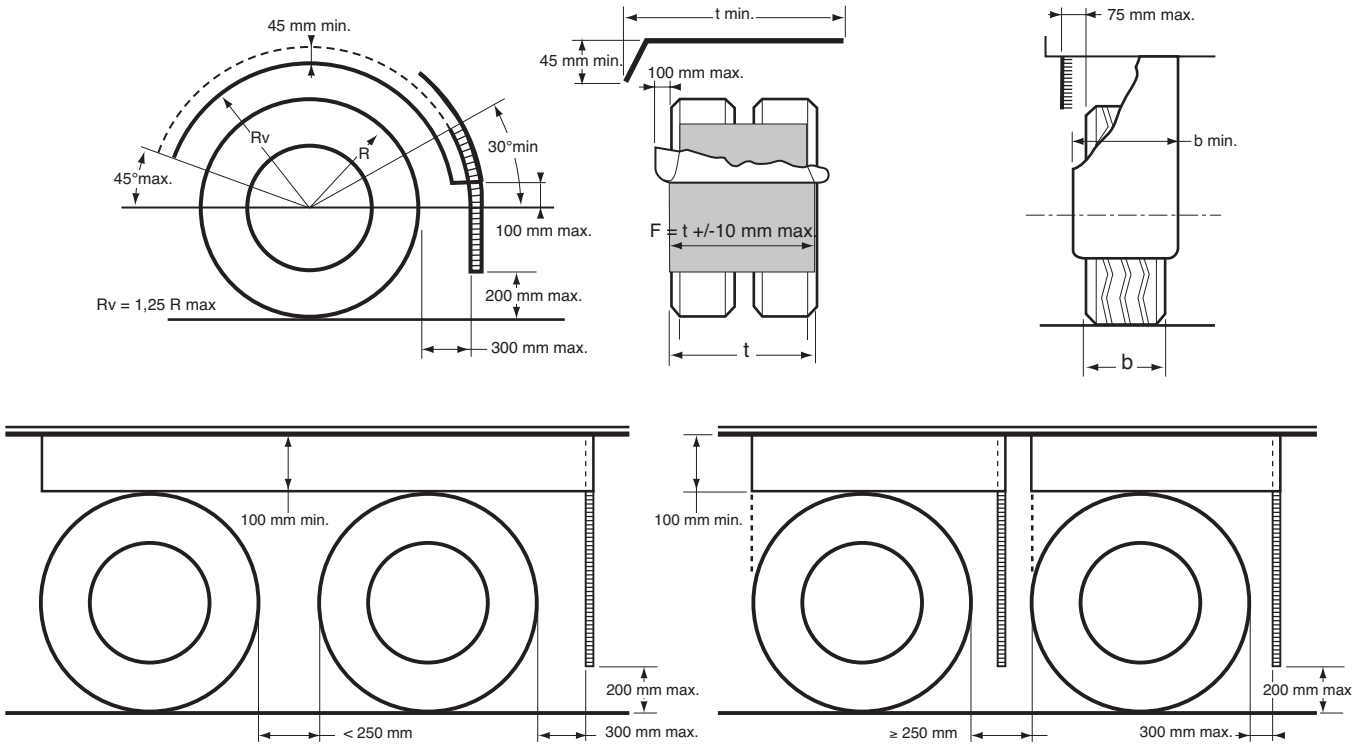

Ruedas directrices, dimensiones mínimas exigidas
Guiding wheels, minimum dimensions required

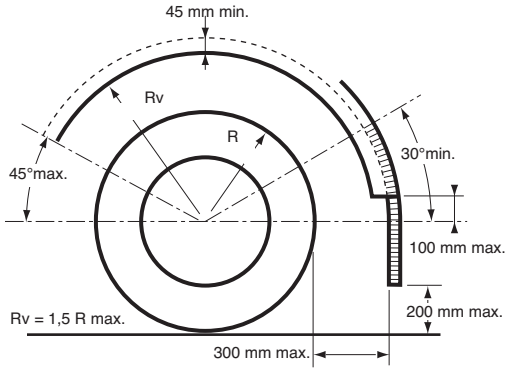

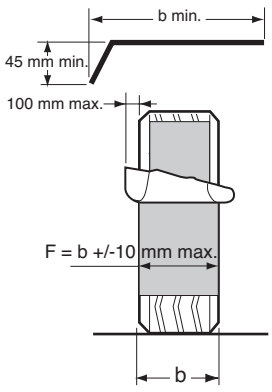

Las dimensiones indicadas se proporcionan en mm, con el vehículo vacío, superficie de carga en posición horizontal y ruedas dirigidas en línea recta.
La altura libre del faldón está limitada a 450 mm.
En circulación no debe separarse demasiado del neumático: véase ensayo de flexión máxima 6-3-6 el reglamento UE 109/2011.

The dimensions indicated are in mm, vehicle unloaded, loading surface horizontal and wheels straightened.
The free height of the flap is limited to 450 mm. When on the road, it should not move too far out from the tyre : see maximum bending test 6-3-6 of the reglement UE 109/2011.

CLEAR PASS® es una marca registrada
CLEAR PASS® is a trademark

Faldones de goma / *MUD-FLAP in rubber*



Faldón de caucho natural, espesor 3 mm.
Mud-flat in naturel rubber, 3 mm thickness.

Referencia *Reference*	Kg	L (mm)	H (mm)	
3950304	0,77	500	350	
3950305	0,97	600	400	4

Faldones antiproyecciones / *Spray suppression flaps*



CLEAR PASS

Protecciones homologadas e6*109/2011*2015/166*0025*00, a medida sin suplemento de precio a partir de 24 piezas.
*Flaps, approved e6*109/2011*2015/166*0025*00, customizable at no extra charge from 24 pieces.*

Referencia *Reference*	Kg	L (mm)	H (mm)
3950310	3,90	610	1220
3950311	3,35	610	1065
3950312	3,40	610	915
3950318	2,35	610	725
3950345	3,30	450	1220
3950346	2,90	450	1065
3950347	2,50	450	915
3950349	3,70	660	1065
3950350	3,20	660	915
3950355	3,90	690	1065

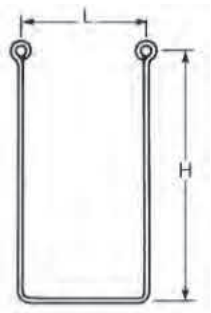

Refuerzos galvanizados con 2 uniones "U".
Galvanized stiffeners with 2 U assemblies.

Referencia *Reference*	Kg	L (mm)	H (mm)
3950331	1,40	450	750



Montaje U
U assembly.

Referencia *Reference*
3950330ET

Faldones antiproyecciones / *Spray suppression flaps*

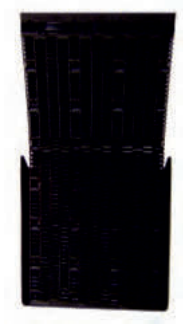

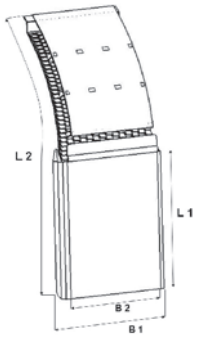

SUPRA

Faldón antiproyección (e1*109/2011*109/2011*0018*00).
*Parlok spray suppression mudflap (e1*109/2011*109/2011*0018*00).*

Referencia *Reference*	Kg	B1	B2	L1	L2	Materia *Material*	Disponibilidad *On stock*
100780	1,60	405-430	370	400	820	PE-HD	X
100793	1,80	450-455	420	400	820	PE-HD	-
100795	1,60	480-500	445	300	720	PE-HD	X
100803	2,00	550	515	300	720	PE-HD	X
100812	2,20	595-630	560	400	820	PE-HD	X
100818	2,50	650-680	615	400	820	PE-HD	X
100831	2,90	720	685	400	820	PE-HD	-



Kit tornillería para faldón antiproyección Parlok SUPRA
Fixing set for Parlok SUPRA mudflap.

Referencia *Reference*	Kg	Acabado *Finish*
102861	-	Acero cincado *Zinc plated*

Faldones laterales antiproyecciones / *Spray suppression lateral flaps*



Faldones laterales Clear Pass homologados e6*109/2011*109/2011*0025*00.
*Clear Pass lateral flaps, approved e6*109/2011*109/2011*0025*00.*

Referencia *Reference*	Kg	L (mm)	H (mm)
3950361	1,30	1220	200
3950362	2,20	1220	300
3950363	1,20	1350	150
3950364	2,50	2000	200



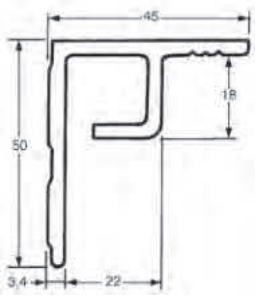

Perfil aluminio anodizado para enganche de las faldillas laterales.
Anodised aluminium profile for fixing of the lateral flaps.

Referencia *Reference*	Longitud *Length*
3950332	4000

Faldones laterales antiproyecciones / *Spray suppression lateral flaps*

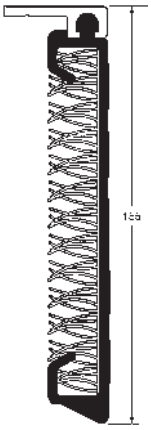

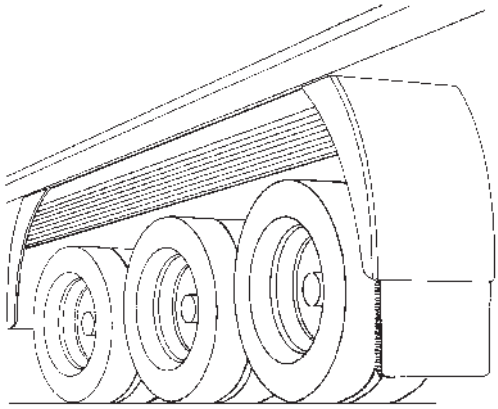

Faldón lateral completo, altura 155 mm, equipado con un dispositivo antiproyecciones.
Side-skirt plus profile, 155 mm height fitted with anti spray.

Referencia *Reference*	Longitud *Length*	Altura *Height*
3950375	3800	155

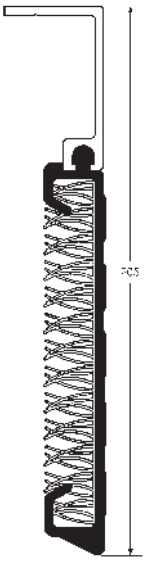

Faldón lateral completo, altura 205 mm, equipado con un dispositivo antiproyecciones.
Side-skirt plus profile, 205 mm height fitted with anti spray.

Referencia *Reference*	Longitud *Length*	Altura *Height*
3950377	3800	205

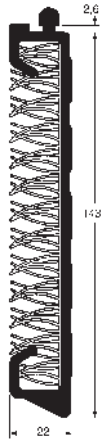

Faldón antiproyecciones.
Side-skirt.

Referencia *Reference*	Longitud *Length*
3950375JU	3800
3950376JU	4500

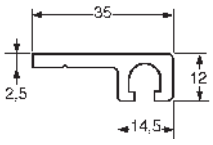

Perfil aluminio anodizado.
Anodized aluminium profile.

Referencia *Reference*	Longitud *Length*
3950367SU	3800

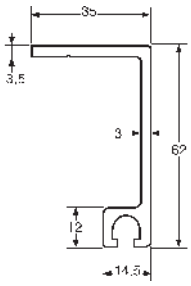

Perfil aluminio anodizado.
Anodized aluminium profile.

Referencia *Reference*	Longitud *Length*
3950368SU	3800

Faldones laterales antiproyecciones y aletas / *Spats and spray suppression lateral flaps*



SUPRA WHITE LINE

Aleta + faldón lateral (e1*109/2011*109/2011*0018*00).
*Parlok Spat + Valance (e1*109/2011*109/2011*0018*00).*

Referencia *Reference*	B	L	H	A	F	Tipo *Tipo*	Disponibilidad *On stock*
102758	500		600	70	400		-
102759	650		600	70	400		-
102746		140	4000			Valance	-

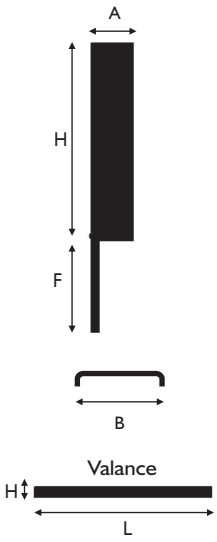



Perfil de aluminio para fijación del faldón lateral para modelo Parlok White Line Supra.
Aluminium fixing profile for Parlok White Line SUPRA Valance.

Referencia *Reference*	L	Disponibilidad *On stock*
102907	4000	-

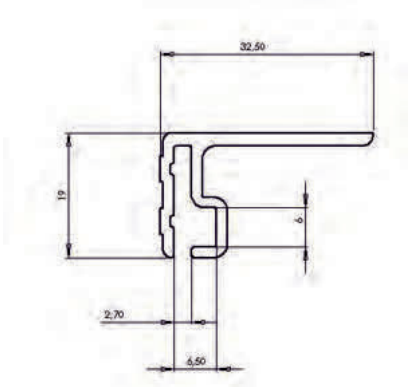

Calzos de ruedas / *Wheel chocks*

LOKHEN

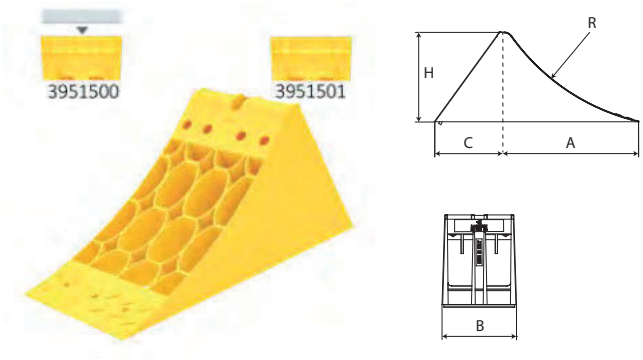

CROWNY 36

Calzo para rueda de plastico amarillo E36.
Yellow plastic wheel chock E36.

Referencia *Reference*	Kg	A (mm)	B (mm)	C (mm)	H (mm)	R (mm)	Tipo *Tipo*	Disponibilidad *On stock*
3951500	0,53	220	122	115	147	355	Con inserto *With insert*	x
3951501	0,44	220	122	115	147	355	Sin inserto *Without insert*	-

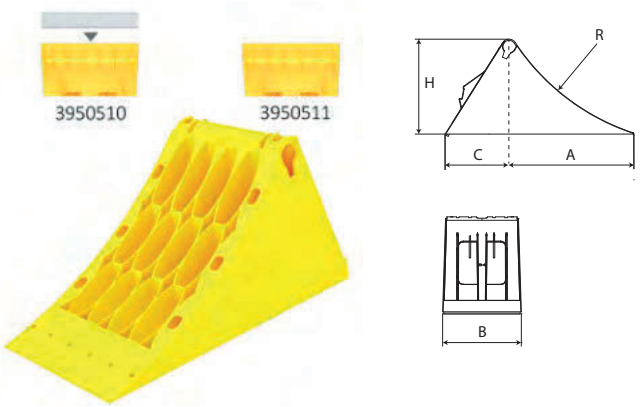

CROWNY 46

Calzo para rueda de plastico amarillo E46.
Yellow plastic wheel chock E46.

Referencia *Reference*	Kg	A (mm)	B (mm)	C (mm)	H (mm)	R (mm)	Tipo *Tipo*	Disponibilidad *On stock*
3951510	0,84	253	160	134	193	460	Con inserto *With insert*	x
3951511	0,73	253	160	134	193	460	Sin inserto *Without insert*	-

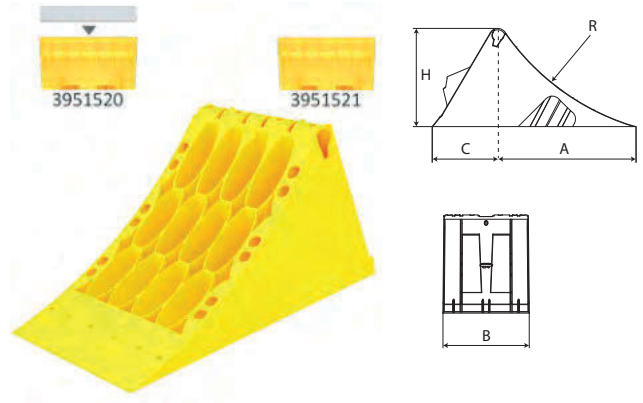

CROWNY 53

Calzo para rueda de plastico amarillo E53.
Yellow plastic wheel chock E53.

Referencia *Reference*	Kg	A (mm)	B (mm)	C (mm)	H (mm)	R (mm)	Tipo *Tipo*	Disponibilidad *On stock*
3951520	1,4	317	198	150	225	555	Con inserto *With insert*	x
3951521	1,25	317	198	150	225	555	Sin inserto *Without insert*	x

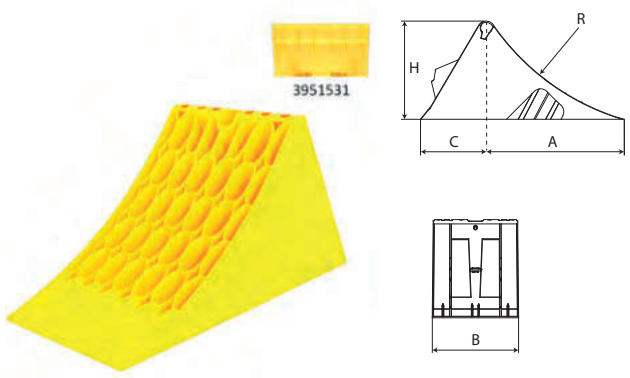

CROWNY HEAVY 53

Calzo para rueda de plastico amarillo E53.
Yellow plastic wheel chock E53.

Referencia *Reference*	Kg	A (mm)	B (mm)	C (mm)	H (mm)	R (mm)	Tipo *Tipo*	Disponibilidad *On stock*
3951531	1,66	315	201	152	230	555	Sin inserto *Without insert*	-

Calzos de ruedas / *Wheel chocks*

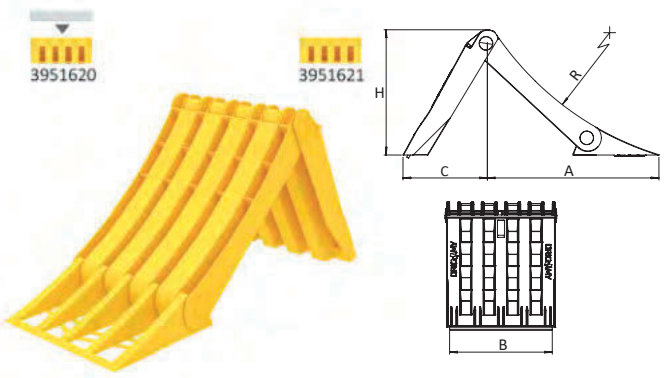

ORIGAMY E53

Calzo para rueda de plastico amarillo E53.
Yellow plastic wheel chock E53.

Referencia *Reference*	Kg	A (mm)	B (mm)	C (mm)	H (mm)	R (mm)	Tipo *Tipo*	Disponibilidad *On stock*
3951620	0,96	319	188,5	153	230	560	Con inserto *With insert*	X
3951621	0,81	319	188,5	153	230	560	Sin inserto *Without insert*	X



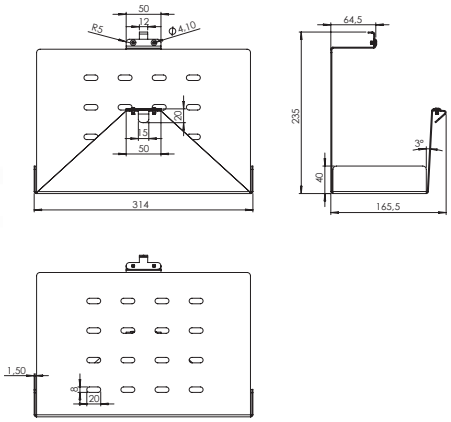

BOX

Soporte de acero pintado para 2 calzos de rueda ORIGAMY E53.
Black painted steel support for 2 ORIGAMY E53 wheel chocks.

Referencia *Reference*	Kg	Disponibilidad *On stock*	
3951631	1,54	-	6



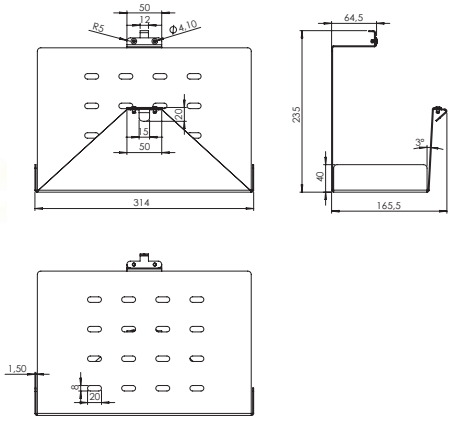

BOX

Soporte de acero Magnelis para 2 calzos de rueda ORIGAMY E53.
Magnelis steel support for 2 ORIGAMY E53 wheel chocks.

Referencia *Reference*	Kg	Disponibilidad *On stock*
3951630	1,54	X



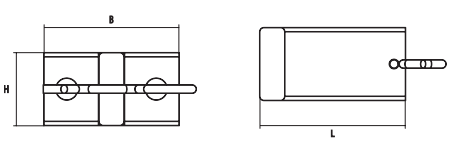

ALOK SINGLE

Soporte de aluminio para calzo de rueda ORIGAMY E53.
Aluminum support for ORIGAMY E53.

Referencia *Reference*	Kg	Disponibilidad *On stock*
3951635	0,16	X



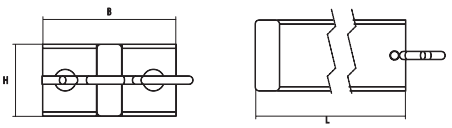

ALOK DOUBLE

Soporte de aluminio para 2 calzos de rueda ORIGAMY E53.
Aluminum support for 2 ORIGAMY E53.

Referencia *Reference*	Kg	Disponibilidad *On stock*
3951636	0,23	X

Calzos de ruedas / *Wheel chocks*

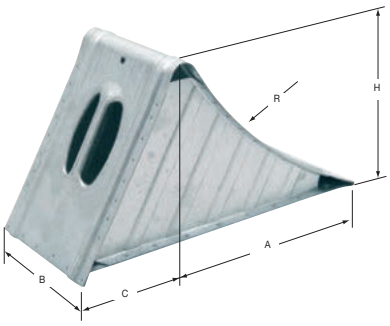

Calzo para rueda de acero galvanizado DIN 76051-11/92.
Galvanized steel wheel chock (DIN 76051-11/92).

Referencia *Reference*	Kg	A (mm)	B (mm)	C (mm)	H (mm)	R (mm)	Carga (kN) *Charge (kN)*	Tipo *Tipo*	Disponibilidad *On stock*
3951284GA	4,30	320	200	150	230	560	16	NG53	x
3951286GA	2,80	260	160	120	190	460	50	NG46	x
3951288GA	1,00	220	120	100	150	360	65	-	x



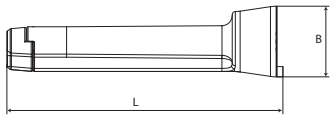

KLOK

Soporte plástico negro para calzo para rueda.
Black plastic support for wheel chock.

Referencia *Reference*	Kg	B (mm)	L (mm)	Para *For*	Disponibilidad *On stock*
3951450	0,16	55	215	G46	x
3951451	0,18	55	258	E53	x



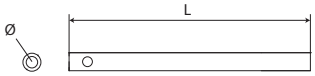

ROUNDY

Soporte acero cincado para calzo para rueda.
Zinc plated steel support for wheel chock.

Referencia *Reference*	Kg	Ø	L (mm)	Disponibilidad *On stock*
3951452	0,42	21	250	-



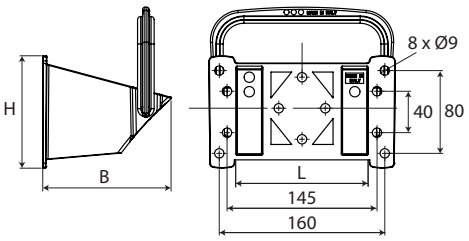

DOUBLE

Soporte plástico negro para calzo para rueda CROWNY 36.
Black plastic support for wheel chock CROWNY 36.

Referencia *Reference*	Kg	B (mm)	L (mm)	H (mm)	Disponibilidad *On stock*
3951458	0,17	124	133	128	x



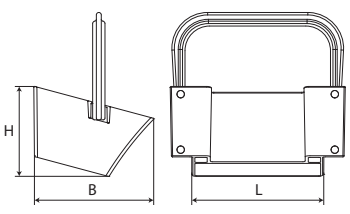

HOST

Soporte plástico negro para calzo para rueda CROWNY 46.
Black plastic support for wheel chock CROWNY 46.

Referencia *Reference*	Kg	B (mm)	L (mm)	H (mm)	Disponibilidad *On stock*
3951465	0,4	194	184	128	x

Calzos de ruedas / *Wheel chocks*

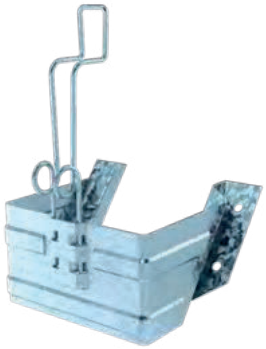

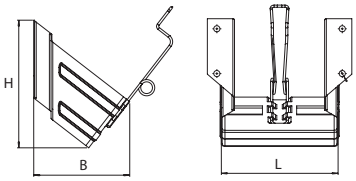

BEGIN

Soporte acero galvanizado para calzo para rueda CROWNY 46.
Galvanized steel support for wheel chock CROWNY 46.

Referencia *Reference*	Kg	B (mm)	L (mm)	H (mm)	Disponibilidad *On stock*
3951474	0,49	127	165	167	x



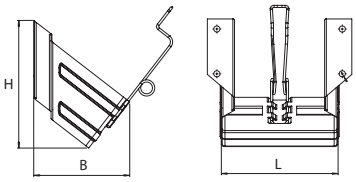

BEGIN

Soporte acero pintado para calzo para rueda CROWNY 46.
Black painted steel support for wheel chock CROWNY 46.

Referencia *Reference*	Kg	B (mm)	L (mm)	H (mm)	Disponibilidad *On stock*
3951477	0,49	127	165	167	-



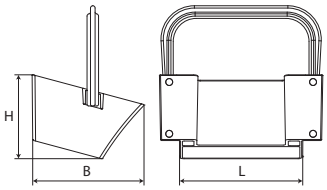

HOST

Soporte plástico negro para calzo para rueda CROWNY 53.
Black plastic support for wheel chock CROWNY 53.

Referencia *Reference*	Kg	B (mm)	L (mm)	H (mm)	Disponibilidad *On stock*
3951466	0,7	191	212	144	x

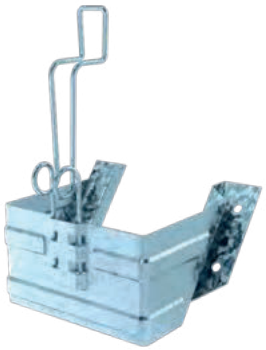

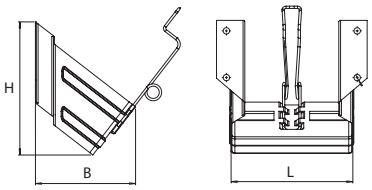

BEGIN

Soporte acero galvanizado para calzo para rueda CROWNY 53.
Galvanized steel support for wheel chock CROWNY 53.

Referencia *Reference*	Kg	B (mm)	L (mm)	H (mm)	Disponibilidad *On stock*
3951475	0,98	171	208	228	x



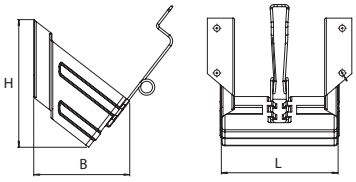

BEGIN

Soporte acero pintado para calzo para rueda CROWNY 53.
Black painted steel support for wheel chock CROWNY 53.

Referencia *Reference*	Kg	B (mm)	L (mm)	H (mm)	Disponibilidad *On stock*
3951478	0,91	171	208	228	-

Calzos de ruedas / *Wheel chocks*



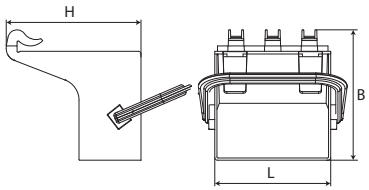

NEST

Soporte 90° plástico negro para calzo para rueda CROWNY 53.
Black plastic support 90° for wheel chock CROWNY 53.

Referencia *Reference*	Kg	B (mm)	L (mm)	H (mm)	Disponibilidad *On stock*
3951460	1,09	244	217	252	x



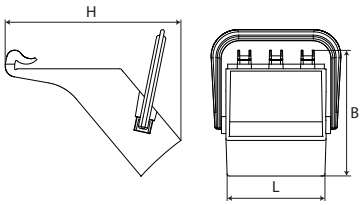

NEST

Soporte 130° plástico negro para calzo para rueda CROWNY 53.
Black plastic support 130° for wheel chock CROWNY 53.

Referencia *Reference*	Kg	B (mm)	L (mm)	H (mm)	Disponibilidad *On stock*
3951462	1,24	270	210	377	x

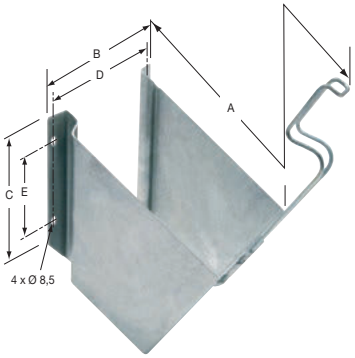

Soporte acero galvanizado.
Galvanized steel support.

Referencia *Reference*	Kg	A (mm)	B (mm)	C (mm)	D (mm)	E (mm)	Para *For*	Tipo *Tipo*
3951287GA	0,995	225	210	100	184 190	60	3951288GA	NG46
3951289GA	0,50	225	164	92	144	40	3951288GA	-
3951307GA	1,378	266	250	120	226 230	80	3951284GA	NG53

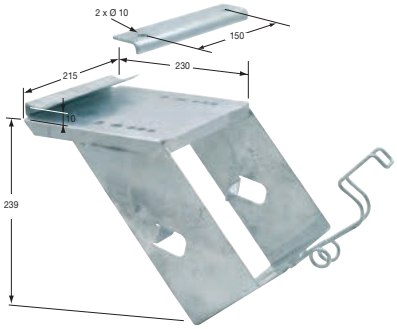

Soporte con brida, acero galvanizado, para calzo rueda NG53.
Steel support for wheel chock NG53.

Referencia *Reference*	Kg	Para *For*
3951305	3,22	3951284GA

Cabrestantes portaruedas / *Spare wheel carrier*



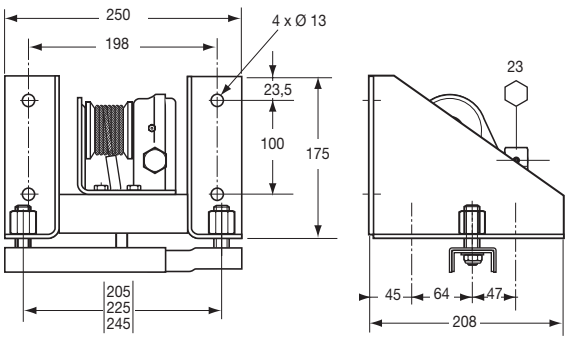

Portarueda para llanta 6 orificios.
Wheel carrier, 6 stud wheel.

Referencia *Reference*	Kg
3644287	6,34



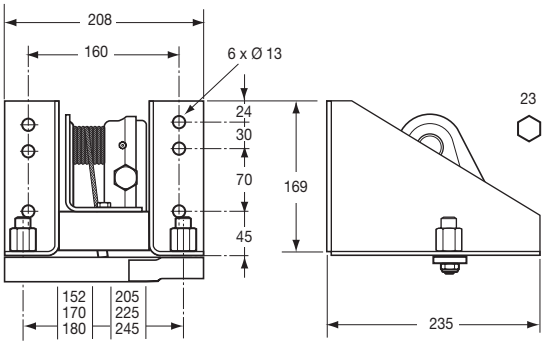

Portarueda universal 152/245 mm.
Universal spare wheel carrier 152/245 mm.

Referencia *Reference*	Kg
3644295	5,80



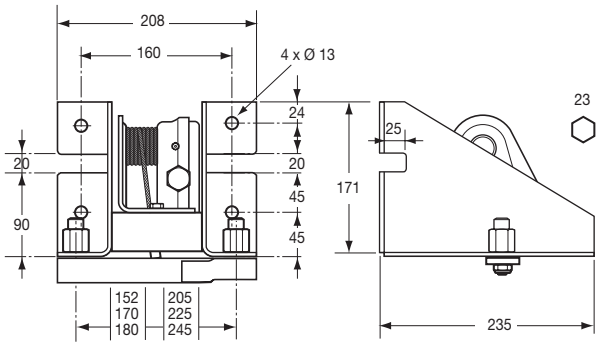

Portarueda para Mercedes Sprinter.
Spare wheel carrier for Mercedes Sprinter.

Referencia *Reference*	Kg
3644296	5,715

Cabrestantes portaruedas / *Spare wheel carrier*



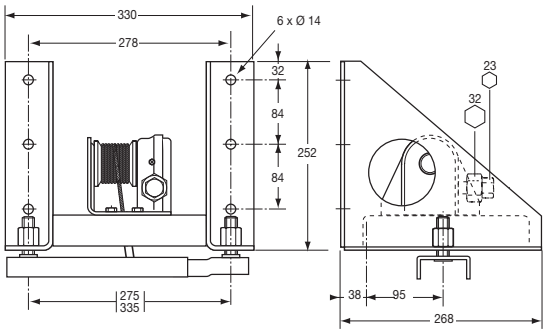

Portarueda para llanta 8/10 orificios.
Wheel carrier, 8/10 stud wheel.

Referencia *Reference*	Kg
3644288	10,40



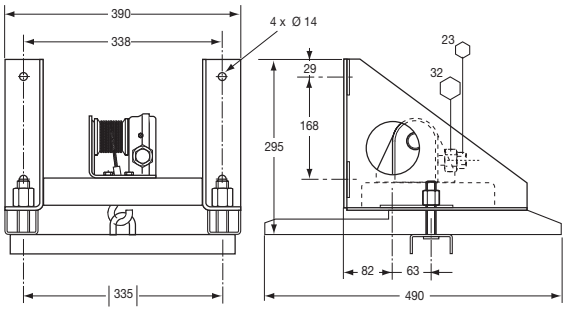

Portarueda para llanta 10 orificios.
Wheel carrier, 10 stud wheel.

Referencia *Reference*	Kg
3644275	15,45



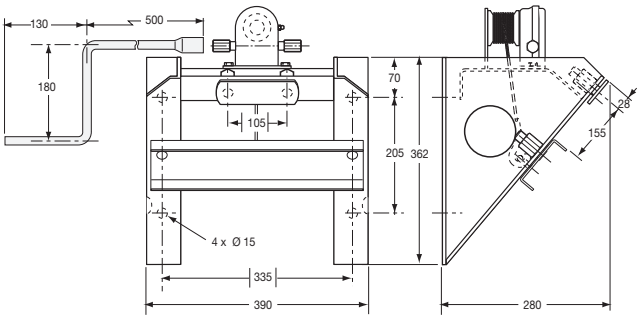

Portarueda inclinado a 52° con manivela para llanta 10 orificios.
Tilted wheel carrier (52°) with crank, for 10 stud wheel.

Referencia *Reference*	Kg
3644289	19,50

Cabrestantes portaruedas / *Spare wheel carrier*



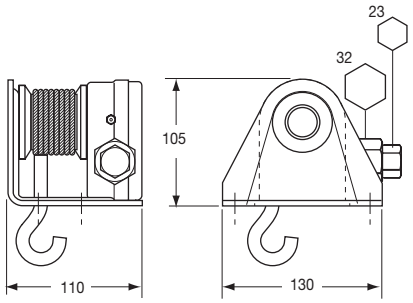

Mecanismo solo para 3644275 Y 3644288 (1 vuelta = 7 mm).
Only mecanism for 3644275 and 3644288 (1 turn = 7 mm).

Referencia *Reference*	Kg	Para *For*
3644291	0,194	3644275 3644288



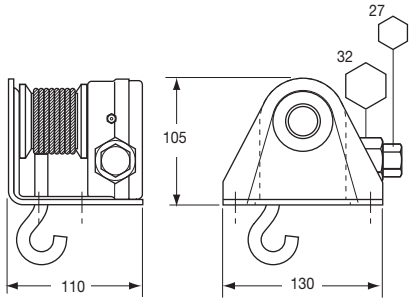

Mecanismo solo para 3644275 Y 3644288 (1 vuelta = 7 mm).
Only mecanism for 3644275 and 3644288 (1 turn = 7 mm).

Referencia *Reference*	Kg	Para *For*
3644297	0,194	3644275 3644288



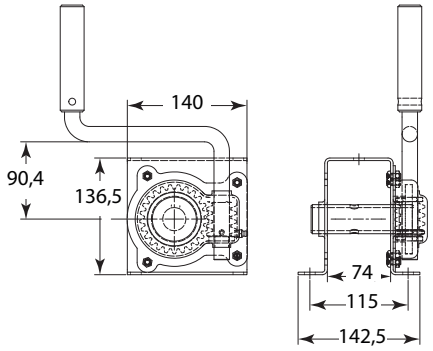

Cabrestante de elevación acero, carga máxima : 250 kg, levantamiento/vuelta: 8 mm, relación tornillo/rueda: 1/25.
Pulling winch, steel, maximum load : 250 kg, raising distance : 8 mm per revolution, ratio screw gear/pinion : 1/25.

Referencia *Reference*	Kg
3644265	4,50

Llaves y vasos / *Crank/handle and socket*

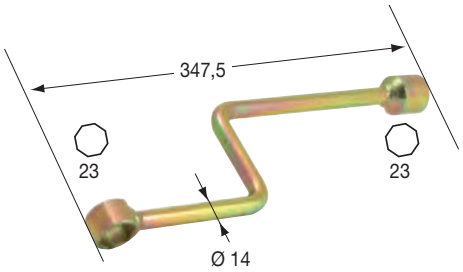

Llave 23 mm, acero cincado bicromatado, para portarueda.
ZBI crank-handle 23 mm for spare wheel carrier.

Referencia *Reference*	Kg
3644294	0,59

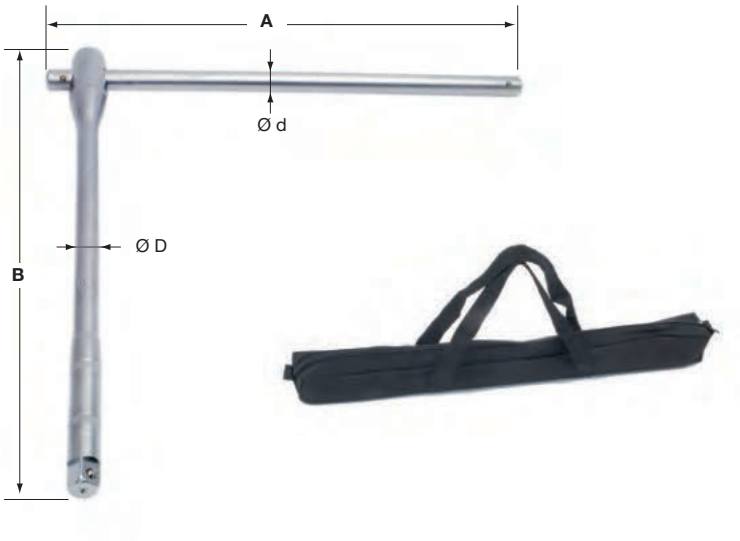

Llave de rueda sóla acero cincado, con bolsa de tela.
Zinc plated crank-handle only, with cloth bag.

Referencia *Reference*	Kg	B (mm)	Ø D (mm)	Ø d (mm)
3644320	3,272	480	22	22

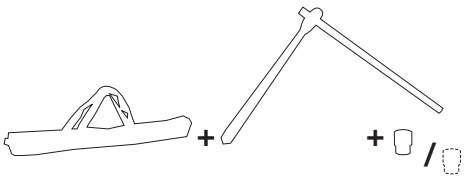

Llave de rueda completa = bolsa + llave + casquillos.
Complete crank-handle = cloth bag + crank-handle + socket(s).

Referencia *Reference*	Kg	⬡
3644327	3,545	27
3644332	3,571	32

Llaves y vasos / *Crank/handle and socket*



Vaso de 27 mm, acero cincado, para llave de rueda 3644320.
Socket 27 mm, zinc plated, for crank-handle 3644320.

Referencia *Reference*	Kg	Para *For*
3644327D0	0,273	3644320



Vaso de 32 mm, acero cincado, para llave de rueda 3644320.
Socket 32 mm, zinc plated, for crank-handle 3644320.

Referencia *Reference*	Kg	Para *For*
3644332D0	0,299	3644320

COMPLEMENTOS CARROCERÍA
ADDITIONAL BODYWORK ACCESSORIES

ACCESO / *ACCESS*	611
ACCESORIOS DE TANQUE / *TANK ACCESSORIES*	505
ACCESORIOS PARA CAJAS MÓVILES Y CONTENEDORES / *CONTAINER ACCESSORIES*	604
ACCESORIOS PARA ENTOLDADO / *CURTAIN ACCESSORIES*	582
ACCESORIOS PARA TECHO CORREDERO / *SLIDING ROOF ACCESSORIES*	577
ACCESORIOS PARA VOLQUETES Y PLATAFORMAS / *ACCESSORIES FOR TIPPER AND FLATBED*	592
ASISTENCIA PARA LA ELEVACIÓN / *LIFTING ASSISTANCE*	559
DISPOSITIVOS AERODINÁMICOS / *AERODYNAMIC DEVICES*	504
JUNTAS / *SEALS*	508
PERFILES DE ALUMINIO EXTERIORES / *EXTERIOR ALUMINIUM PROFILES*	525
PERFILES DE ALUMINIO INTERIORES / *INTERIOR ALUMINIUM PROFILES*	520
PILARES CORREDEROS / *SLIDING PILLARS*	578
PUERTAS TRASERAS SECCIONALES / *MODULAR SECTIONAL REAR DOORS*	502
REVESTIMIENTOS DE SUELOS / *FLOOR COVERING*	551
SEGURIDAD / *SECURITY*	538
SEÑALIZACIÓN / *MARKING*	541
TECHO CORREDERO OPEN / *OPEN SLIDING ROOF*	572
VENTANILLAS / *WINDOWS*	557
VENTILACIÓN / *VENTILATION*	553

Puertas traseras seccionales / *Modular sectional rear doors*

Configura questo prodotto nel nostro configuratore online NEMO su www.pommier.eu
Configure this product in our NEMO online configurator at www.pommier.eu





TRAINPLUS® SK EASYLIFT
Puerta trasera seccional modular asistida electricamente
Modular sectional rear door with electric assistance

Paneles seccionales pintados (RAL a elegir) en aluminio de 25 mm de espesor. Asistencia eléctrica Easylift 24V con controlador, control remoto y cables.
Painted sectional panels (RAL of your choice) in 25 mm thick aluminium. Easylift 24V electric assistance with controller, remote control and cables.



TRAINPLUS® SK
Puerta trasera seccional modular asistida por muelle
Modular sectional rear door with spring assistance

Paneles seccionales pintados (RAL a elegir) en aluminio de 25 mm de espesor.
Painted sectional panels (RAL of your choice) in 25 mm thick aluminium.

Puertas traseras seccionales / *Modular sectional rear doors*

Configura questo prodotto nel nostro configuratore online NEMO su www.pommier.eu
Configure this product in our NEMO online configurator at www.pommier.eu





THERMOSAFE ST EASYLIFT
Puerta trasera seccional modular asistida electricamente
Modular sectional rear door with electric assistance

Paneles seccionales pintados (RAL a elegir) en acero relleno de espuma aislante XPS espesor 60 mm. Asistencia eléctrica Easylift 24V con controlador, control remoto y cables.
Painted sectional panels (RAL of your choice) in steel filled with 60 mm thick XPS insulating foam. Easylift 24V electric assistance with controller, remote control and cables.



THERMOSAFE ST
Puerta trasera seccional modular asistida por muelle
Modular sectional rear door with spring assistance

Paneles seccionales pintados (RAL a elegir) en acero relleno de espuma aislante XPS espesor 60 mm. Painted sectional.
Painted sectional panels (RAL of your choice) in steel filled with 60 mm thick XPS insulating foam.

Deflectores traseros aerodinámicos / *Aerodynamic rear spoilers*





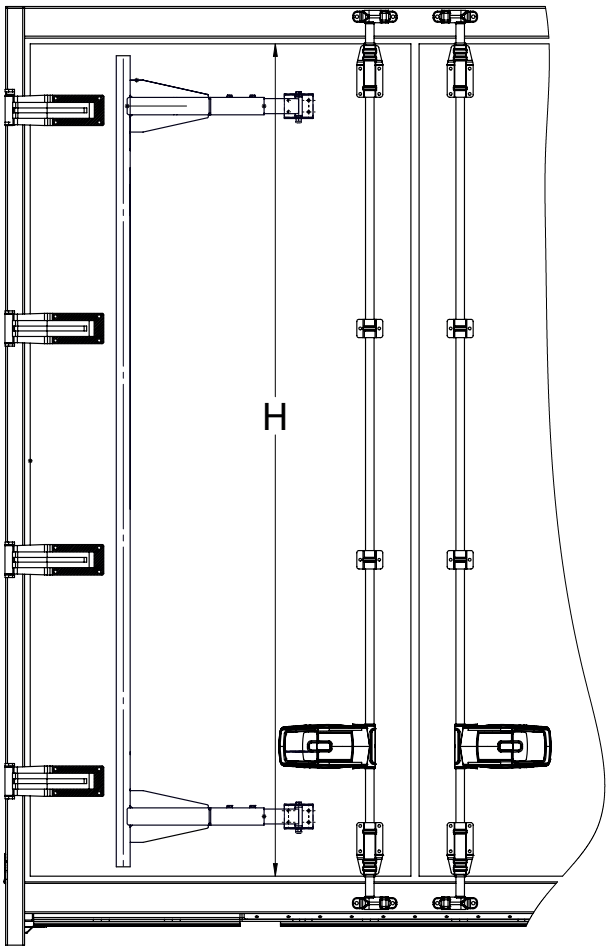

AIRWIN

Deflectores traseros aerodinámicos.
Aerodynamic rear spoilers.

Referencia *Reference*	Kg	H
3130010	40	2590 - 2880
3130020	44	2881 - 3170

Soporte de tubo / *Hose tube holder*



Manguera flexible impermeable de polipropileno.
Polypropylene flexible hose.

Referencia *Reference*	Ø	Longitud *Length*	Materia *Material*	Disponibilidad *On stock*
3953045	160	5 m	PP	-
3953046	160	6 m	PP	-
3953145	180	5 m	PP	-
3953146	180	6 m	PP	-
3953245	200	6 m	PP	-
3953246	200	6 m	PP	-



Tapa de manguera simple de Ø 180 mm con bandeja de recuperación.
Single door cover Ø 180 mm with recovery tray.

Referencia *Reference*	Ø	Para *For*	Lado *Hand*	Disponibilidad *On stock*
3953100	180	3953045 3953046 3953145 3953146 3953245 3953246	Derecho Right	-
3953101	180		Izquierda Left	-



Tapa de manguera simple.
Simple hose cover.

Referencia *Reference*	Ø	Disponibilidad *On stock*
3953001	160	-
3953201	200	-



Tapa simple.
End cap.

Referencia *Reference*	Ø	Disponibilidad *On stock*
3953111	180	-



Tapa simple.
End cap.

Referencia *Reference*	Ø	Disponibilidad *On stock*
3953011	160	-
3953211	200	-

Soporte de tubo / *Hose tube holder*



Tapa para soporte de doble manguera.
Cover for dual hose fitting.

Referencia *Reference*	Ø	Disponibilidad *On stock*
3953002	160	-
3953202	200	-



Doble tapa.
Double end cap.

Referencia *Reference*	Ø	Disponibilidad *On stock*
3953212	200	-
3953012	160	-



Tapa para portatubo triple.
Cover for triple hose fitting.

Referencia *Reference*	Ø	Disponibilidad *On stock*
3953003	160	-
3953203	200	-



Triple cap.
Triple end cap.

Referencia *Reference*	Ø	Disponibilidad *On stock*
3953013	160	-
3953213	200	-

Soporte de tubo / *Hose tube holder*



Soporte rectangular simple.
Simple rectangular support.

Referencia *Reference*	Ø	A (mm)	B (mm)	C (mm)	Disponibilidad *On stock*
3953021	160	190	195	63	-
3953221	200	230	236	63	-



Doble soporte rectangular.
Double rectangular support.

Referencia *Reference*	Ø	A (mm)	B (mm)	C (mm)	Disponibilidad *On stock*
3953022	160	350	195	63	-
3953222	200	430	235	63	-



Triple soporte rectangular.
Triple rectangular support.

Referencia *Reference*	Ø	A (mm)	B (mm)	C (mm)	Disponibilidad *On stock*
3953023	160	510	195	63	-
3953223	200	360	235	63	-



Soporte redondo simple.
Simple round support.

Referencia *Reference*	Ø	A (mm)	B (mm)	C (mm)	Disponibilidad *On stock*
3953031	160	202	202	37	-
3953231	200	242	242	37	-

Juntas con base rígida / *Seals with rigid soles*

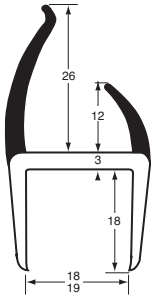

P.V.C. dos durezas gris/negro.
Grey/black dual-hardness P.V.C.

Referencia *Reference*	Longitud *Length*
1132386	5

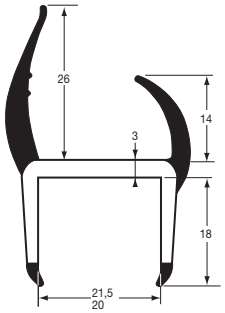

P.V.C. dos durezas.
Dual-hardness P.V.C.

Referencia *Reference*	Longitud *Length*	Color *Colour*
1132216	6	Gris *Grey*
1132374	6	Gris/negro *Grey/black*
1132375	5	Gris/negro *Grey/black*
1132375A	2,7	Gris/negro *Grey/black*
1132375B	3,2	Gris/negro *Grey/black*

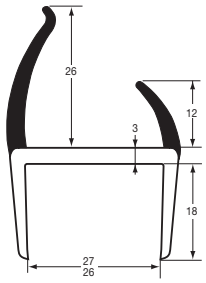

P.V.C. doble dureza.
Grey dual-hardness P.V.C.

Referencia *Reference*	Longitud *Length*	Color *Colour*
1132383	5	Gris/negro *Grey/black*

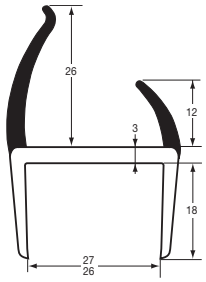

P.V.C. doble dureza.
Grey dual-hardness P.V.C.

Referencia *Reference*	Longitud *Length*	Color *Colour*
1132383B	3,2	Gris/negro *Grey/black*

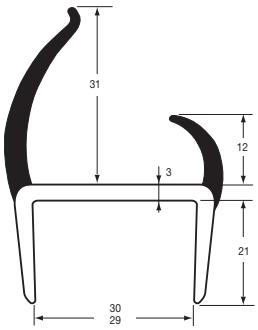

P.V.C. dos durezas.
Dual-hardness P.V.C.

Referencia *Reference*	Longitud *Length*	Color *Colour*
1132225	5	Gris *Grey*
1132376	5	Gris/negro *Grey/black*

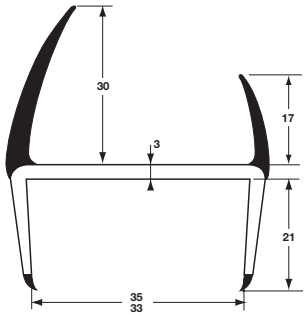

P.V.C. doble dureza gris/gris.
Grey/grey dual-hardness P.V.C.

Referencia *Reference*	Longitud *Length*
1132401	2,7

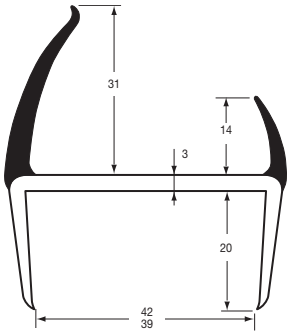

P.V.C. dos durezas.
Dual-hardness P.V.C.

Referencia *Reference*	Longitud *Length*	Color *Colour*
1132385	5	Gris/negro *Grey/black*

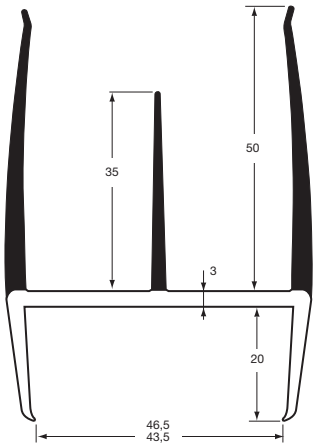

P.V.C. dos durezas.
Dual-hardness P.V.C.

Referencia *Reference*	Longitud *Length*	Color *Colour*
1132397	2,7	Gris/negro *Grey/black*
1132400	2,7	Gris *Grey*

Juntas con base rígida / *Seals with rigid soles*

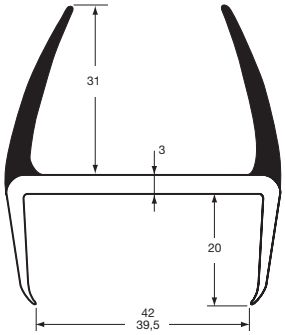

P.V.C. dos durezas gris.
Grey dual-hardness P.V.C.

Referencia *Reference*	Longitud *Length*
1132391	5

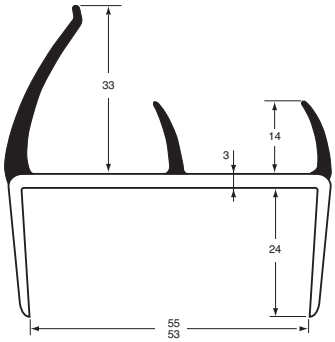

P.V.C. dos durezas.
Dual-hardness P.V.C.

Referencia *Reference*	Longitud *Length*	Color *Colour*
1132235	5	Gris *Grey*
1132384	5	Gris/negro *Grey/black*

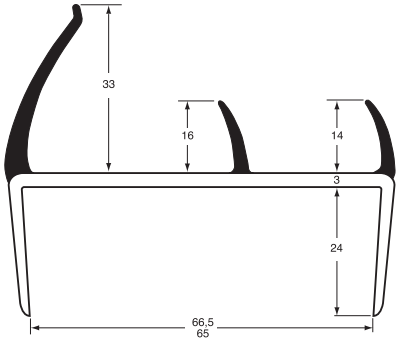

P.V.C. doble dureza gris.
Grey dual-hardness P.V.C.

Referencia *Reference*	Longitud *Length*	Color *Colour*
1132240	5	Gris *Grey*
1132392	5	Gris/negro *Grey/black*

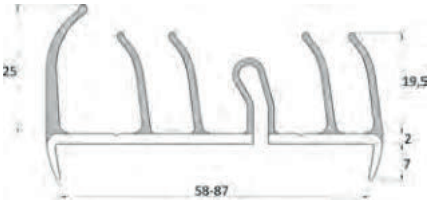

Junta para puerta de refrigerador 58-87 mm.
Seal for refrigerator door 58-87 mm.

Referencia *Reference*	Longitud *Length*	Color *Colour*
1132408	3	Negro *Black*

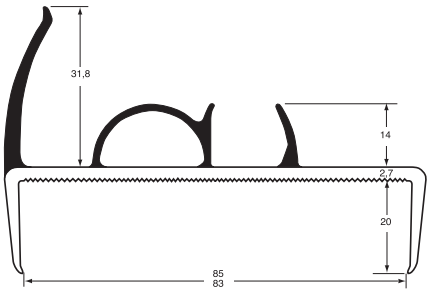

P.V.C. doble dureza.
Dual-hardness P.V.C.

Referencia *Reference*	Longitud *Length*	Color *Colour*
1132245	5	Gris *Grey*
1132389	5	Gris/gris *Grey/grey*

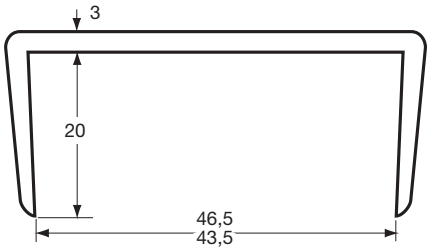

P.V.C. rígido gris.
Grey hardness P.V.C.

Referencia *Reference*	Longitud *Length*
1132402	2,6

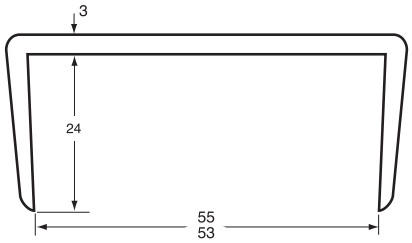

P.V.C. rígido gris.
Grey rigid P.V.C.

Referencia *Reference*	Longitud *Length*
1132398	5



Borde del panel del refrigerador de 82-87 mm.
Door panel capping profile 82-87 mm.

Referencia *Reference*	Longitud *Length*	Color *Colour*
1132412	3	Negro *Black*

Ingletes de acabado / *Finishing mitres*



Perfil inglete de acabado.
Grey finishing mitre profile.

Referencia *Reference*	Longitud *Length*	Color *Colour*
1132393	25	Gris *Grey*
1132394	25	Negro *Black*



Ingletes de acabado negro.
Black finishing mitres.

Referencia *Reference*	A	Para *For*	Exterior *Outside*	
1132377	68	1132374 1132375 1132382 1132383 1132386	x	
1132378	78	1132376 1132385	x	50
1132388	90	1132384 1132392	x	



Ingletes de acabado negro.
Black finishing mitres.

Referencia *Reference*	A	Para *For*	Interior *Inside*
1132379	52	1132374 1132375 1132376 1132382 1132383 1132385 1132386	x
1132387	60	1132384 1132392	x



Ingletes de acabado gris.
Grey finishing mitres.

Referencia *Reference*	A	Para *For*	Exterior *Outside*
1132390	78	1132389 1132391	x

Juntas flexibles / *Soft seals*



E.P.D.M. gris.
Grey E.P.D.M.

Referencia *Reference*	Longitud *Length*
1232510	30

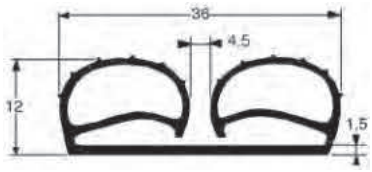

E.P.D.M. gris.
Grey E.P.D.M.

Referencia *Reference*	Longitud *Length*
1232514	4,8

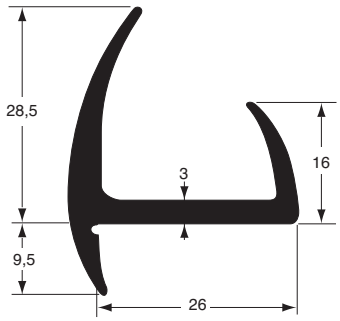

Junta E.P.D.M. negro.
Black E.P.D.M.

Referencia *Reference*	Longitud *Length*
1232541	2,5

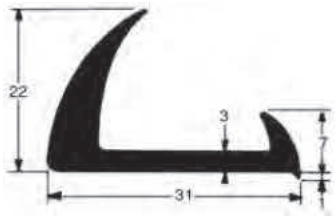

Junta S.B.R. negro.
Black S.B.R.

Referencia *Reference*	Longitud *Length*
1103199	2,5

Juntas flexibles / *Soft seals*

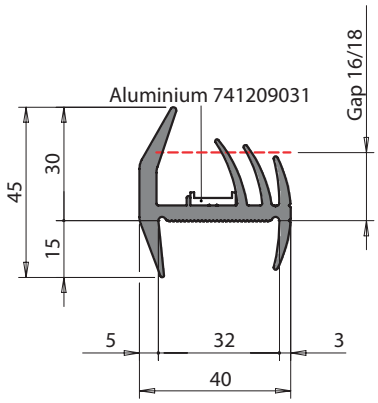

E.P.D.M. negro.
Black EPDM.

Referencia *Reference*	Longitud *Length*
580611210	20

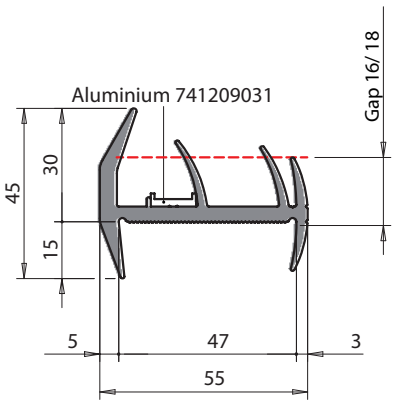

E.P.D.M. negro.
Black EPDM.

Referencia *Reference*	Longitud *Length*
580611211	20

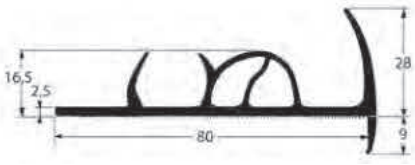

E.P.D.M. negro.
Black E.P.D.M.

Referencia *Reference*	Longitud *Length*
1232515N0	2,6

Juntas extensibles / *Extendable gaskets*

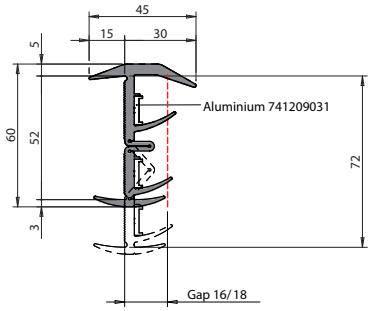

Junta de goma en rollos de 20 m. Ideal para espesor del panel de 50 á 70 mm.
Gasket in 20 m rolls for panel width from 50 to 70 mm.

Referencia *Reference*	Kg
580611207	0,532

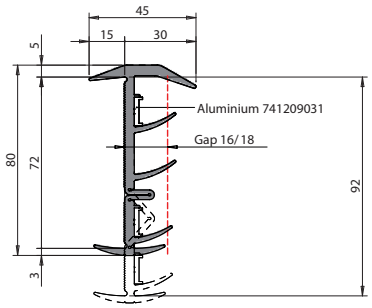

Junta de goma en rollos de 20 m. Ideal para espesor del panel de 70 á 90 mm.
Gasket in 20 m rolls for panel width from 70 to 90 mm.

Referencia *Reference*	Kg
580611208	0,647

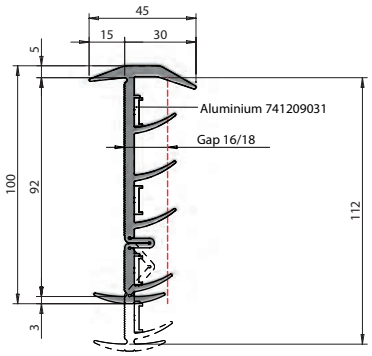

Junta de goma en rollos de 20 m. Ideal para espesor del panel de 90 á 110 mm.
Gasket in 20 m rolls for panel width from 90 to 110 mm.

Referencia *Reference*	Kg
580611209	0,763

Marcos soldados / *Welded frames*

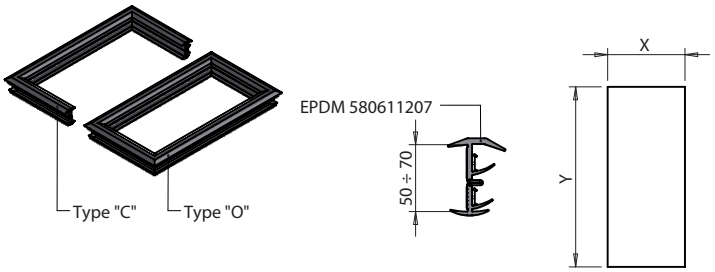

Guarnicion vulcanizada para puerta completa, ideal para espesor del panel de 50 á 70 mm.
Vulcanised rubber gasket for complete door, panel width from 50 to 70 mm.

Referencia *Reference*	
600010795	10

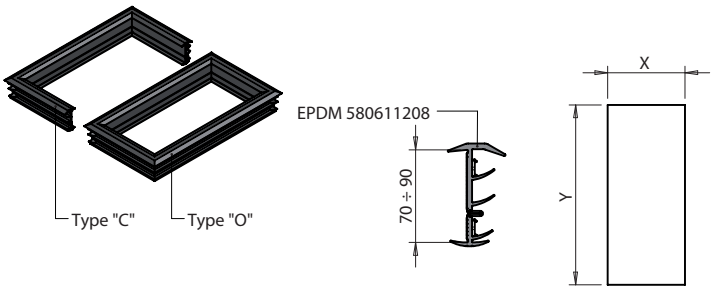

Guarnicion vulcanizada para puerta completa, ideal para espesor del panel de 70 á 90 mm.
Vulcanised rubber gasket for complete door, panel width from 70 to 90 mm.

Referencia *Reference*	
600011412	10

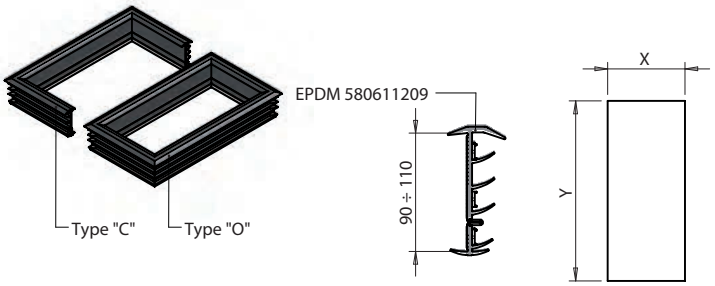

Guarnicion vulcanizada para puerta completa, ideal para espesor del panel de 90 á 110 mm.
Vulcanised rubber gasket for complete door, panel width from 90 to 110 mm.

Referencia *Reference*	
600011413	10

Juntas para acristalamiento / *Window seals*

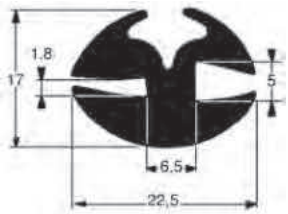

E.P.D.M. negro.
Black E.P.D.M.

Referencia *Reference*	Longitud *Length*
1232410	25

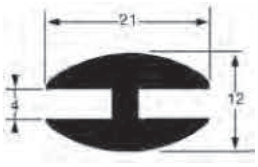

Junta S.B.R. negro.
Black S.B.R.

Referencia *Reference*	Longitud *Length*
1132372	50

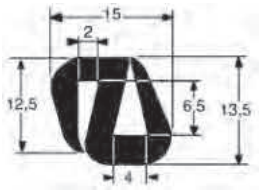

E.P.D.M. negro.
Black E.P.D.M.

Referencia *Reference*	Longitud *Length*
1232351	25

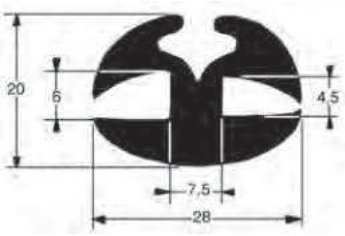

E.P.D.M. negro.
Black E.P.D.M.

Referencia *Reference*	Longitud *Length*
1203255	25

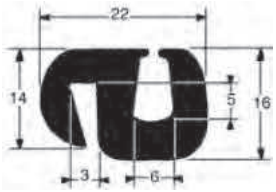

E.P.D.M. negro.
Black E.P.D.M.

Referencia *Reference*	Longitud *Length*
1203235	25



Aparato de montaje para perfil de cuña, con grapa tamaño pequeño ref. 4300851. Monta la cuña 1203242.
Tool used to insert the filler strip : N° 4300851 replacement tip for filler strips 1203242.

Referencia *Reference*	Kg
4300850	0,15

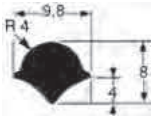

Cuña E.P.D.M. negro.
Black E.P.D.M filler strip.

Referencia *Reference*	Longitud *Length*	Para *For*
1203242	50	1232410 1203255

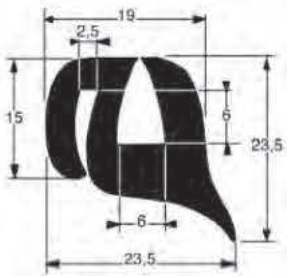

Junta E.P.D.M. negro.
Black E.P.D.M.

Referencia *Reference*	Longitud *Length*
1203257	20

Juntas para acristalamiento / *Window seals*

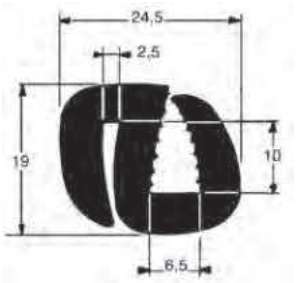

E.P.D.M. negro.
Black E.P.D.M.

Referencia *Reference*	Longitud *Length*
1132350	25

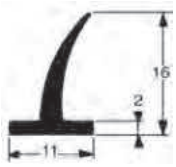

Junta neopreno negro.
Black neoprene section.

Referencia *Reference*	Longitud *Length*
1232546	25

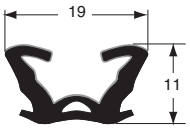

Perfil flocado E.P.D.M. negro.
Flock E.P.D.M. black

Referencia *Reference*	Longitud *Length*
1145695	50

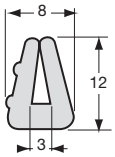

Junta E.P.D.M. gris.
Grey E.P.D.M.

Referencia *Reference*	Longitud *Length*
1232040	25

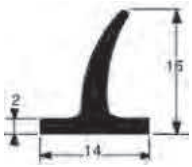

Junta E.P.D.M. negro.
Black E.P.D.M.

Referencia *Reference*	Longitud *Length*
1232543	25

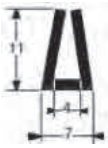

E.P.D.M. negro.
Black E.P.D.M.

Referencia *Reference*	Longitud *Length*
1232455	25

Otras juntas y accesorios / *Other seals and accessories*



E.P.D.M. negro.
Black E.P.D.M.

Referencia *Reference*	Longitud *Length*
1132191	50

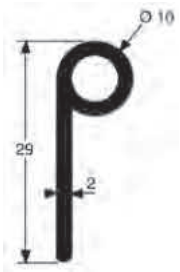

Junta E.P.D.M. negro.
Black E.P.D.M.

Referencia *Reference*	Longitud *Length*
1103198	50

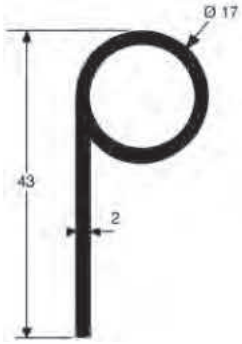

E.P.D.M. negro.
Black E.P.D.M.

Referencia *Reference*	Longitud *Length*
1132190	25

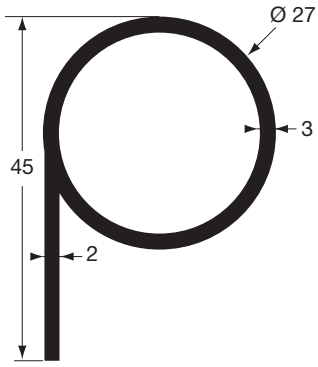

S.B.R. negro.
Black S.B.R.

Referencia *Reference*	Longitud *Length*
1132302	15

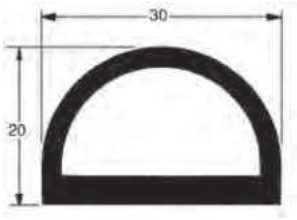

E.P.D.M. negro.
Black E.P.D.M.

Referencia *Reference*	Longitud *Length*
1132343	15

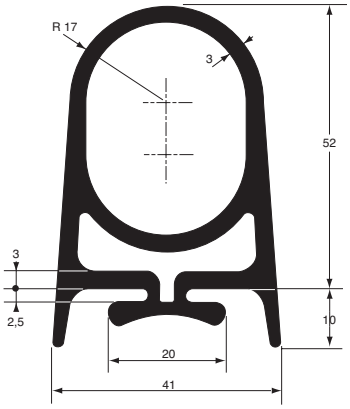

Junta E.P.D.M. negro para portón elevador isotérmico.
Black E.P.D.M., for isothermal elevator tailgate.

Referencia *Reference*	Longitud *Length*
1232560	3



E.P.D.M. negro.
Black E.P.D.M.

Referencia *Reference*	Longitud *Length*
1203173	2,2

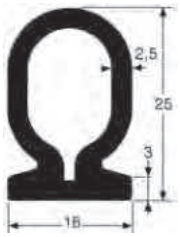

E.P.D.M. negro.
Black E.P.D.M.

Referencia *Reference*	Longitud *Length*
1203174	1,6

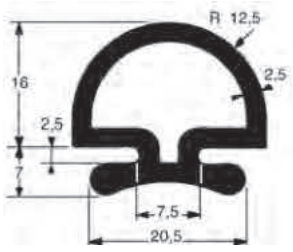

E.P.D.M. negro.
Black E.P.D.M.

Referencia *Reference*	Longitud *Length*
1232554	4
1232554C0	20

Otras juntas y accesorios / *Other seals and accessories*

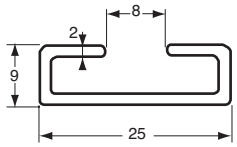

Perfil aluminio bruto.
Self colour aluminium profil.

Referencia *Reference*	Longitud *Length*	Para *For*
1637597	4	1232560 1203173 1203174 1232554

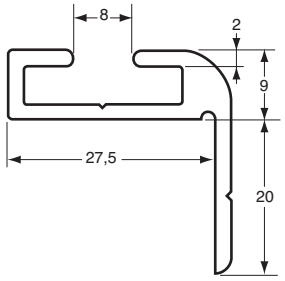

Perfil aluminio bruto.
Self colour aluminium profil.

Referencia *Reference*	Longitud *Length*	Para *For*
1637598	4	1232560 1203173 1203174 1232554

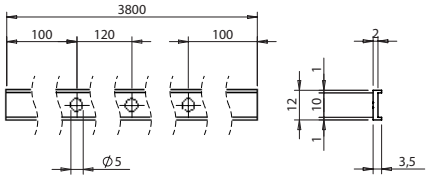

Perfil de montaje junta EPDM.
Fixing profile for EPDM gaskets.

Referencia *Reference*	Kg	Para *For*
741209031	0,38	580311207 580311208 580311209 580311210 580611211

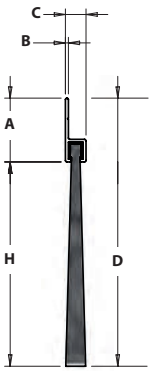

Cepillo sobre perfil de aluminio.
Aluminium brush seal.

Referencia *Reference*	Kg	A	B	C	D	H	Longitud *Length*
1132600	0,575	26	1.2	8	55	30	2
1132601	0,735	26	1.2	8	55	30	2
580610497	0,75	25	1	7.2	94.5	72	2
580610498	0,6	25	1	7.2	64.5	42	2

Juntas celulares / *Sponge rubber strips*



Junta E.P.D.M negro, celular, estanco, 25% de compresión = 4.9 N/cm², 55% de compresión = 11.2 N/cm².
Black closed cell E.P.D.M. in rolls, 25% compression = 4.9 N/cm² , 55% compression = 11.2 N/cm².

Referencia *Reference*	E	L	Longitud *Length*	
1132441EC	15	25	50	
1132441ED	20	25	50	50
1132441FD	20	30	50	
1132441FF	30	30	50	
1132441HD	20	40	50	
1132441HE	25	40	50	
1132441HF	30	40	50	

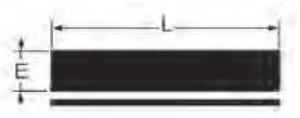

Junta adhesiva, 1 cara, E.P.D.M negro, celular, estanco 25% de compresión = 4.9 N/cm², 55% de compresión = 11.2 N/cm².
Black closed cell E.P.D.M. with self adhesive backing 25% compression = 4.9 N/cm², 50% compression = 11.2 N/cm².

Referencia *Reference*	E	L	Longitud *Length*	
1132442BB	10	10	50	
1132442CA	5	15	50	50
1132442CB	10	15	50	
1132442CC	15	15	50	
1132442CF	3	15	50	50
1132442CM	8	15	50	
1132442DA	5	20	50	50
1132442DB	10	20	50	50
1132442DC	15	20	50	50
1132442DD	20	20	50	50
1132442DF	3	20	50	50
1132442DM	8	20	50	50
1132442EA	5	25	50	50
1132442EC	15	25	50	50
1132442FA	5	30	50	50
1132442BA	5	10	50	50
1132442EB	10	25	50	50
1132442FB	10	30	50	50
1132442FC	15	30	50	50
1132442HA	5	40	50	50
1132442LA	5	70	50	

Juntas celulares / *Sponge rubber strips*

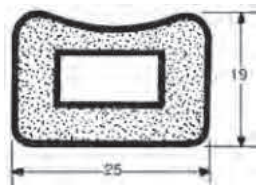

E.P.D.M. negro.
Black E.P.D.M.

Referencia *Reference*	Longitud *Length*
1103225	25

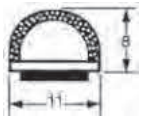

E.P.D.M. de dos durezas negro, autoadhesivo.
Dual-hardness black E.P.D.M. self adhesive.

Referencia *Reference*	Longitud *Length*
1103223	100

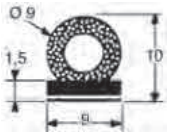

E.P.D.M. de dos durezas negro, autoadhesivo.
Dual-hardness black E.P.D.M. self adhesive.

Referencia *Reference*	Longitud *Length*
1103222	100

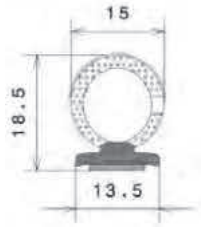

E.P.D.M. de dos durezas negro, autoadhesivo.
Dual-hardness black E.P.D.M. self adhesive.

Referencia *Reference*	Longitud *Length*
1103300	50



Junta E.P.D.M. negro.
Black E.P.D.M.

Referencia *Reference*	Ø	Longitud *Length*
1103243 B	10	50
1103243 C	15	25
1103243 K	6	50

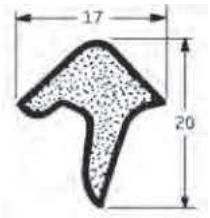

Junta S.B.R. negro.
Black S.B.R.

Referencia *Reference*	Longitud *Length*
1131741	25

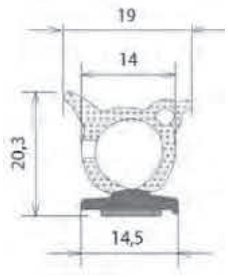

Junta E.P.D.M. doble dureza negro, autoadhesivo.
Dual-hardness black E.P.D.M. self adhesive.

Referencia *Reference*	Longitud *Length*
1103305	25

Juntas clips / *Clip on seals*

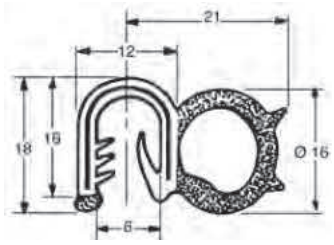

Tubular : E.P.D.M. celular negro - Clips : E.P.D.M. negro.
Bulb : black closed cell E.P.D.M. - Armoured anchoring part : black E.P.D.M.

Referencia *Reference*	Longitud *Length*
1132580	50

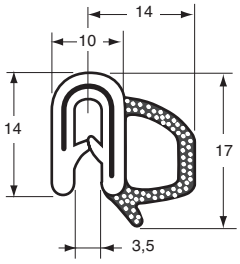

Tubular : E.P.D.M. celular negro - Clips : E.P.D.M. negro.
Draught Excluder, Bulb : black closed cell E.P.D.M. - Carrier : black E.P.D.M.

Referencia *Reference*	Longitud *Length*
1132588	50

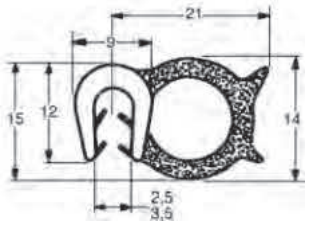

Tubular : E.P.D.M. celular negro - Clips : E.P.D.M. negro.
Draught Excluder, Bulb: black closed cell E.P.D.M. - Carrier : black E.P.D.M.

Referencia *Reference*	Longitud *Length*
1132596	50

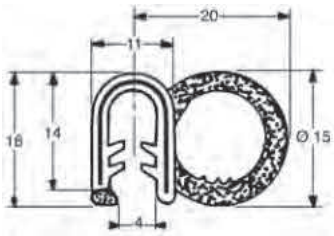

Tubular : E.P.D.M. celular negro - Clips : E.P.D.M. negro.
Bulb : black closed cell E.P.D.M. - Armoured anchoring part : black E.P.D.M.

Referencia *Reference*	Longitud *Length*
1132581	50

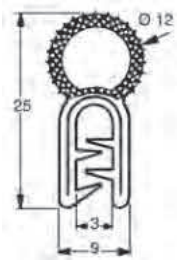

Tubular : E.P.D.M. celular negro - Clips : E.P.D.M. negro.
Bulb : black closed cell E.P.D.M. - Armoured anchoring part : black E.P.D.M.

Referencia *Reference*	Longitud *Length*
1132579	50

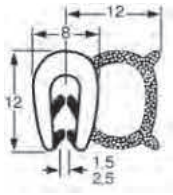

Tubular : E.P.D.M. celular negro - Clips : E.P.D.M. negro.
Bulb: black closed cell E.P.D.M. - Anchoring part: black E.P.D.M.

Referencia *Reference*	Longitud *Length*
1132583	100

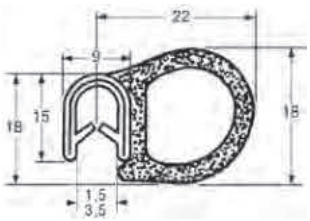

Tubular : E.P.D.M. celular negro - Clips : E.P.D.M. negro.
Bulb : black closed cell E.P.D.M. - Armoured anchoring part : black E.P.D.M.

Referencia *Reference*	Longitud *Length*	
1132582	50	50

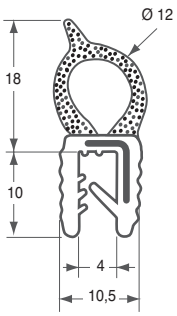

Tubular : E.P.D.M. celular negro - Clips : E.P.D.M. negro.
Bulb : black closed cell E.P.D.M. - Armoured anchoring part : black E.P.D.M.

Referencia *Reference*	Longitud *Length*
1132592	50

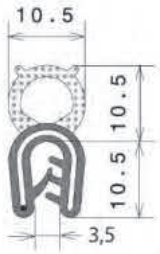

Tubular : E.P.D.M. celular negro - Clips : E.P.D.M. negro.
Bulb: black closed cell E.P.D.M. - Anchoring part: black E.P.D.M.

Referencia *Reference*	Longitud *Length*
1132510	50

Juntas clips / *Clip on seals*

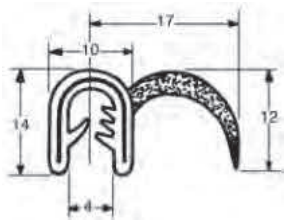

Lengüeta : E.P.D.M. celular negro - Clips : E.P.D.M. negro.
Draught Excluder, Fins : black closed cell E.P.D.M. - Carrier : black E.P.D.M.

Referencia *Reference*	Longitud *Length*	
1132585	50	50

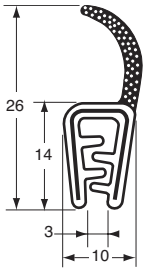

Lengüeta : E.P.D.M. celular negro - Clips : E.P.D.M. negro.
Lips : black closed cell E.P.D.M. - Armoured anchoring part : black E.P.D.M.

Referencia *Reference*	Longitud *Length*	
1132594	50	50

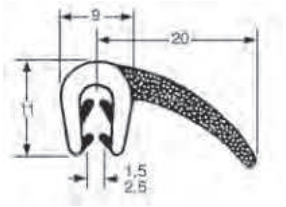

Lengüeta: E.P.D.M. celular negro - Clips : E.P.D.M. rígido y labios flexibles.
Draught Excluder, Fins : black closed cell E.P.D.M. - Carrier : black E.P.D.M.

Referencia *Reference*	Longitud *Length*
1132586	50

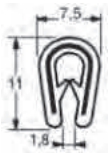

Clips P.V.C. negro.
Edge trim, Black P.V.C.

Referencia *Reference*	Longitud *Length*	
1132590	50	50

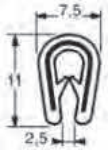

Clips P.V.C. negro.
Black P.V.C. clips.

Referencia *Reference*	Longitud *Length*	
1132589	50	50



Clips: E.P.D.M. rígido y labios flexibles.
Edge trim, rigid E.P.D.M. and flexible lips.

Referencia *Reference*	Longitud *Length*
1132575	100



Clips: E.P.D.M. rígido y pestañas flexibles.
Anchoring parts ; rigid E.P.D.M. and flexible lips.

Referencia *Reference*	Longitud *Length*
1132576	50

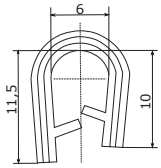

Clips P.V.C.
Edge trim, White P.V.C.

Referencia *Reference*	A	Longitud *Length*	Color *Colour*	
1132599BL	3	50	Blanco *White*	
1132599GC	1,5-3	50	Gris *Grey*	
1132599NO	3	50	Negro *Black*	50

Ángulos y acabados / *Corners and finishings*



Perfil semiplano aluminio bruto.
Raw aluminium flat profiles.

Referencia *Reference*	A	Longitud *Length*
1503581	23	5000
1503582	27	5000

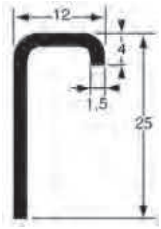

Perfil aluminio bruto encuadre ventanilla.
Edging section.

Referencia *Reference*	Longitud *Length*
1503629	5000

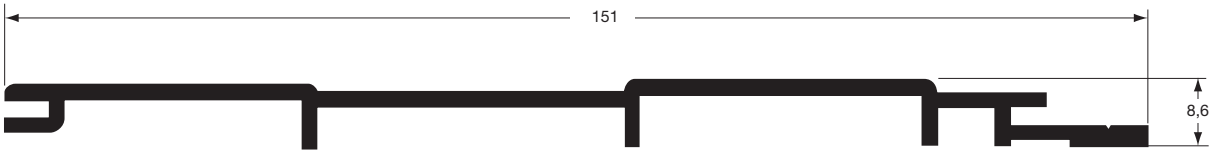

Perfil de acabado aluminio bruto, fabricación bajo pedido mínimo 1050 m.
Raw aluminium profil, available upon request, minimum order 1050 m.

Referencia *Reference*	Longitud *Length*
1636699	12

Canalón / *Gutter*

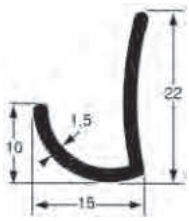

Perfil vierteaguas aluminio bruto.
Gutter sections.

Referencia *Reference*	Longitud *Length*
1503634	5000

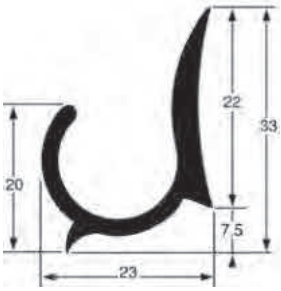

Perfil vierteaguas aluminio bruto.
Gutter sections.

Referencia *Reference*	Longitud *Length*
1503637	5000

Perfil de guía / *Awning sections*

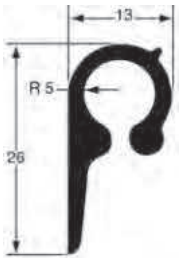

Perfil carril de toldo aluminio bruto.
Awning profile.

Referencia *Reference*	Longitud *Length*
1637591	5000

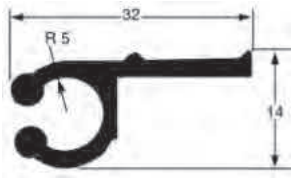

Perfil carril de toldo aluminio bruto.
Awning profile

Referencia *Reference*	Longitud *Length*
1637596	5000

Umbrales, rodapiés y empotramiento al suelo / *Doorstep, plinth and track profile*

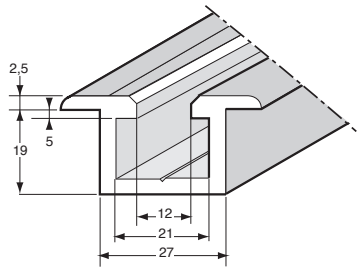

Perfil rail aluminio bruto sin galón.
Raw aluminium track profile without buffer.

Referencia *Reference*	Longitud *Length*
1636729	5000

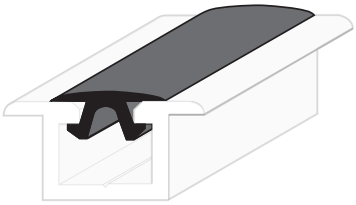

Galón P.V.C. negro.
Black P.V.C. buffer section.

Referencia *Reference*	Longitud *Length*	Para *For*
1636730	5000	1636729 1636733 1636739

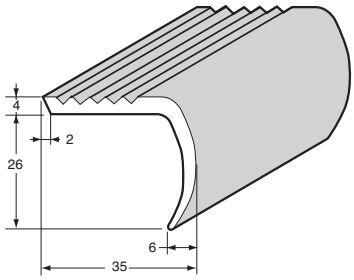

Perfil escalón, aluminio anodizado.
Anodized aluminium nose for step profile.

Referencia *Reference*	Longitud *Length*
1636735AN	5000



Tornillo cabeza cuadrada M8x20 clase 8.8 acero cincado.
Zinc plated steel grade 8.8 M8 screw.

Referencia *Reference*	Kg	Ø	Longitud *Length*	Para *For*	
1636733VI	0,018	8	25	1636729 1636733	10
1636741VI	0,018	8	20	1636729 1636733	50

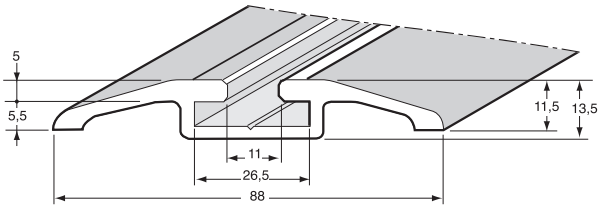

Perfil rail aluminio anodizado.
Anodized aluminium track profile without buffer.

Referencia *Reference*	Longitud *Length*
1636739	5000

Umbrales, rodapiés y empotramiento al suelo / *Doorstep, plinth and track profile*

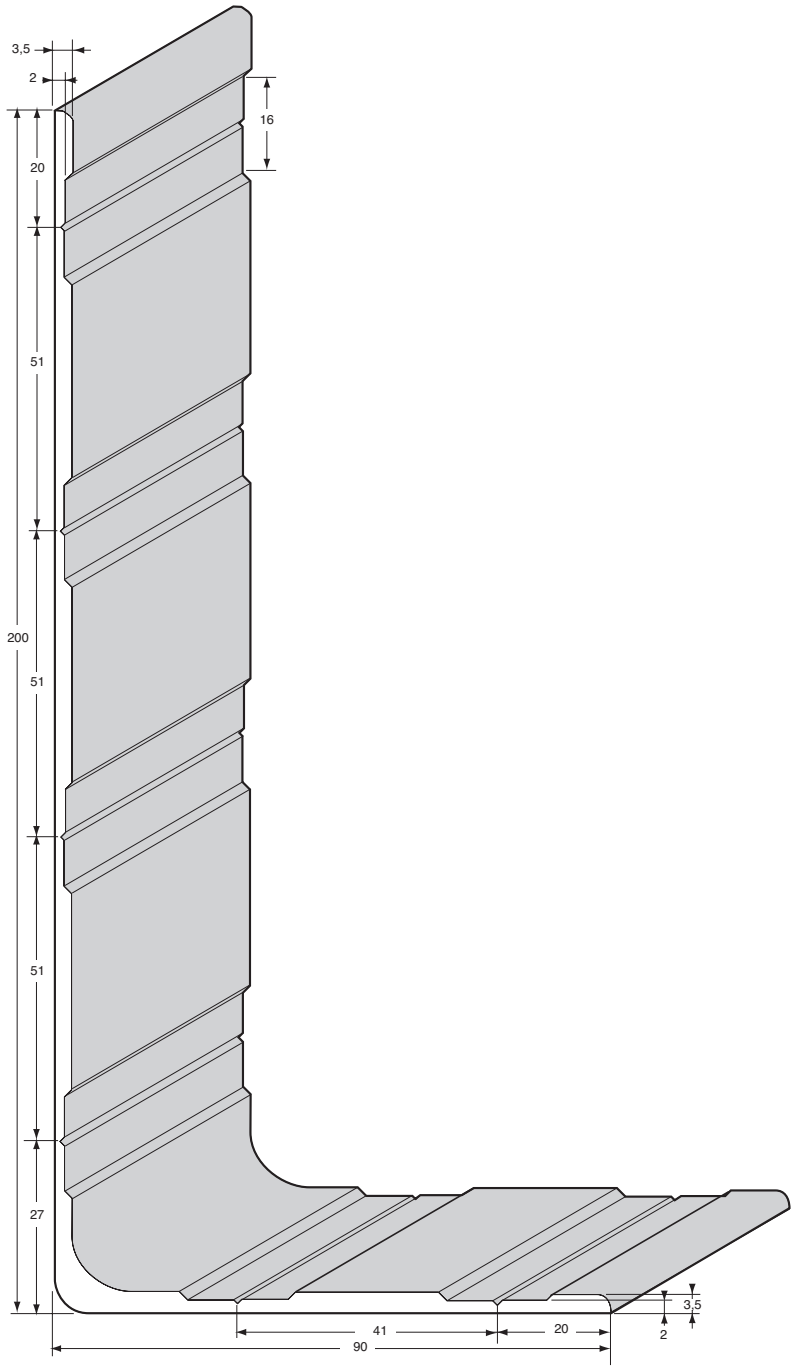

Perfil zócalo escuadra aluminio bruto.
Mill finish aluminium wall protection profiles.

Referencia *Reference*	Longitud *Length*
1636722	5000

Umbrales, rodapiés y empotramiento al suelo / *Doorstep, plinth and track profile*

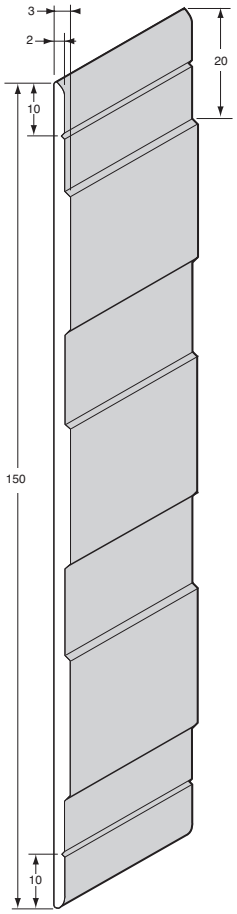

Perfil zócalo aluminio bruto.
Mill finish aluminium wall protection profiles.

Referencia *Reference*	Longitud *Length*
1636716	5000

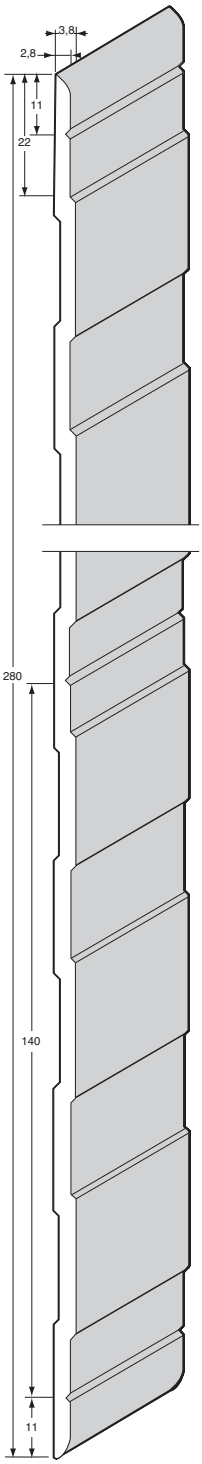

Perfil zócalo aluminio bruto.
Mill finish aluminium wall protection profiles.

Referencia *Reference*	Longitud *Length*
1636740	5000

Perfiles para furgón y accesorios / *Van profiles and accessories*

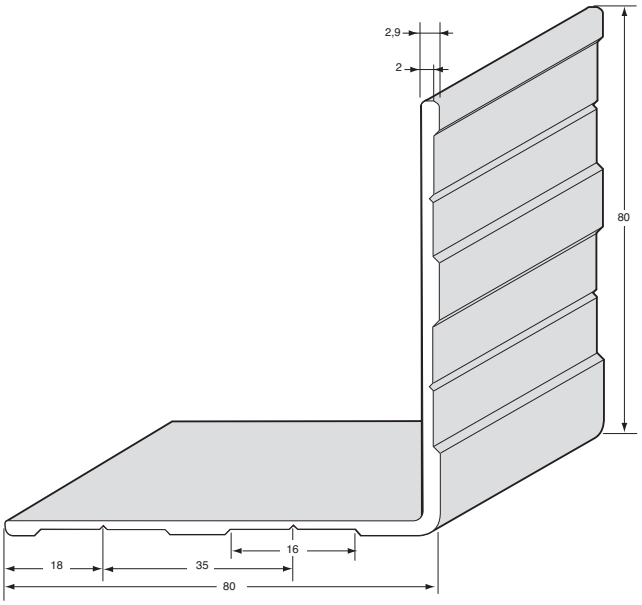

Perfil ángulo aluminio anodizado.
Anodized aluminium capping profile.

Referencia *Reference*	Longitud *Length*
1636711AN	5000

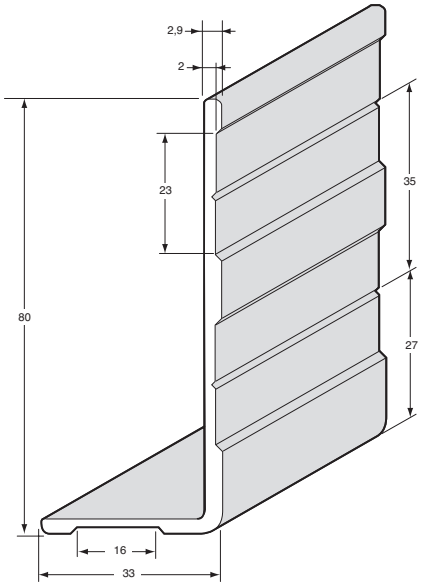

Perfil ángulo aluminio anodizado.
Anodized aluminium capping profile.

Referencia *Reference*	Longitud *Length*
1636738	7000

Perfiles para furgón y accesorios / *Van profiles and accessories*

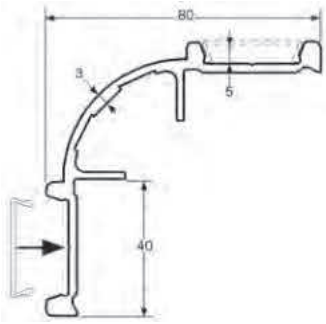

Perfil de ángulo, aluminio anodizado.
Corner profile, anodized aluminium.

Referencia *Reference*	Longitud *Length*
3110343 A	3000

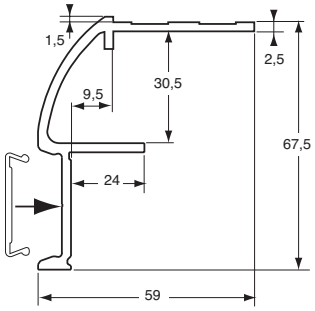

Perfil de techo, aluminio anodizado.
Roof profile, anodized aluminium.

Referencia *Reference*	Longitud *Length*
3110345	7500
3110345 A	5000

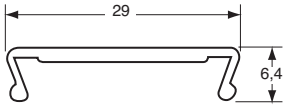

Perfil de acabado de ángulo, clipable, aluminio anodizado.
Corner finishing profile to be clipped, anodized aluminium.

Referencia *Reference*	Longitud *Length*
3110344 A	3000



Perfil de acabado de borde, clipable, aluminio anodizado.
Side finishing profile to be clipped, anodized aluminium.

Referencia *Reference*	Longitud *Length*
3110341	7500

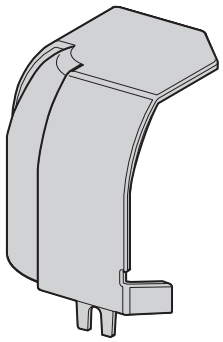

Angulo superior, composite gris.
Upper corner piece, grey composite.

Referencia *Reference*	Kg	Para *For*
3110348	0,07	3110343 3110343A 3110345 3110345A

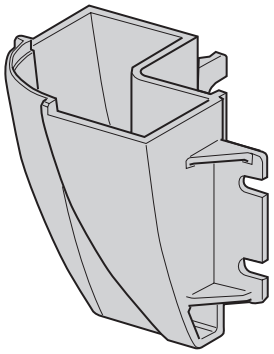

Angulo inferior, composite gris.
Lower corner piece, grey composite.

Referencia *Reference*	Kg	Para *For*
3110342	0,1	3110341 3110341A 3110343 3110343A

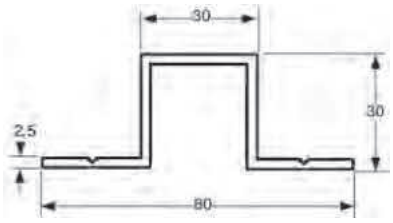

Perfil Omega, aluminio bruto.
Self colour aluminium omega profile.

Referencia *Reference*	Longitud *Length*	Para *For*
3110220	5000	3110218 3110218AN 3110345 3110345A

Perfiles para furgón y accesorios / *Van profiles and accessories*

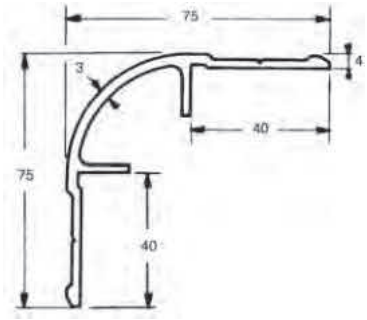

Perfil de ángulo.
Corner profile.

Referencia *Reference*	Longitud *Length*	Acabado *Finish*
3110217	5200	Bruto *Raw*

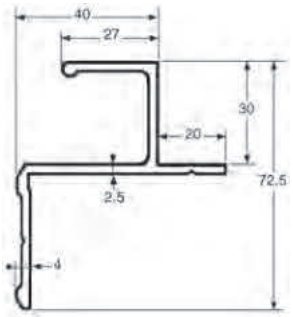

Perfil de techo.
Aluminium roof profile.

Referencia *Reference*	Longitud *Length*	Acabado *Finish*
3110218	7500	Bruto *Raw*

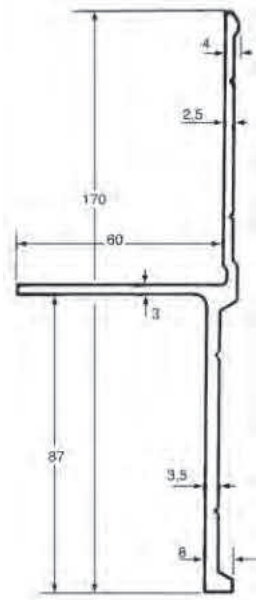

Perfil de borde.
Aluminium side profile.

Referencia *Reference*	Longitud *Length*	Acabado *Finish*
3110216AN	7500	Aluminio anodizado *Anodized*

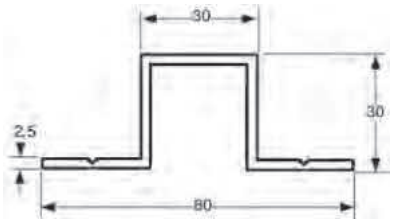

Perfil Omega, aluminio bruto.
Self colour aluminium omega profile.

Referencia *Reference*	Longitud *Length*	Para *For*
3110220	5000	3110218 3110218AN 3110345 3110345A

Perfiles decorativos y de protección / *Protective and decorative profiles*

No existe tope para este perfill.
No end finisher for this profile.

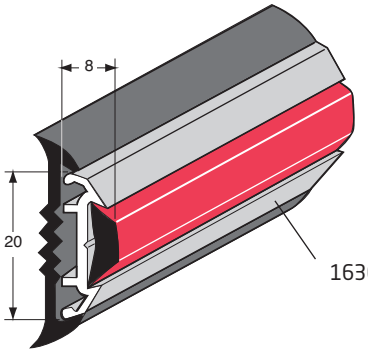

1636667AN

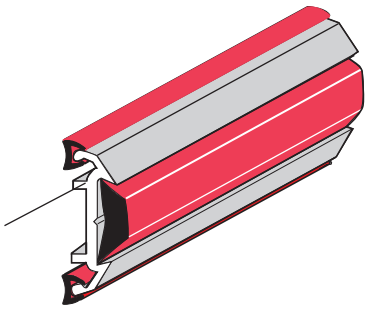

Con base de goma negra 1636495 y galón P.V.C. 1636795.
With black rubber sole 1636495 and P.V.C. buffer section 1636795.

Con ribete P.V.C. 1636522 y galón P.V.C. 1636795.
With P.V.C. edge seal 1636522 and P.V.C. buffer section 1636795.

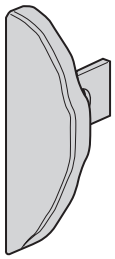

1636665AR
Tope aluminio anodizado.
Anodized aluminium end finisher.

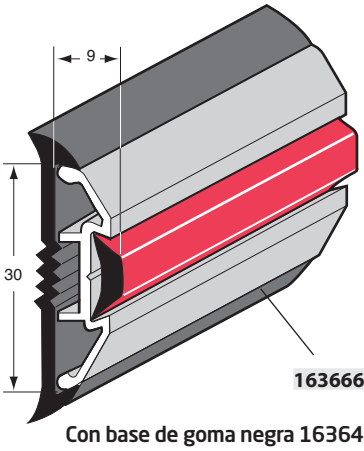

1636665AN

Con base de goma negra 1636494 y galón P.V.C. 1636795.
With black rubber sole 1636494 and P.V.C. buffer section 1636795.

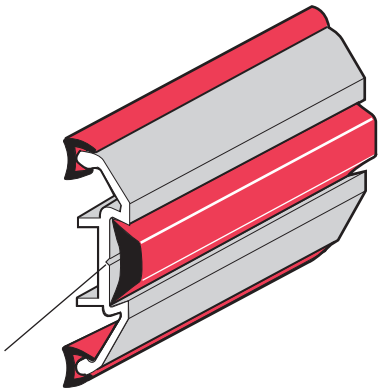

Con ribete P.V.C. 1636522 y galón P.V.C. 1636795.
With P.V.C. edge seal 1636522 and P.V.C. buffer section 1636795.

Los perfiles de aluminio se almacenan en barras de 5 m.
These aluminium profiles are stocked in 5 m length.

Indíquenos la referencia y el color de los galones y ribetes elegidos.
Please can you indicate number and colour of the rubber section and edge seal.

Colores disponibles *Available colours*	Rojo *Red* **RO**	Negro *Black* **NO**
Ribete 1636522 *Edge seal 1636522*	X	X
Galón 1636795 *Buffer section 1636795*	X	X

Perfiles decorativos y de protección / *Protective and decorative profiles*

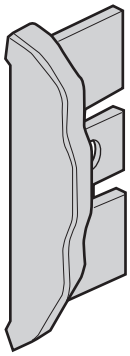

1636663AR
Tope aluminio anodizado.
Anodized aluminium end finisher.

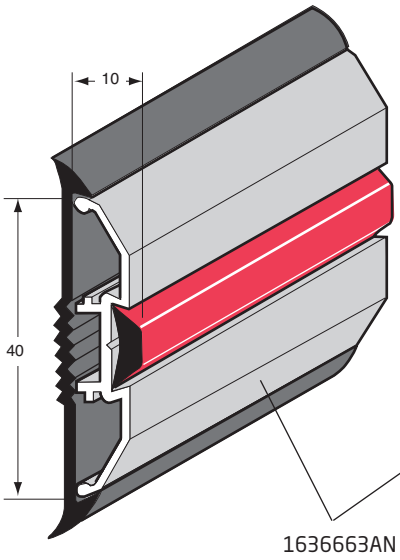

1636663AN

Con base de goma negra 1636497 y galón P.V.C 1636795.
With black rubber sole 1636497 and P.V.C. buffer section 1636795.

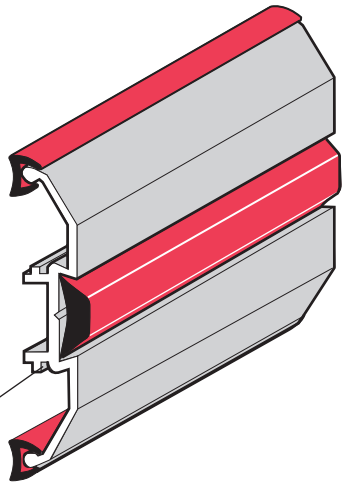

Con ribete P.V.C. 1636522 y galón P.V.C. 1636795.
With P.V.C. edge seal 1636522 and P.V.C. buffer section 1636795.

1636780AR
Tope plástico color anodizado.
Polyamide end finisher anodized colour.

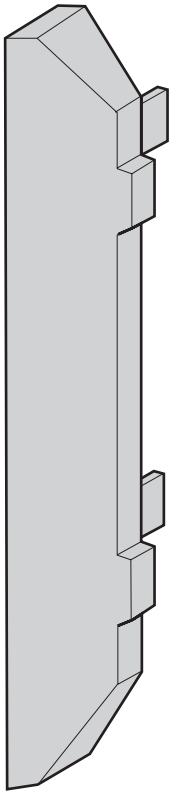

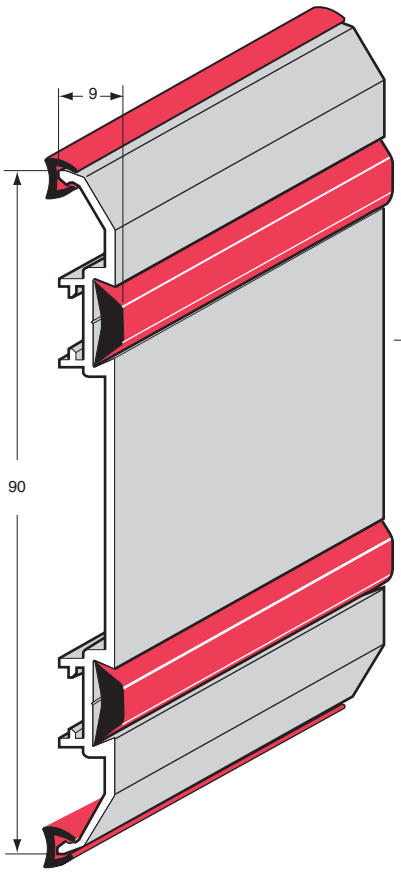

1636780AN

Con ribete P.V.C. 1636522 y galón P.V.C. 1636795.
With P.V.C. edge seal 1636522 and P.V.C. buffer section 1636795.

No existe otro tope para este perfil.
No end cap for this profile.

Los perfiles de aluminio se almacenan en barras de 5 m.
These aluminium profiles are stocked in 5 m length.

Indíquenos la referencia y el color de los galones y ribetes elegidos.
Please can you indicate number and colour of the rubber section and edge seal.

Colores disponibles *Available colours*	Rojo *Red* **RO**	Negro *Black* **NO**
Ribete 1636522 *Edge seal 1636522*	X	X
Galón 1636795 *Buffer section 1636795*	X	X

Perfiles decorativos y de protección / *Protective and decorative profiles*

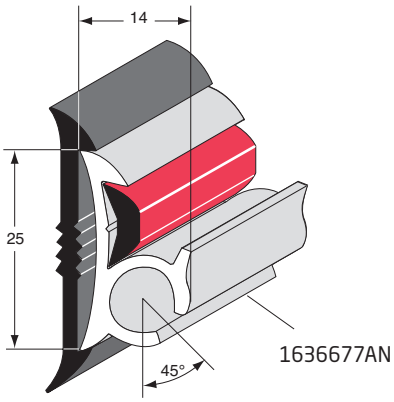

Con base de goma negra 1636492 y galón P.V.C. 1636795.
With black rubber sole 1636492 and P.V.C. buffer section 1636795.

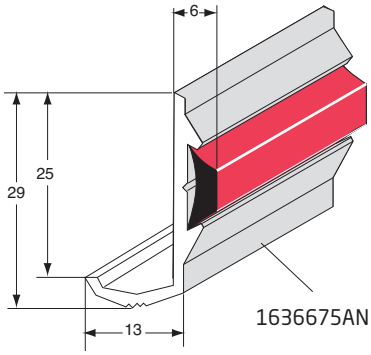

Con galón P.V.C. 1636795.
With P.V.C. buffer section 1636795.

Los perfiles de aluminio se almacenan en barras de 5 m.
These aluminium profiles are stocked in 5 m length.

Indíquenos la referencia y el color de los galones y ribetes elegidos.
Please can you indicate number and colour of the rubber section and edge seal.

Colores disponibles *Available colours*	Rojo *Red* **RO**	Negro *Black* **NO**
Ribete 1636522 *Edge seal 1636522*	X	X
Galón 1636795 *Buffer section 1636795*	X	X

Perfiles decorativos y de protección / *Protective and decorative profiles*

Los perfiles de aluminio se almacenan en barras de 5 m.
These aluminium profiles are stocked in 5 m length.

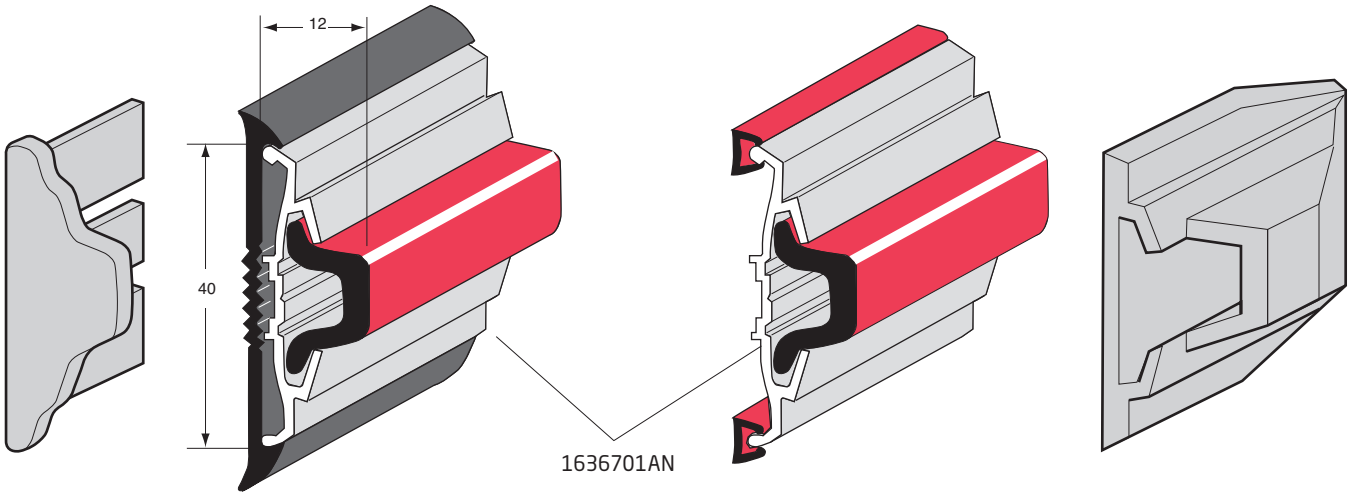

1636701AR
Tope aluminio anodizado.
Anodized aluminium end finisher.

Con base de goma negra 1636497 y galón P.V.C. 1636793.
With black rubber sole 1636497 and P.V.C. buffer section 1636793.

Con ribete P.V.C. 1636522 y galón P.V.C. 1636793.
With P.V.C. edge seal 1636522 and P.V.C. buffer section 1636793.

1636701EA
Tope aluminio anodizado.
Anodized aluminium end cap.

Indíquenos la referencia y el color de los galones y ribetes elegidos.
Please can you indicate number and colour of the rubber section and edge seal.

Colores disponibles *Available colours*	Rojo *Red* **RO**	Negro *Black* **NO**
Galón 1636791 *Buffer section 1636791*	-	X
Ribete 1636522 *Edge seal 1636522*	X	X

Perfiles decorativos y de protección / *Protective and decorative profiles*

1636523NO ◄ 100 m ►
Ribete P.V.C. negro.
Black P.V.C. edge seal.

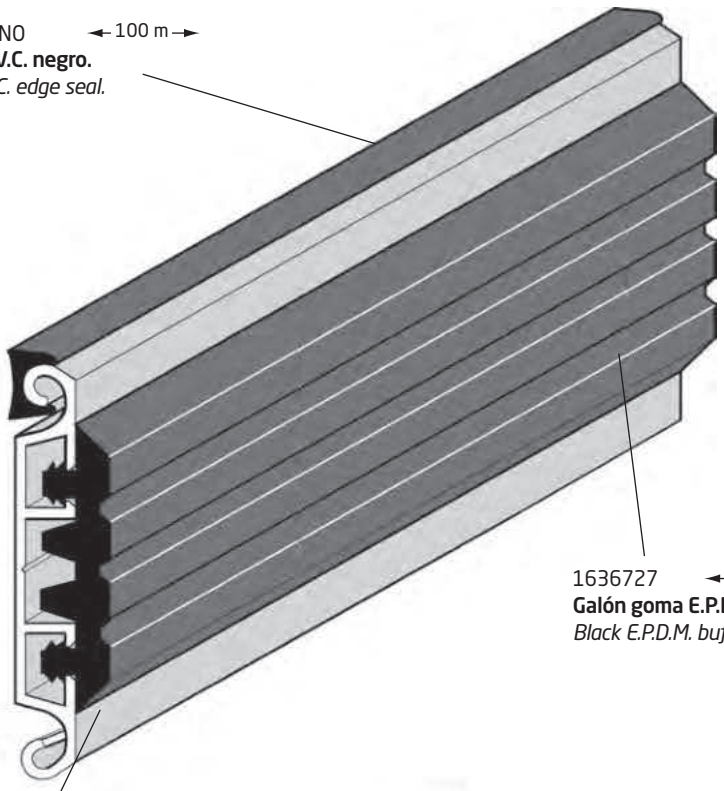

1636727 ◄ 25 m ►
Galón goma E.P.D.M. negro.
Black E.P.D.M. buffer section.

1636725AN
Aluminio anodizado.
Anodized aluminium.

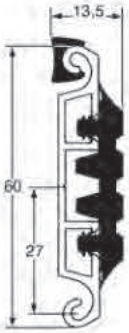



1636725AR
Tope de nylon negro.
Black nylon end finisher.

Perfiles decorativos y de protección / *Protective and decorative profiles*

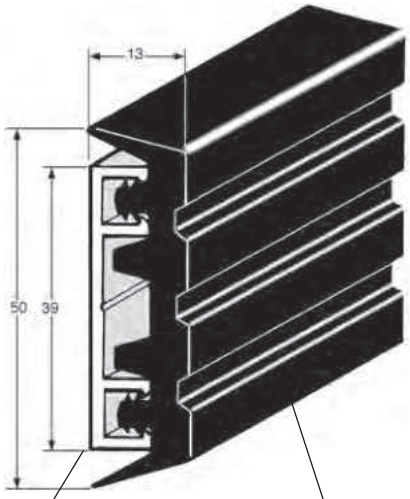

1636723BR ◄ 5 m ►
Aluminio bruto.
Raw aluminium.



1636726 ◄ 20 m ►
Galón E.P.D.M. negro.
Black E.P.D.M. buffer section.

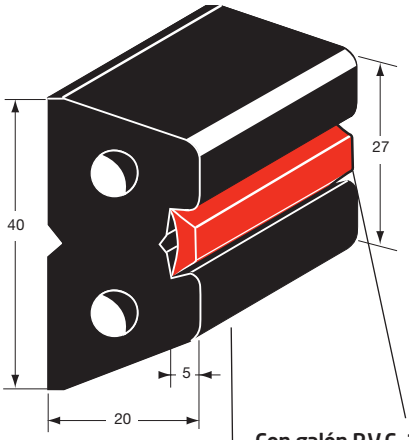

1636723AR
Tope de nylón negro.
Black nylon end finisher.

25

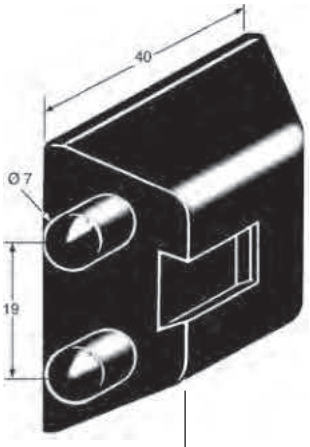

Con galón P.V.C. 1636795.
With P.V.C. buffer section 1636795.

1636736 ◄ 5 m ►
Perfil de protección semirrígido.
Semi-rigid black P.V.C. profile.

1636736E
Tope de plástico negro.
Black plastic end cap.

Indíquenos la referencia y el color de los galones y ribetes elegidos.
Please can you indicate number and colour of the rubber section and edge seal.

Colores disponibles *Available colours*	Rojo *Red* **RO**	Negro *Black* **NO**
Galón 1636795 *Buffer section 1636795*	X	X

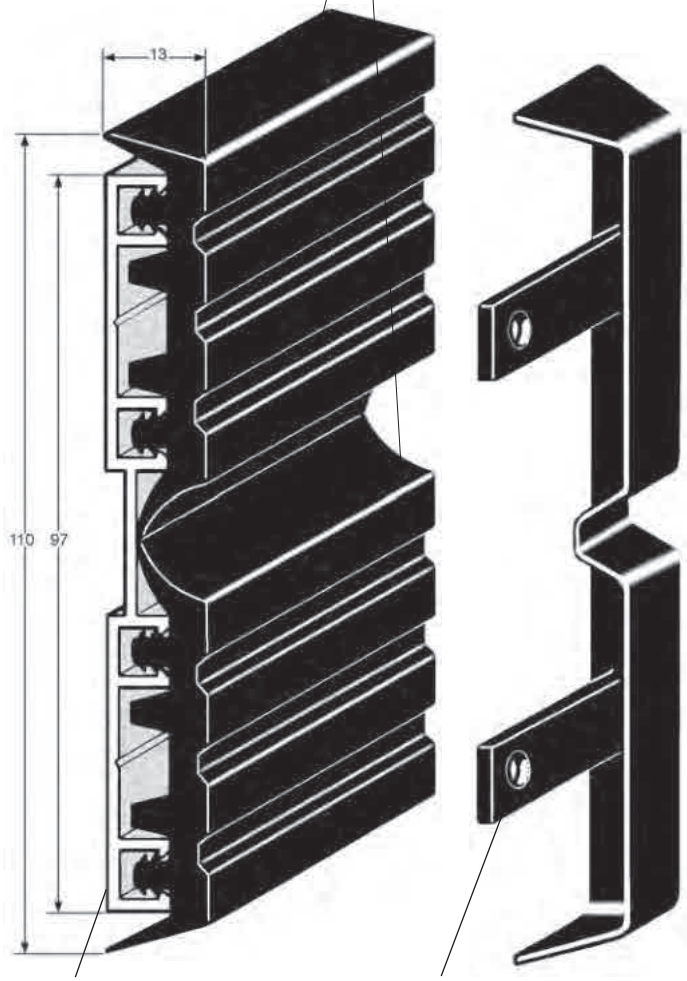

1636724BR ◄ 5 m ►
Aluminio bruto.
Raw aluminium.

1636724AR
Tope de nylón negro.
Black nylon end finisher.

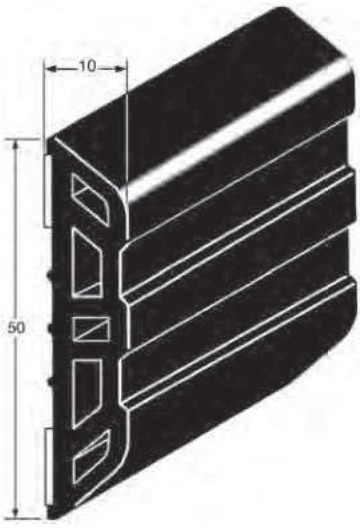

Perfil de protección semirrígido negro adhesivo.
Adhesive semi-rigid black P.V.C. profile.
1636737 ◄ 10 m ►
1636751 ◄ 25 m ►

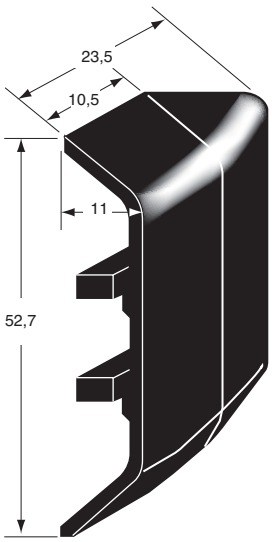

1636737E
Tope de A.B.S. negro adhesivo.
Black A.B.S. adhesive end cap.

15

Perfiles decorativos y de protección / *Protective and decorative profiles*

BASES DE GOMA EN ROLLOS DE 25 m
Rubber soles in coils of 25 m

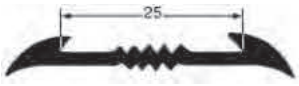

1636492

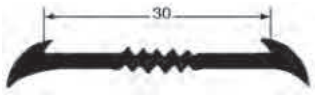

1636494

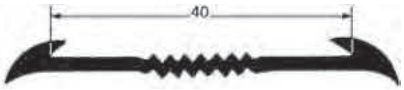

1636497

GALONES P.V.C.
P.V.C. buffer sections

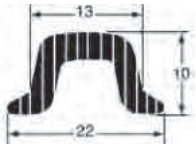

◄ 10 m ►

Referencia *Reference*	Color *Colour*
1636793NO	Negro - *Black*

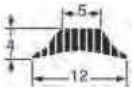

◄ 100 m ►

Referencia *Reference*	Color *Colour*
1636795RO	Rojo - *Red*
1636795NO	Negro - *Black*

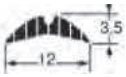

◄ 100 m ►

Referencia *Reference*	Color *Colour*
1636798GR	Gris - *Grey*

RIBETES DE GOMA
Rubber buffer sections

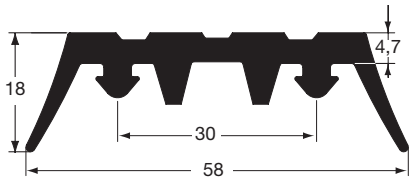

1636726 ◄ 20 m ►



1636727 ◄ 25 m ►

RIBETES P.V.C.
P.V.C. edge

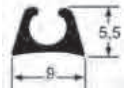

1636523NO ◄ 100 m ►
Color negro.
Black colour.

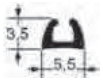

◄ 100 m ►

Referencia *Reference*	Color *Colour*
1636522RO	Rojo - *Red*
1636522NO	Negro - *Black*

Encuadres y batientes / *Frames*

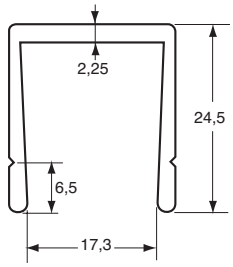

Perfil de encuadre, aluminio bruto.
Self colour aluminium profile.

Referencia *Reference*	Longitud *Length*
3110203	5000

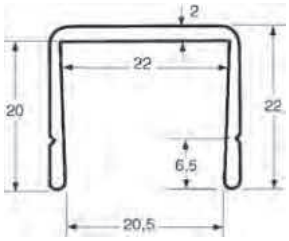

Perfil de encuadre, aluminio bruto.
Self colour aluminium profile.

Referencia *Reference*	Longitud *Length*
3110201	5000

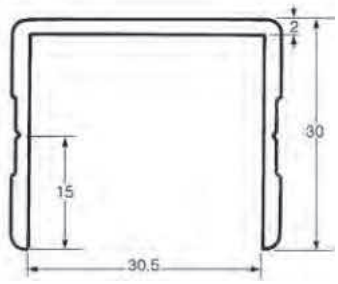

Perfil de encuadre, aluminio anodizado.
Anodized aluminium profile.

Referencia *Reference*	Longitud *Length*
3110207	5000

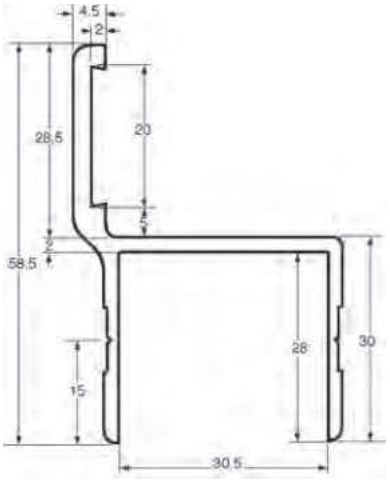

Perfil de encuadre con batiente, aluminio anodizado.
Anodized aluminium profile.

Referencia *Reference*	Longitud *Length*
3110206AN	5000

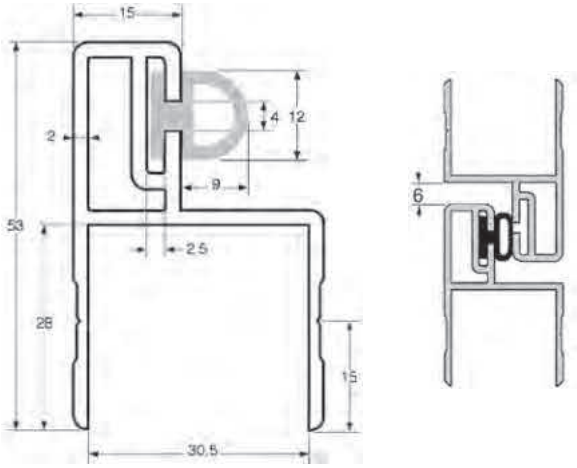

Perfil de encuadre con batiente, aluminio anodizado.
Anodized aluminium profile.

Referencia *Reference*	Longitud *Length*
3110208AN	5000

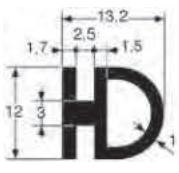

Juntas EPDM.
Black EPDM seal.

Referencia *Reference*	Longitud *Length*
1232557	25000

Encuadres y batientes / *Frames*

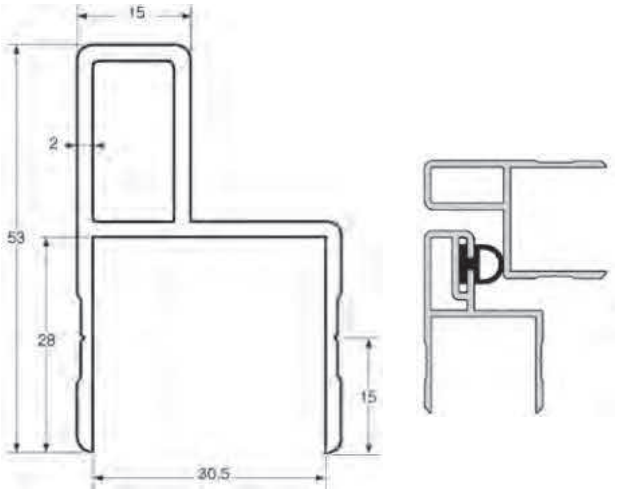

Perfil de encuadre con batiente, aluminio anodizado.
Anodized aluminium profile.

Referencia *Reference*	Longitud *Length*
3110209AN	5000

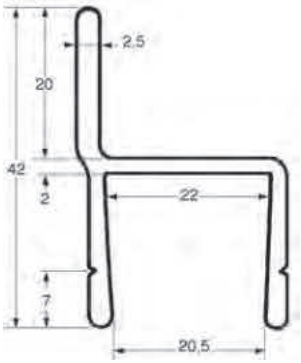

Perfil de encuadre con batiente, aluminio bruto.
Self colour aluminium profile.

Referencia *Reference*	Longitud *Length*
3110205	5000

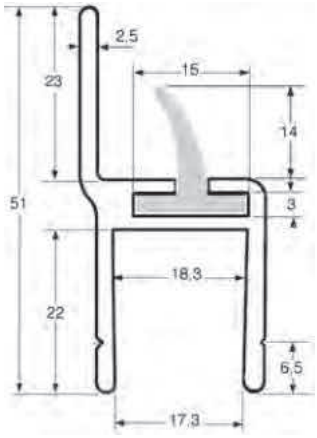

Perfil de encuadre con batiente, aluminio bruto.
Self colour aluminium profile.

Referencia *Reference*	Longitud *Length*
3110202	5000

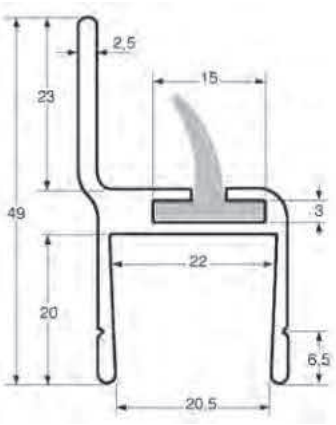

Perfil de encuadre con batiente, aluminio bruto.
Self colour aluminium profile.

Referencia *Reference*	Longitud *Length*
3110200	5000

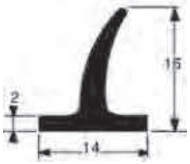

Junta E.P.D.M. negro.
Black E.P.D.M.

Referencia *Reference*	Longitud *Length*
1232543	25

Perfil para juntas de portón / *Aluminium profil for tail*

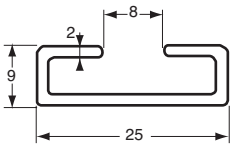

Perfil aluminio bruto.
Self colour aluminium profil.

Referencia *Reference*	Longitud *Length*	Para *For*
1637597	4	1232560 1203173 1203174 1232554

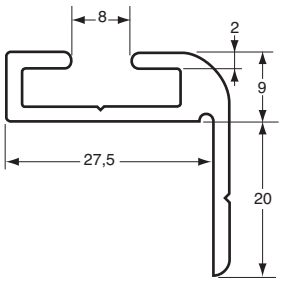

Perfil aluminio bruto.
Self colour aluminium profil.

Referencia *Reference*	Longitud *Length*	Para *For*
1637598	4	1232560 1203173 1203174 1232554

Equipamientos interiores para autobuses y cabinas / *Indoor equipment for buses and cabins*



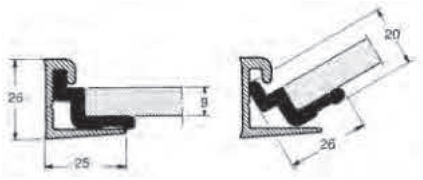

Perfil P.V.C. negro (vendido sin el perfil).
Black P.V.C. profile (sold without the profile).

Referencia *Reference*	Longitud *Length*
3037610	5400



Tubo aluminio anodizado Ø 30 mm, espesor 2 mm.
Anodized aluminium tube Ø 30 mm, thickness 2 mm.

Referencia *Reference*	Ø	Longitud *Length*
3004108	30	5000



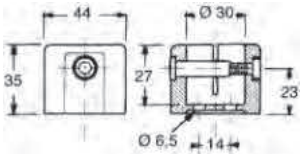

Extremidad aluminio epoxi gris oscuro.
Dark grey epoxy aluminium end bracket.

Referencia *Reference*	Kg
3004101	0,089

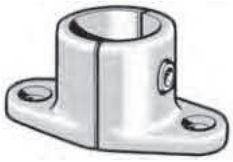

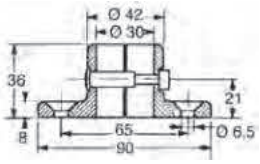

Extremidad con base aluminio epoxi gris oscuro.
Dark grey epoxy aluminium end bracket.

Referencia *Reference*	Kg
3004106	0,093



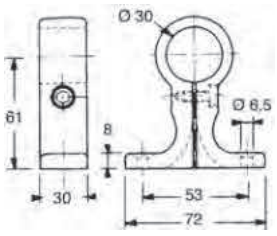

Soporte aluminio epoxi gris oscuro.
Dark grey epoxy aluminium bracket.

Referencia *Reference*	Kg
3004105	0,09

Equipamientos interiores para autobuses y cabinas / *Indoor equipment for buses and cabins*



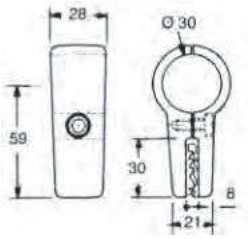

Soporte de pinza simple, aluminio epoxi gris oscuro.
Dark grey epoxy aluminium bracket (simple).

Referencia *Reference*	Kg
3004103	0,092



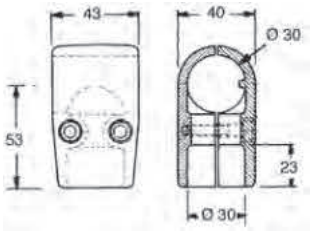

Soporte en T, aluminio epoxi gris oscuro.
Dark grey epoxy aluminium T bracket.

Referencia *Reference*	Kg
3004102	0,145



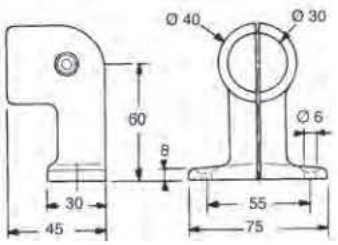

Soporte ciego aluminio epoxi gris oscuro.
Dark grey epoxy aluminium blind bracket.

Referencia *Reference*	Kg
3004112	0,15



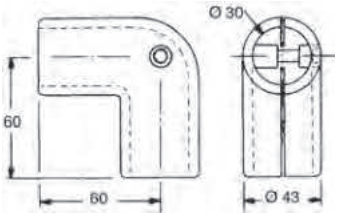

Soporte acodado a 90° aluminio epoxi gris oscuro.
Dark grey epoxy aluminium, 90° angle bracket.

Referencia *Reference*	Kg
3004111	0,176

Equipamientos interiores para autobuses y cabinas / *Indoor equipment for buses and cabins*



Martillo rompecristales, cable de 1500 mm.
Anti-theft glass-breaking hammer, 1500 mm cable.

Referencia *Reference*	Kg
3004096	0,33

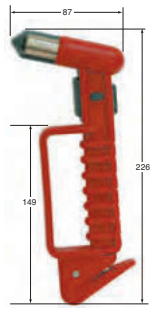

Martillo rompecristales con cortacinturón.
Glass-breaking hammer, with belt cutter.

Referencia *Reference*	Kg
3004097	0,26

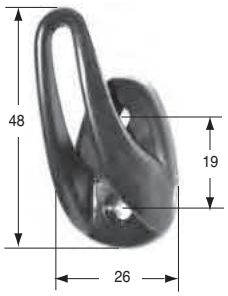

Gancho plástico negro.
Black plastic hook.

Referencia *Reference*	Kg
3004075	0,007

Banda de balizaje para carrocería rígida / *Strip markers for rigid body*

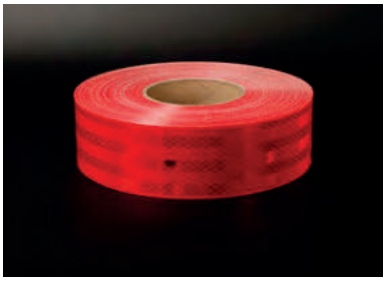

Cinta de seguridad ECE 104, roja, autoadhesiva para balizaje de vehículos 6 m y 3,5 t. Visibilidad hasta 800 m. 1 caja de 1 rollo de cinta.
Red self adhesive security line ECE 104 for marker for vehicle more than 6 m length and 3,5 tons, Visibility up to 800 m. 1 coil per box.

Referencia *Reference*	Kg	Anchura *Width*	Clase *Grade*	Color *Colour*
3805109	1,7	55	DG	Rojo *Red*



Cinta de seguridad ECE 104, blanca, autoadhesiva para balizaje de vehículos 6 m y 3,5 t. Visibilidad hasta 800 m. 1 caja de 1 rollo de cinta.
Yellow self adhesive security line ECE 104 for marker for vehicle more than 6 m length and 3,5 tons, Visibility up to 800 m. 1coil per box.

Referencia *Reference*	Kg	Anchura *Width*	Clase *Grade*	Color *Colour*
3805106	1,7	55	DG	Amarillo *Yellow*



Cinta de seguridad ECE 104, blanca, autoadhesiva para balizaje de vehículos 6 m y 3,5 t. Visibilidad hasta 800 m. 1 caja de 1 rollo de cinta.
White self adhesive security line ECE 104 for marker for vehicle more than 6 m length and 3,5 tons, Visibility up to 800 m. 1 coil per box.

Referencia *Reference*	Kg	Anchura *Width*	Clase *Grade*	Color *Colour*
3805105	1,7	55	DG	Blanco *White*

Banda de balizaje para carrocería rígida / *Strip markers for rigid body*



Cinta de seguridad ECE 104, roja, autoadhesiva para balizaje de vehículos 6 m y 3,5 t. 1 caja de 1 rollo de cinta.
Red self adhesive security line ECE 104 for marker for vehicle more than 6 m length and 3,5 tons, 1 coil per box.

Referencia *Reference*	Kg	Anchura *Width*	Color *Colour*
3805202	1,7	50,8	Rojo *Red*



Cinta de seguridad ECE 104, blanca, autoadhesiva para balizaje de vehículos 6 m y 3,5 t. 1 caja de 1 rollo de cinta.
Yellow self adhesive security line ECE 104 for marker for vehicle more than 6 m length and 3,5 tons, 1 coil per box.

Referencia *Reference*	Kg	Anchura *Width*	Color *Colour*
3805201	1,7	50,8	Amarillo *Yellow*



Cinta de seguridad ECE 104, blanca, autoadhesiva para balizaje de vehículos 6 m y 3,5 t. 1 caja de 1 rollo de cinta.
White self adhesive security line ECE 104 for marker for vehicle more than 6 m length and 3,5 tons, 1 coil per box.

Referencia *Reference*	Kg	Anchura *Width*	Color *Colour*
3805200	1,7	50,8	Blanco *White*

Banda de balizaje para vehículos entoldados / *Strip markers for curtainsider vehicles*



Cinta de seguridad ECE 104, blanca, autoadhesiva para balizaje de vehículos > 6 m y > 3,5 t. 1 caja de 1 rollo de cinta, para toldo.
White self adhesive security line ECE 104 for marker for vehicle more than 6 m length and 3,5 tons, 1 coil per box, for tarpaulin.

Referencia *Reference*	Kg	Anchura *Width*	Clase *Grade*	Color *Colour*
3805203	1,7	51	DG	Blanco *White*



Cinta de seguridad ECE 104, roja, autoadhesiva para balizaje de vehículos > 6 m y > 3,5 t. 1 caja de 1 rollo de cinta, para toldo.
Red self adhesive security line ECE 104 for marker for vehicle more than 6 m length and 3,5 tons, 1 coil per box, for tarpaulin.

Referencia *Reference*	Kg	Anchura *Width*	Clase *Grade*	Color *Colour*
3805204	1,7	51	DG	Rojo *Red*

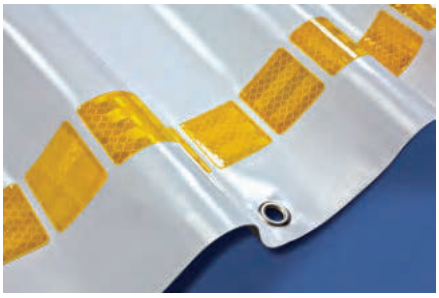

Cinta de seguridad ECE 104, amarilla, autoadhesiva para balizaje de vehículos > 6 m y > 3,5 t. 1 caja de 1 rollo de cinta, para toldo.
Yellow self adhesive security line ECE 104 for marker for vehicle more than 6 m length and 3,5 tons, 1 coil per box for tarpaulin.

Referencia *Reference*	Kg	Anchura *Width*	Clase *Grade*	Color *Colour*
3805205	1,7	51	DG	Amarillo *Yellow*

Banda de balizaje para cisternas / *Strip markers for tankers*



Cinta de seguridad ECE 104, roja, autoadhesiva para balizaje de vehículos > 6 m y > 3,5 t. 1 caja de 1 rollo de cinta, para depósito.
Red self adhesive security line ECE 104 for marker for vehicle more than 6 m length and 3,5 tons, 1 coil per box, for tanker.

Referencia *Reference*	Kg	Anchura *Width*	Clase *Grade*	Color *Colour*
3805113	1,7	50	DG	Rojo *Red*

Bandas de balizaje alternas / *Alternate strip markers*



1 / (**A**)



2 / (**B**)



Cinta de seguridad bandas alternas rojas y blancas autoadhesiva. Caja de 2 rollos, 1 derecho - 1 izquierdo.
Alternate red and white stripes self-adhesive, 1 box of 2 rolls 1 right - 1 left.

Referencia *Reference*	Anchura *Width*	Longitud *Length*	Clase *Grade*
3805110	140	9000	1-A
3805111	140	9000	2-B

Placas de señalización para vehículos rígidos / *Reflecting plates for trucks*

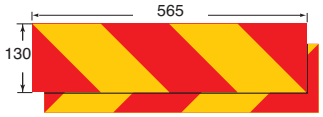

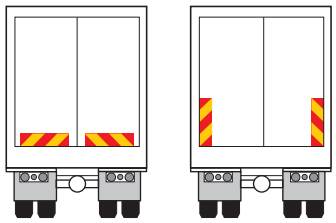

Juego de 2 adhesivos ECE 70-01RF (Enmienda 01) para vehículo > 6 toneladas.
Set of two adhesives ECE 70-01RF (Amendement 01) for 6 tons vehicle and over.

Referencia *Reference*	Kg
3805374	0,09

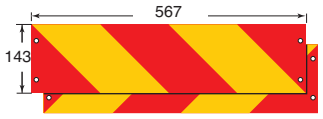

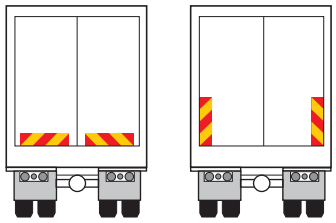

Juego de 2 placas termoplástico con catadióptrico ep. 5 mm ECE 70-01RF (enmienda 01) para vehículo > 6 toneladas.
Set of two thermo plastic plates with reflector 5 mm th. ECE 70-01RF (Amendement 01) for 6 tons vehicle and over.

Referencia *Reference*	Kg
3805391	0,6



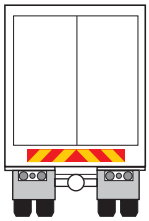

Placa aluminio esp. 1 mm ECE 70-01RF (Enmienda 01) para vehículo > 6 Tm.
Aluminium plate 1 mm th. ECE 70-01RF (Amendement 01) for 6 tons vehicle and over.

Referencia *Reference*	Kg
3805370	0,46

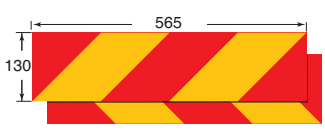

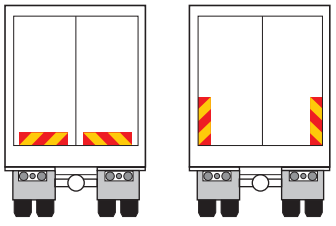

Juego de 2 placas aluminio esp. 1 mm ECE 70-01RF (Enmienda 01) para vehículo > 6 Tm.
Set of two aluminium plates 1 mm th. ECE 70-01RF (Amendement 01) for 6 tons vehicle and over.

Referencia *Reference*	Kg
3805371	0,46

Placas de señalización para remolques / *Reflecting plates for semi/trailers*

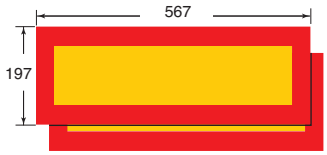

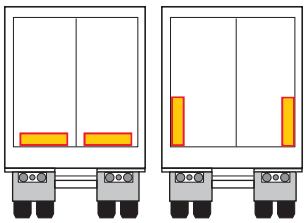

Juego de 2 placas termoplástico esp. 3 mm ECE 70-01RF (Enminenda 01) para remolque > 6 Tm.
Set of two thermo plastic plates 3 mm th. ECE 70-01RF (Amendement 01) for 6 tons trailer and over.

Referencia *Reference*	Kg
3805389	0,675

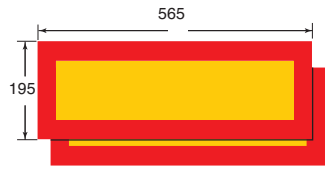

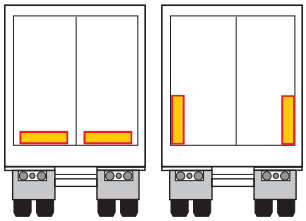

Juego de 2 adhesivos ECE 70-01RF (Enmienda 01) para remolque > 6 toneladas.
Set of two adhesives ECE 70-01RF (Amendement 01), for 6 tons trailer and over.

Referencia *Reference*	Kg
3805390	0,13

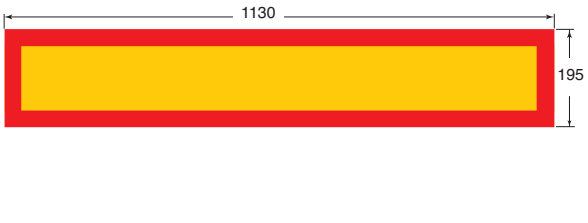

Placa aluminio esp. 1 mm ECE 70-01RF (Enmienda 01) para remolques > 6 Tm.
Aluminium plate 1 mm th. ECE 70-01RF (Amendement 01) for 6 tons trailer and over.

Referencia *Reference*	Kg
3805375	0,68

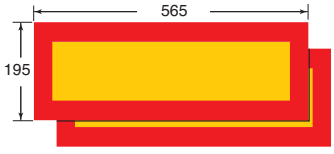

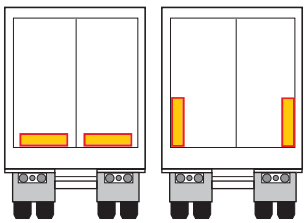

Juego de 2 placas aluminio esp. 1 mm ECE 70-01RF (Enmienda 01) para remolque > 6 Tm.
Set of two aluminium plates 1 mm th. ECE 70-01RF (Amendement 01) for 6 tons trailer and over.

Referencia *Reference*	Kg
3805376	0,68

Señalización adhesiva / *Adhesive marking*

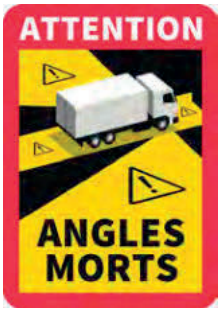

Pegatinas de punto ciego para remolques y semirremolques.
Blind spot stickers for trailers and semi-trailers.

Referencia *Reference*	Kg	
3805450	0,013	100

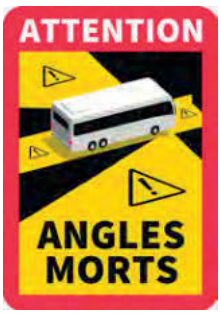

Pegatinas de punto ciego para autobús.
Blind spot stickers for bus.

Referencia *Reference*	Kg	
3805451	0,013	100

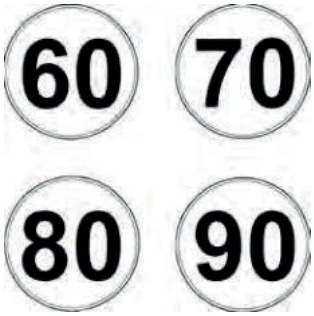

Disco limitación de velocidad Ø 200 mm, adesivo.
Speed limit disk Ø 200 mm, adhesive sheet.

Referencia *Reference*	Ø	Velocidad *Speed*	
3851370 J	200	60	
3851370 L	200	70	
3851370 M	200	80	10
3851370 N	200	90	10

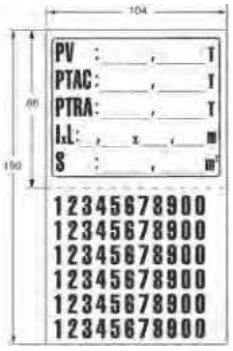

Placa tara adhesiva blanca 104 x 190 mm, sesenta cifras negras precortadas.
White adhesive sheets for vehicle mass 104 x 190 mm, sixty black precut figures.

Referencia *Reference*	
3805141	50

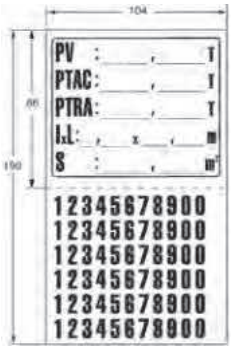

Placa tara adhesiva transparente 104 x 190 mm, sesenta cifras negras precortadas.
Transparent adhesive sheets for vehicle mass 104 x 190 mm, sixty black precut figures.

Referencia *Reference*
3805142

Placas símbolos / *Plates - symbols*

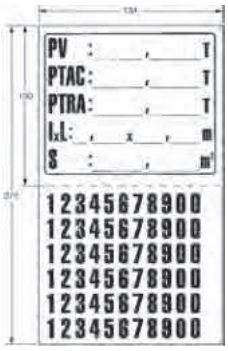

Placa tara adhesiva blanca, 134 x 270 mm, sesenta cifras negras precortadas.
White adhesive sheets for vehicle mass 134 x 270 mm, sixty black precut figures.

Referencia *Reference*	
3805143	10

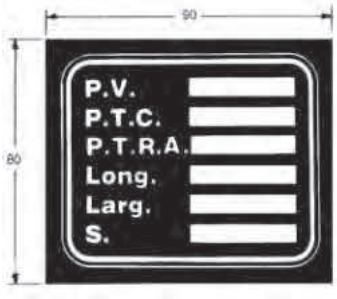

Placa tara sobre aluminio, adhesivo, para remolque.
Adhesive aluminium sheet for trailer.

Referencia *Reference*
3805191

Placas símbolos / *Plates - symbols*



Símbolo sustancias comburentes 300 x 300 mm.
Hazardous oxidizing materials symbol 300 x 300 mm.

Referencia *Reference*	Kg
3805155A	0,026



Símbolo gas comprimidos no inflamables 300 x 300 mm.
Non-flammable, non toxic symbol 300 x 300 mm.

Referencia *Reference*	Kg
3805157A	0,026



Placa aluminio de 300 x 400 mm para símbolos adhesivos.
Alu plate 300 x 400 mm for adhesive symbols.

Referencia *Reference*	Kg
3805160 P	0,31

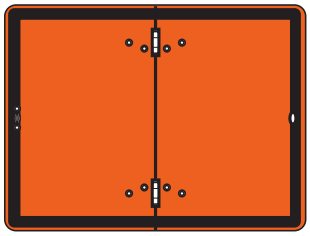

Placa de indentificación aluminio 300 x 400 x 1,5 mm plegable verticalmente.
Aluminium identification plate 300 x 400 x 1,50 mm, vertical folding.

Referencia *Reference*	Kg
3805158	0,588

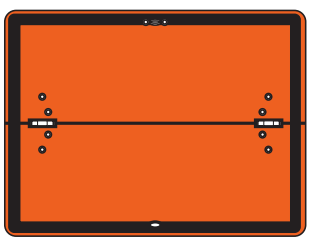

Placa de indentificación aluminio 300 x 400 x 1,5 mm plegable horizontalmente.
Aluminium identification plate 300 x 400 x 1,5 mm, horizontal folding.

Referencia *Reference*	Kg
3805159	0,588

Placas símbolos / *Plates - symbols*

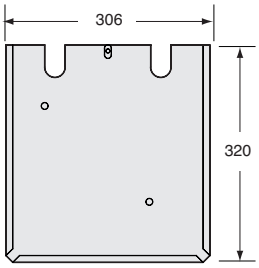

Soporte acero cincado, ADR2009, para placa 300 x 300 mm.
Zinc plated steel support, ADR2009, for 300 x 300 mm plate.

Referencia *Reference*	Kg
3805188	0,645

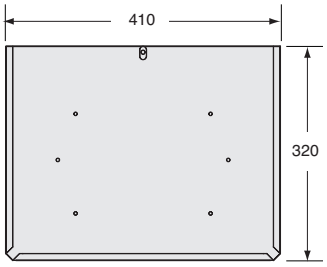

Soporte acero cincado, ADR2009, para placa 300 x 400 mm.
Zinc plated steel support, ADR2009, for 300 x 400 mm plate.

Referencia *Reference*	Kg
3805189	0,885



Placa TIR aluminio azul con letras blancas.
Aluminium TIR plate, blue with white letter.

Referencia *Reference*	Kg
3805138	0,034

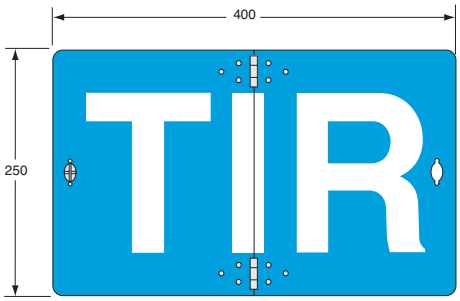

Placa TIR plegable aluminio azul con letras blancas.
Aluminium TIR folding plate, blue with white letter.

Referencia *Reference*	Kg
3805185	0,086

Placas símbolos / *Plates - symbols*

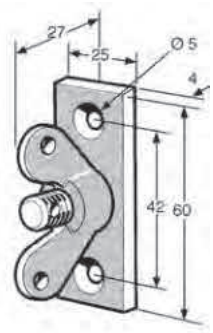

Platina TIR con tuerca mariposa acero zincado.
Zinc plated steel TIR base plate and wing nut.

Referencia *Reference*	Kg
3805144	0,085

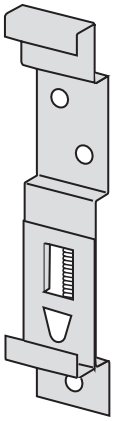

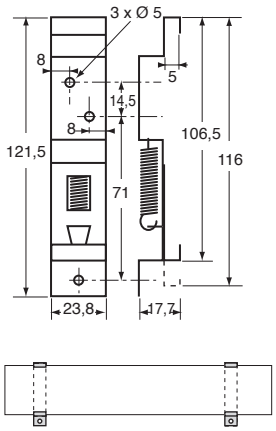

Soporte de placa inox.
Stainless steel number plate holder.

Referencia *Reference*	Kg	
3805157	0,035	10

Revestimientos de suelos para extender / *Floor coverings to lay*

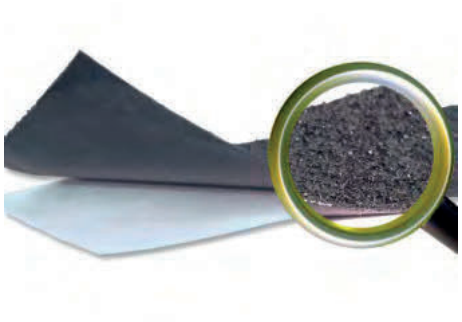

TBSAFE 10

Autoadhesivo negro. Polvo poliuretano.
Self-adhesive polyurethan powder.

Referencia *Reference*	Kg	Longitud *Length*	Anchura *Width*	Espesor *Thickness*
4471817	0,16	10	25	1
4471818	0,455	10	50	1
4471819	0,84	10	100	1
4471820	1,358	10	150	1
4471821	2,89	10	300	1
4471822	4,84	10	610	1

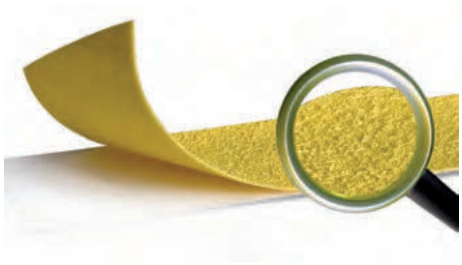

TBSAFE 10

Rollo autoadhesivo amarillo, anchura 40 mm.
Self adhesive yellow, 40 mm width roll.

Referencia *Reference*	Kg	Longitud *Length*	Anchura *Width*	Espesor *Thickness*
4471840	0,1	2,5	40	1



TBSAFE 11R

Autoadhesivo negro. Polvo de corindón.
Self-adhesive black. Sand powder.

Referencia *Reference*	Kg	Longitud *Length*	Anchura *Width*	Espesor *Thickness*
4471849	0,36	10	25	1
4471850	0,72	10	50	1
4471851	1,58	10	100	1
4471852	1,74	10	150	1
4471853	3,48	10	300	1
4471854	7,2	10	610	1

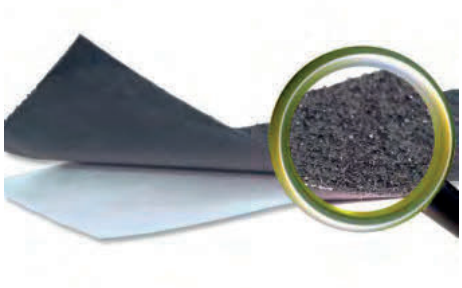

TBSAFE 21

Autoadhesivo negro. Polvo de poliuretano.
Self-adhesive polyurethan powder.

Referencia *Reference*	Kg	Longitud *Length*	Anchura *Width*	Espesor *Thickness*
4471825	2,98	10	100	2,1
4471826	8,34	10	300	2,1
4471827	15,8	10	600	2,1
4471828	0,65	10	25	2,1
4471829	10	10	320	2,1

Revestimientos de suelos para extender / *Floor coverings to lay*



TBSAFE 10

Iras adhesivas antideslizantes de 40 x 350 mm con bordes redondeados.
Non-slip adhesive strips 40 x 350 mm with rounded edges.

Referencia *Reference*	Kg	Longitud *Length*	Anchura *Width*	Espesor *Thickness*
4471856	0,012	350	40	1

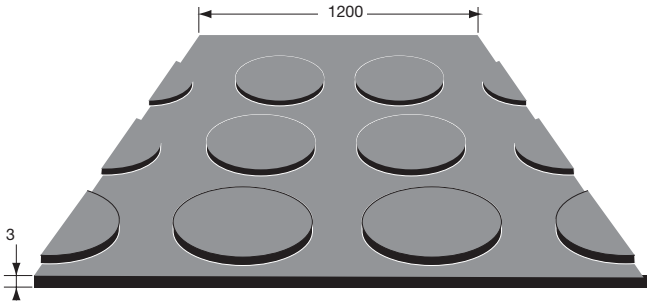

Alfombrilla goma negra antideslizante.
Non slipping black rubber mat.

Referencia *Reference*	Kg	Anchura *Width*	Espesor *Thickness*
4503494	46	1200	3

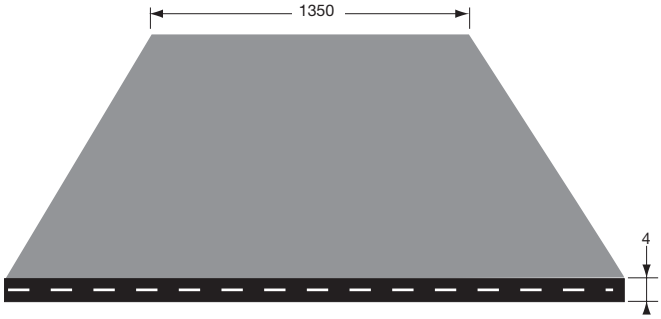

Alfombrilla goma lisa reforzada.
Plain rubber mat, fabric reinforced.

Referencia *Reference*	Kg	Anchura *Width*	Espesor *Thickness*
4503498PC	80	1350	4

Ventiladores / *Ventilator*

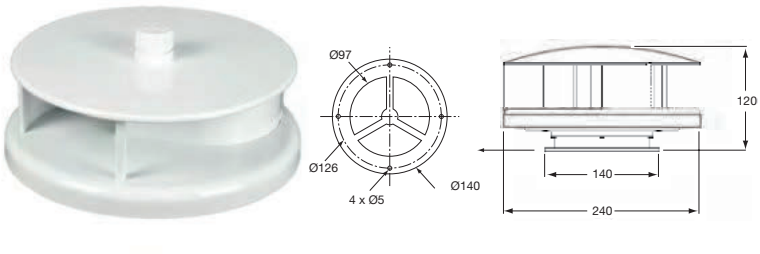

EOLE

Ventilador rotativo, ABS blanco. Capacidad 80 m³/h de aire a 50 km/h, 168 m³/h a 100 km/h.
White ABS rotary ventilator. Flow of 80 m³/h at 50 km/h, flow of 168 m³/h at 100 km/h.

Referencia *Reference*	Kg
4104688	0,7

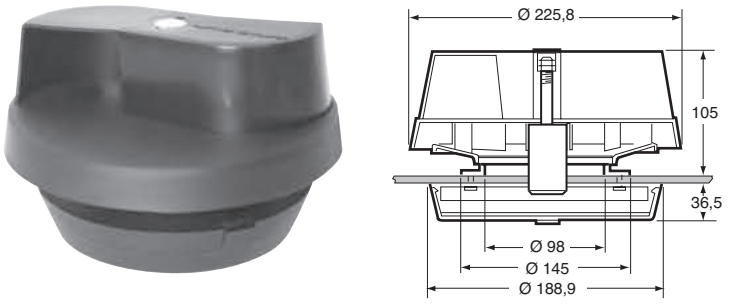

FL2000

Ventilador rotativo Flettner. Capacidad 51 m³/h de aire a 50 km/h, 108 m³/h a 100 km/h.
Flettner rotary ventilator. Flow of 51 m³/h at 50 km/h, flow of 108 m³/h at 100 km/h.

Referencia *Reference*	Kg	Color *Colour*
4104691	0,665	Negro *Black*
4104691BL	0,665	Blanco *White*



SLIMLINE

Ventilador rotativo Flettner, negro. Capacidad 43 m³/h de aire a 50 km/h, 100 m³/h a 110 km/h.
Flettner black rotary ventilator. Flow of 43 m³/h at 50 km/h, flow of 100 m³/h at 100 km/h.

Referencia *Reference*	Kg	Color *Colour*
4104693	0,582	Negro *Black*

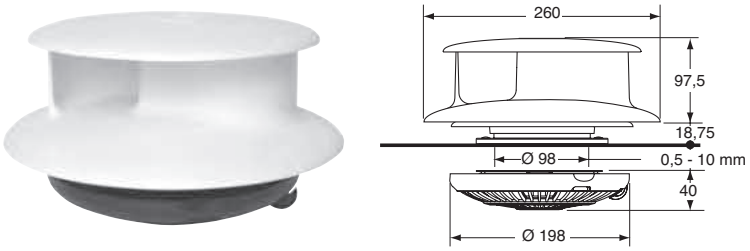

TCX

Ventilador rotativo Flettner, blanco. Capacidad 99 m³/h de aire a 50 km/h, 214 m³/h a 100 km/h.
Flettner white rotary ventilator. Flow of 99 m³/h at 50 km/h, flow of 214 m³/h at 100 km/h.

Referencia *Reference*	Kg
4104692	1,28

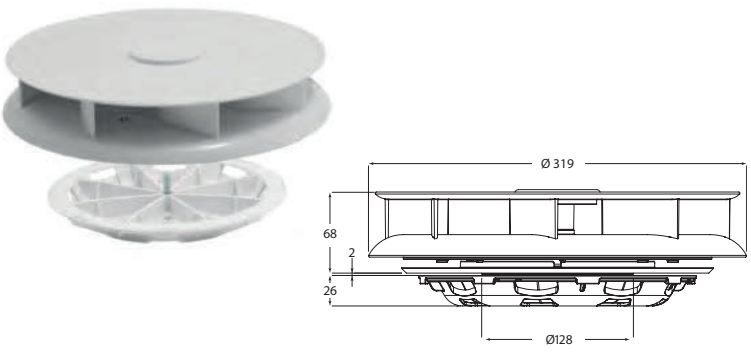

Ventilador rotativo ABS blanco. Capacidad 113 m³/h de aire a 50 km/h, 246 m³/h a 100 km/h.
White rotary ventilator. Flow of 113 m³/h at 50 km/h, flow of 246 m³/h at 100 km/h.

Referencia *Reference*	Kg
4104695	1,2

Ventiladores / *Ventilator*



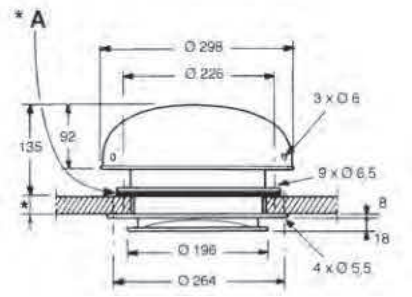

A2003

Ventilador blanco de dos sentidos de marcha. Capacidad: 700 m³/hora de aire fresco. Equipado con un motor 12 V. (*A) Equipado de una junta de estanqueidad.
White motorised ventilator with two operating modes. Capacity of 700 m³/h of air. Supplied with a 12 V drive motor. Equiped with rubber weatherstrip.

Referencia *Reference*	Kg
4104683	2,2



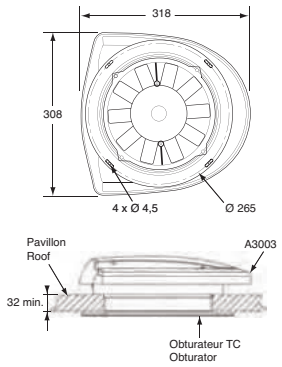

A3003 LOW NOISE

Ventilador blanco silencioso con obturador TC. Capacidad de 450 m³/h.
White silent ventilator with obturator TC. Capacity of 450 m³/h of air.

Referencia *Reference*	Kg	V
4104710	2,25	12V
4104711	2,25	24V



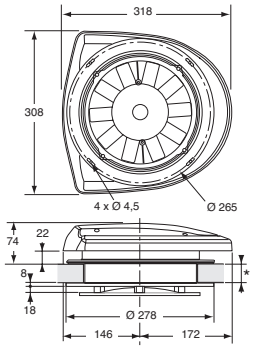

A3003

Ventilador blanco de dos sentidos de marcha. Capacidad 700 m³/hora de aire fresco.
White ventilator with two operating modes. Capacity of 700 m³/h of air.

Referencia *Reference*	Kg	V
4104685	2,25	12 V
4104686	2,25	24 V



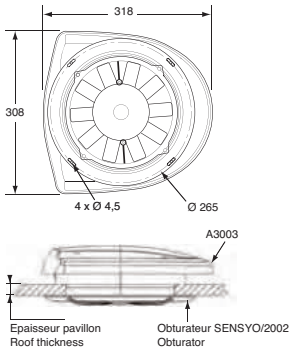

A3003 SENSYO

Ventilador negro con obturador orientable. Capacidad de 700 m³/h.
Black ventilator with directional air and obturator. Capacity of 700 m³/h of air.

Referencia *Reference*	Kg	V
4104712	2,25	12V
4104713	2,25	24V

Accesorios para ventiladores / *Ventilator accessories*



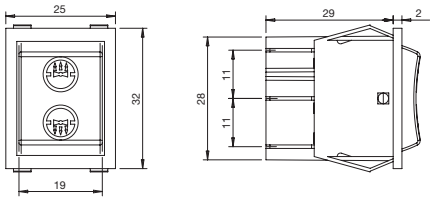

Interruptor para ventilador.
Switch for ventilator.

Referencia *Reference*	Para *For*
4104684	4104685 4104683 4104686

Trampillas y reguladores de aire / *Air distributor*

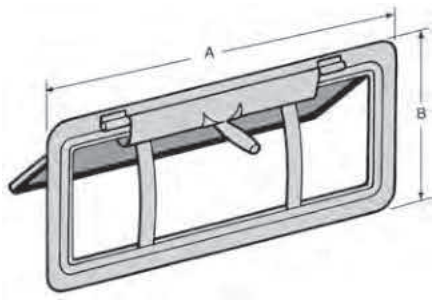

Ventilador de chapa de acero con junta de goma.
Cab ventilator in steel with rubber seal.

Referencia *Reference*	Kg	A (mm)	B (mm)
4137320	0,42	235	110

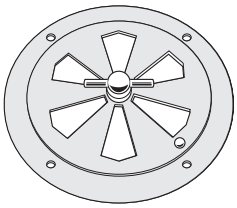

Regulador de aire.
Air distributor.

Referencia *Reference*	Kg	Ø	Acabado *Finish*
4104672IN	0,365	230	Acero inoxidable *Stainless steel*

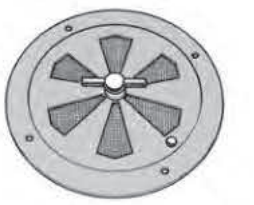

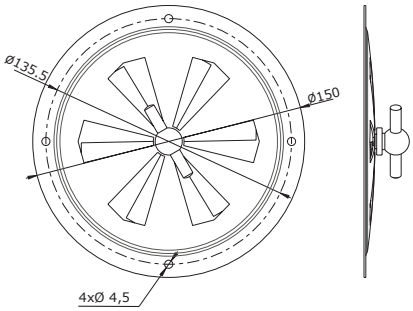

Regulador de aire de inox pulido con rejilla, Ø 150 mm.
Polished stainless steel air distributor with screen Ø 150 mm.

Referencia *Reference*	Kg	Ø
4146710	0,18	150

Persianas / *Shutter*

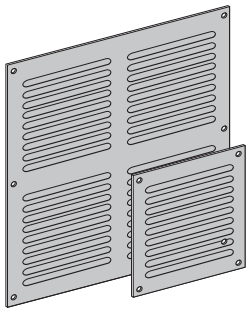

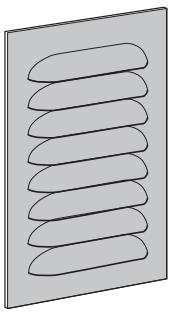

Persiana de chapa de aluminio AG3.
Shutter, AG3 aluminium.

Referencia *Reference*	Kg	Longitud *Length*	Espesor *Thickness*	Altura *Height*
4137275FD	0,24	200	1,5	300
4137275FF	0,244	300	1	300
4137275HF	0,49	300	1,5	400
4137275JG	0,7	350	1,5	500
4137275TY	0,1	180	1,5	130
4137275VV	0,062	150	1	150

Trampillas de techo / *Roof hatch*



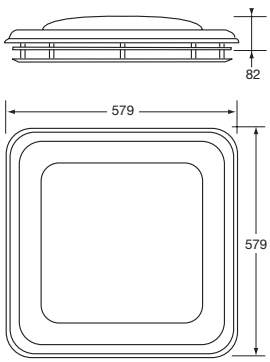

Trampilla de techo en ABS y policarbonato, marco interior de 500 x 500 mm.
Moulded roof hatch, ABS mechanism, polycarbonate dome, inner frame 500 x 500 mm.

Referencia *Reference*	Kg
4104668	1,95

Trampillas de techo / *Roof hatch*

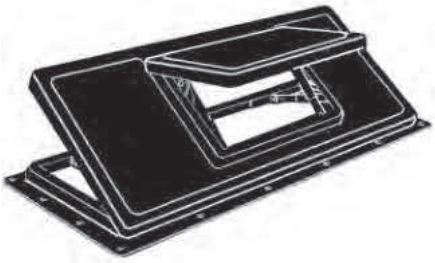

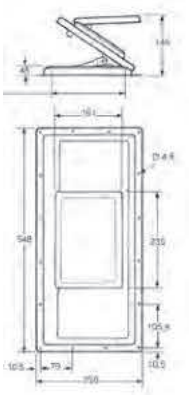

Trampilla de doble abertura, acero pintado negro mate.
Double cab ventilator in black enamelled steel plate.

Referencia *Reference*	Kg
4104678	2,5



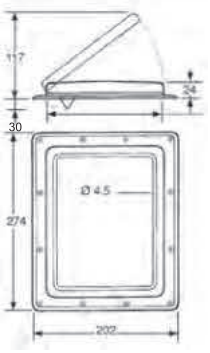

Trampilla acero / aluminio.
Steel / aluminium ventilator.

Referencia *Reference*	Kg
4104658	0,935



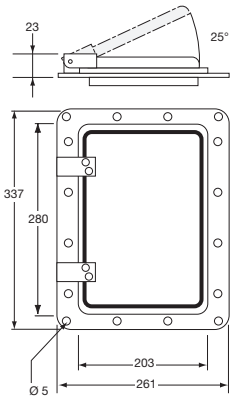

Trampilla acero / aluminio.
Steel / aluminium ventilator.

Referencia *Reference*	Kg
4104659	1,325



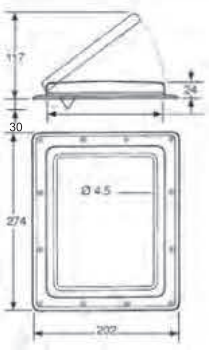

Trampilla acero cincado, sin rejilla ABS.
Zinc plated steel ventilator, without ABS screen.

Referencia *Reference*	Kg
4104660	0,82



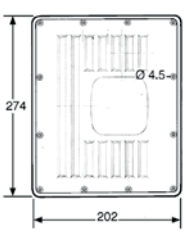

Rejilla ABS gris para trampilla 4104660.
Grey ABS screen for ventilator 4104660.

Referencia *Reference*	Kg	Para *For*
4104662GR	0,13	4104660

Claraboyas de techo / *Roof windows*



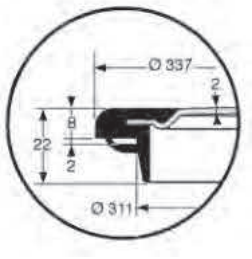

Claraboya de techo Ø 337 mm, policarbónato translúcido.
Roof hatch, Ø 337 mm, in translucent polycarbonate.

Referencia *Reference*	Kg	Ø
4104661	0,415	337

Ventanillas corredoras / *Sliding windows*





Ventanillas deslizante aluminio epoxi negro, 2 cristales claros deslizantes (dimensiones facilitadas para recorte).
Sliding windows, black epoxy aluminium, two transparent sliding plate glasses (dimensions given for cut-out).

Referencia *Reference*	Kg	Longitud *Length*	Anchura *Width*	Radio *Radius*
4147412	4,2	500	500	75
4147413	4,2	600	400	75
4147414	5,7	750	475	75
4147415	7	900	500	75
4147416	9	1200	500	75

Ventanillas corredoras a medida / *Custom sliding windows*

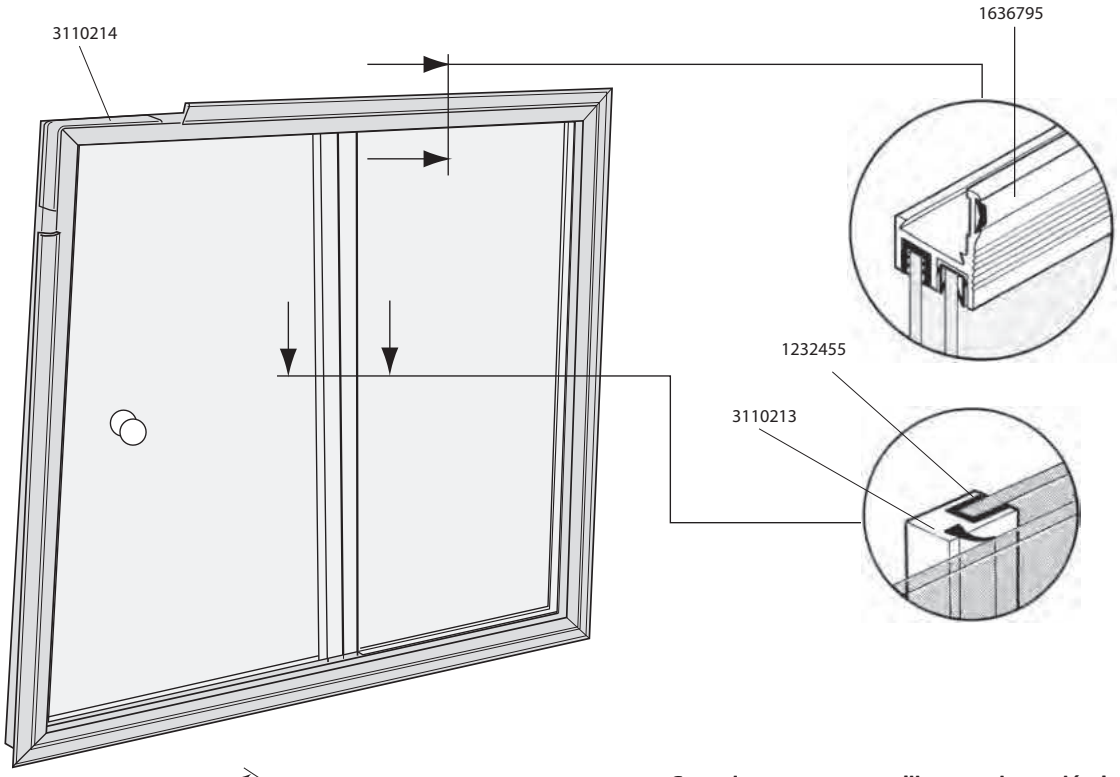

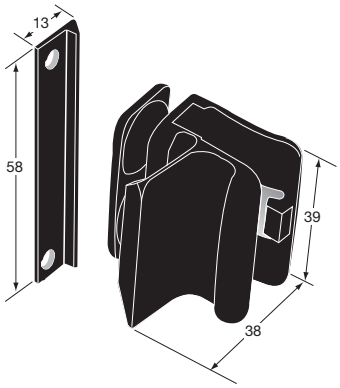

Cerradura para ventanilla corredera, plástico negro.
Lock for sliding window, black plastic.

Referencia *Reference*	Kg
3110211	0,28

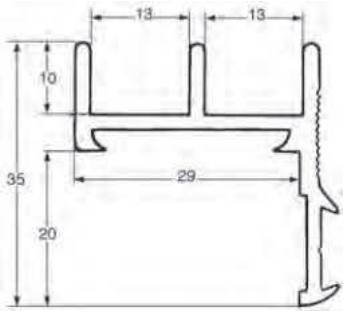

Perfil aluminio anodizado.
Anodized aluminium profile.

Referencia *Reference*	Kg	Longitud *Length*
3110212	0,456	5000

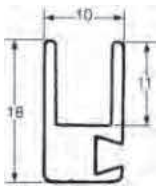

Perfil aluminio anodizado.
Anodized aluminium profile.

Referencia *Reference*	Kg	Longitud *Length*
3110213	0,255	5000

Como elegir un amortiguador / *Gas spring selection calculation*

Conociendo :
- El peso de la compuerta X en kilogramos
- La altura de la compuerta trasera Y en metros
- La distancia Z (en metros) entre el punto de aplicación del elevador sobre la compuerta y el eje de rotación de ésta
- El número de elevadores necesarios N
Se determina la fuerza de empuje del elevador aplicando la siguiente fórmula:

$$P = \frac{X \times 10 \times Y}{2.Nb.Z} + 50 = \text{Fuerza del elevador en Newtons.}$$

La cifra 5 representa una fuerza de 50 N constante equivalente a las fuerzas de fricción.

Ejemplo de cálculo :
- Sea una compuerta trasera de
- **peso: 50 kg**
- **altura Y: 1,50 m**
- **distancia Z: 0,25 m**
- **número N: 2**

La aplicación de la fórmula es la siguiente:

$$\frac{500 \times 1,5}{2 \times 2 \times 0,25} + 50 = 800 \text{ N}$$

Tendremos que colocar 2 amortiguadores de 800 N.

Se eligen luego las características dimensionales del amortiguador, y carrera, en función de la distancia que se quiere entre el punto de aplicación del amortiguador sobre la compuerta, y el punto de fijación sobre el montante. La carrera del amortiguador va directamente relacionada con el ángulo de apertura de la compuerta. Para una apertura de 90°, se elige generalmente:

$$\frac{\text{carrera del amortiguador}}{Z} = \frac{1}{0,8}, \quad \text{carrera del amortiguador} = \frac{0,25}{0,8} = 0,312 \text{ m}$$

Determinados estos diferentes datos, se obtiene la referencia del amortiguador remitiéndose al cuadro de características.

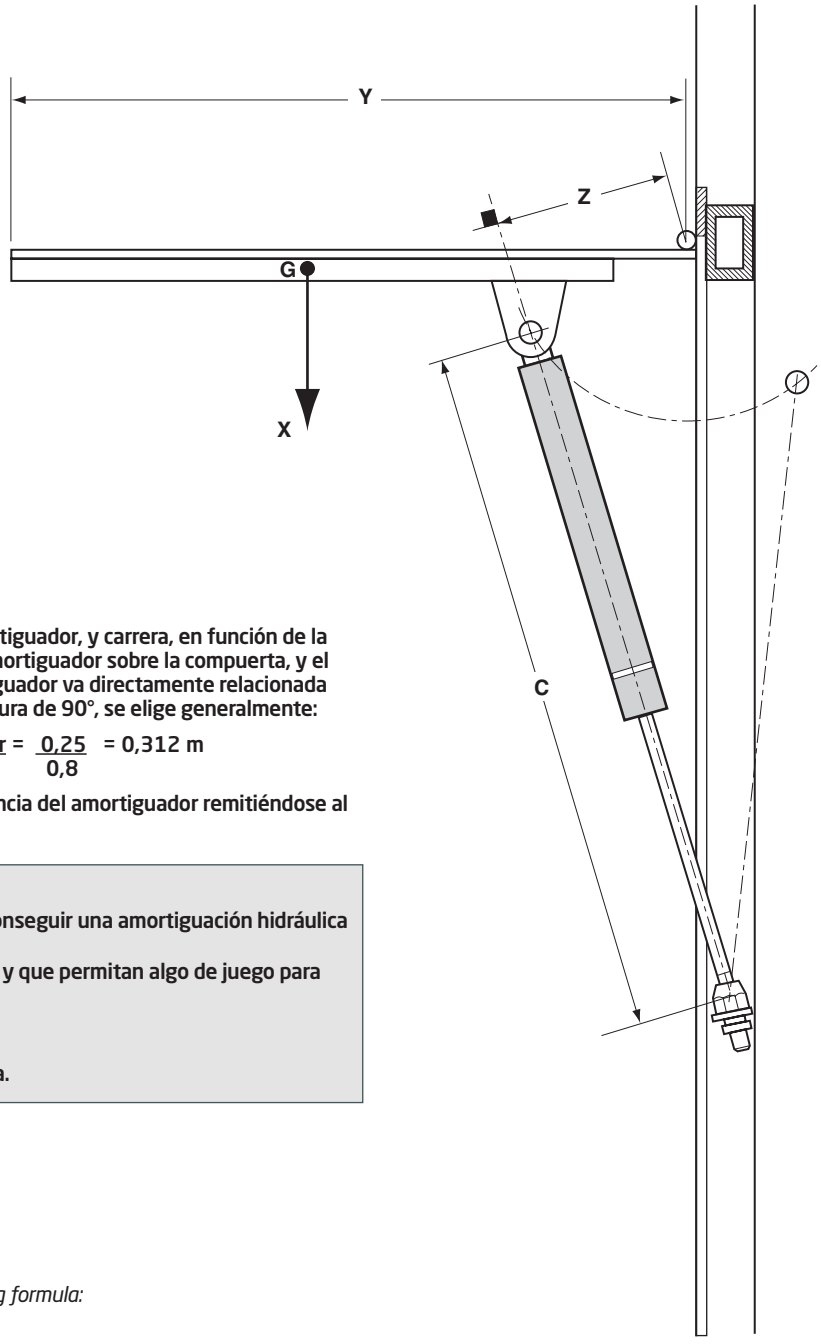

RECOMENDACIONES IMPORTANTES :
Colocar el aparato con la barra hacia abajo, con el fin de conseguir una amortiguación hidráulica al final de carrera.
Es importante que los puntos de fijación estén alineados, y que permitan algo de juego para que la barra no esté expuesta a tensiones laterales.
Evitar cualquier choque.
No desmontar nunca : gas bajo presión.
Proteger la varilla contra restos de pintura : riesgo de fuga.

Determine:
- tailboard X in kilogrammes;
- tailboard length Y in meters;
- distance Z (in meters) between strut pin on tailboard and tailboard hinge pin;
- quantity of necessary struts Nb;

To determine the required capacity of strut, use the following formula:

$$P = \frac{X \times 10 \times Y}{2.Nb.Z} + 50 = \text{strength in N (Newton).}$$

Number 50 used in example below corresponds to frictional losses.

Calculation example:
- tailboard:
. length Y: 1,50 m,
. distance Z: 0,25 m,
. strut quantity Nb: 2.
The formula is used as follows:

$$\frac{500 \times 1,5}{2 \times 2 \times 0,25} + 50 = 800 \text{ N}$$

Therefore two struts of 800 N capacity each must be used, now overall dimensions of strut must be selected together with the piston stroke. This selection is made according to the requested distance between strut pin on tailboard and anchor point. Strut stroke is directly related to tailboard opening angle. For a 90° opening angle, the following stroke is generally selected:

$$\frac{\text{Strut stroke}}{Z} = \frac{1}{0,8}, \text{ that's strut stroke} = \frac{0,25}{0,8} = 0,312 \text{ m}$$

Having determined the various caracteristics of the strut, refer to table to select corresponding part number.

IMPORTANT NOTICE
To obtain a feathering action at end of stroke, install strut with rod at end.
Securing points must be in line to avoid lateral stresses.
Avoid misuse.
Never attempt to dismantle : Gas under pressure.
Never coat strut piston with paint to avoid gas leaks.

Amortiguadores de gas / *Gas spring*

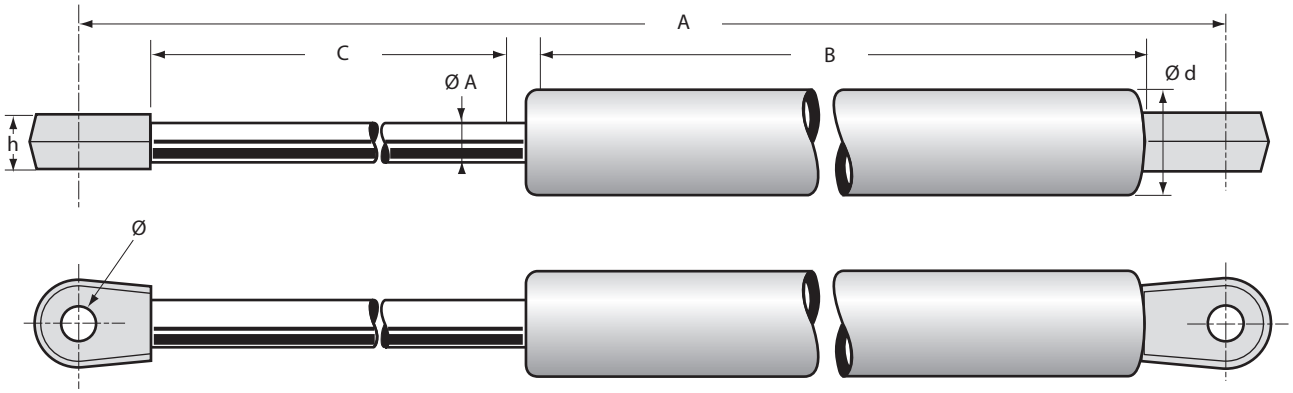

Amortiguador de gas con extremidades atornilladas.
Gas spring with screwed end filting.

Referencia *Reference*	Kg	Fuerza *Trust force*	C	Ø A	A	Ø d	B	h	Ø
2043912 A	0,082	50	80	6	173 - 253	15	113	5	6
2043912 B	0,082	100	80	6	173 - 253	15	113	5	6
2043912 D	0,082	200	80	6	173 - 253	15	113	5	6
2043913 D	0,229	200	160	8	263 - 423	18.5	203	5	6
2043913 F	0,229	300	160	8	263 - 423	18.5	203	5	6
2043913 H	0,229	400	160	8	263 - 423	18.5	203	5	6
2043914 C	0,330	150	250	8	353,5 - 603,5	18.5	294	5	8
2043914 D	0,330	200	250	8	353,5 - 603,5	18.5	294	5	8
2043914 H	0,330	400	250	8	353,5 - 603,5	18.5	294	5	8
2043914 K	0,330	600	250	8	353,5 - 603,5	18.5	294	5	8
2043915 F	0,313	300	98	10	182 - 280	22	148	12	8
2043915 G	0,313	350	98	10	182 - 280	22	148	12	8
2043915 J	0,313	500	98	10	182 - 280	22	148	12	8
2043916 J	0,320	500	148	10	232 - 380	22	198	12	8
2043916PI	0,320	1000	148	10	232 - 380	22	198	12	8
2043921PI	0,650	1000	198	14	302 - 500	28	268	12	8
2043921TI	0,650	1300	198	14	302 - 500	28	268	12	8
2043921WI	0,650	2000	198	14	302 - 500	28	268	12	8
2043922 D	0,510	200	298	10	402 - 700	22	368	12	8
2043922 F	0,510	300	298	10	402 - 700	22	368	12	8
2043922 H	0,510	400	298	10	402 - 700	22	368	12	8
2043922JI	0,868	550	298	14	402 - 700	28	368	12	8
2043922PI	0,868	1000	298	14	402 - 700	28	368	12	8
2043922SI	0,868	1200	298	14	402 - 700	28	368	12	8
2043922VI	0,868	1500	298	14	402 - 700	28	368	12	8
2043922WI	0,868	2000	298	14	402 - 700	28	368	12	8
2043923 F	0,503	300	248	10	352 - 600	22	318	12	8
2043923 J	0,503	500	248	10	352 - 600	22	318	12	8
2043923PI	0,765	1000	248	14	352 - 600	28	318	12	8
2043923TI	0,765	1300	248	14	352 - 600	28	318	12	8

Amortiguadores de gas / *Gas spring*

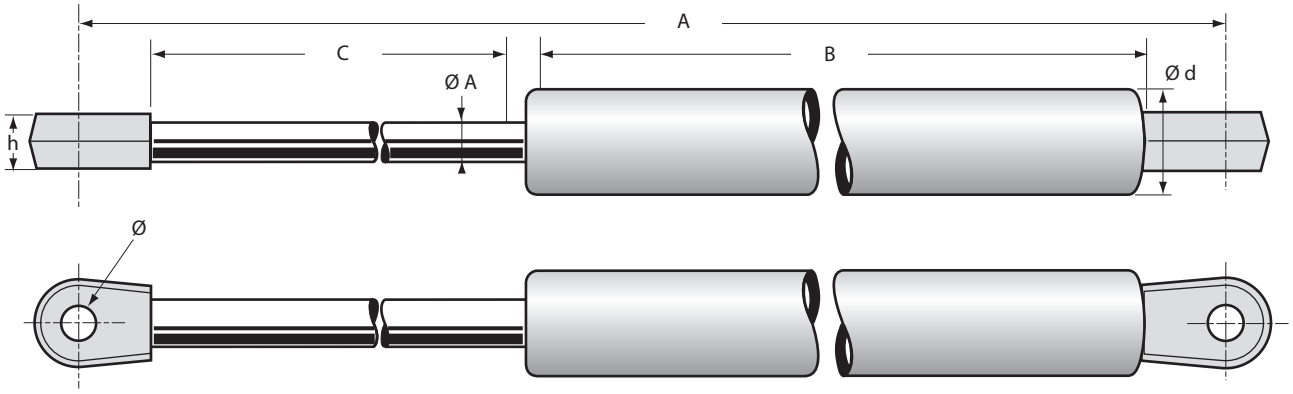

Amortiguador de gas con extremidades atornilladas.
Gas spring with screwed end filting.

Referencia *Reference*	Kg	Fuerza *Trust force*	C	Ø A	A	Ø d	B	h	Ø
2043918 F	0,181	300	85	8	189 - 274	18.5	128	5	6
2043918 H	0,181	400	85	8	189 - 274	18.5	128	5	6
2043918 J	0,181	500	85	8	189 - 274	18.5	128	5	6
2043918 K	0,181	600	85	8	189 - 274	18.5	128	5	8
2043920 E	0,277	250	195	8	296 - 491	18.5	235	5	6
2043920 G	0,277	350	195	8	296 - 491	18.5	235	5	6
2043920 I	0,277	450	195	8	296 - 491	18.5	235	5	6
2043920 J	0,277	550	195	8	296 - 491	18.5	235	5	6
2043921 K	0,430	600	210	10	290 - 500	22	253	12	8
2043921 M	0,430	800	210	10	290 - 500	22	253	12	8
2043921 P	0,430	1000	210	10	290 - 500	22	253	12	8
2043922 J	0,510	550	298	10	402 - 700	22	368	12	8
2043922 M	0,510	800	298	10	402 - 700	22	368	12	8
2043922 P	0,510	1000	298	10	402 - 700	22	368	12	8
2043922 S	0,510	1200	298	10	402 - 700	22	368	12	8
2043923 M	0,503	800	248	10	352 - 600	22	318	12	8
2043923 P	0,503	1000	248	10	352 - 600	22	318	12	8
2043924 D	0,650	200	348	10	452 - 800	22	418	12	8
2043924 F	0,650	300	348	10	452 - 800	22	418	12	8
2043924 H	0,650	400	348	10	452 - 800	22	418	12	8
2043924 J	0,650	500	348	10	452 - 800	22	418	12	8
2043924 M	0,650	800	348	10	452 - 800	22	418	12	8
2043924MI	0,966	800	348	14	452 - 800	28	418	12	8
2043924 P	0,650	1000	348	10	452 - 800	22	418	12	8
2043924PI	0,966	1000	348	14	452 - 800	28	418	12	8
2043924TI	0,966	1300	348	14	452 - 800	28	418	12	8
2043924VI	0,966	1500	348	14	452 - 800	28	418	12	8

Amortiguadores de gas / *Gas spring*

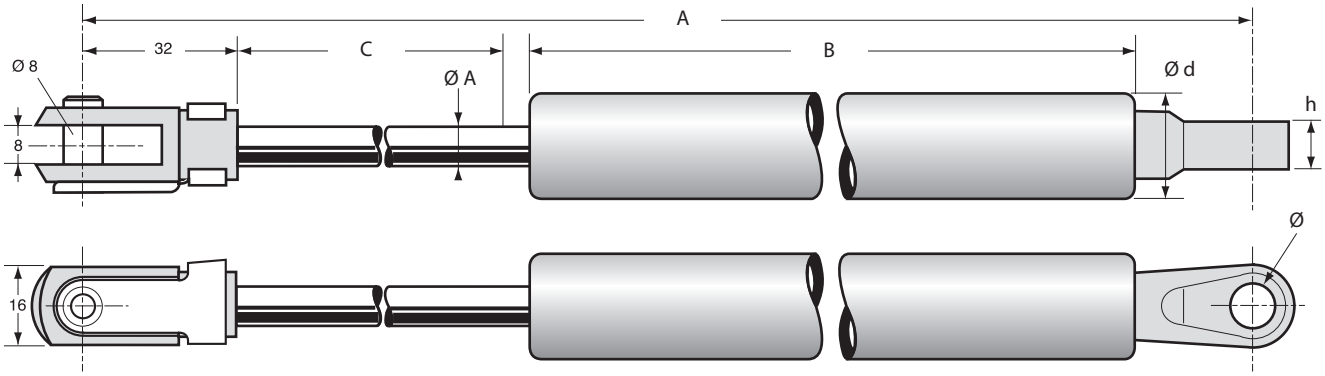

Amortiguador de gas.
Gas spring.

Referencia *Reference*	Kg	Fuerza *Trust force*	C	Ø A	A	Ø d	B	h	Ø
2043917 F	0,313	300	100	10	141 - 311	22	148	12	8
2043917 G	0,313	350	100	10	141 - 311	22	148	12	8
2043917 J	0,313	500	100	10	141 - 311	22	148	12	8

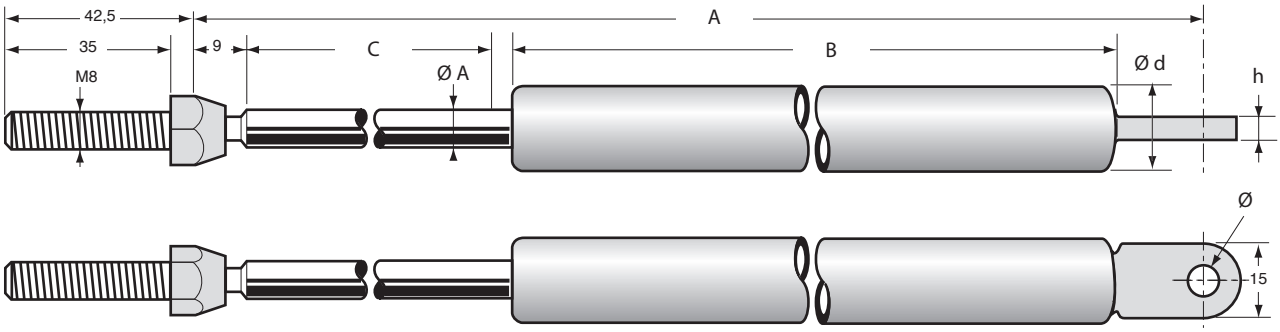

Amortiguador de gas con extremidades roscadas.
Gas spring with threaded end filting.

Referencia *Reference*	Kg	Fuerza *Trust force*	C	Ø A	A	Ø d	B	h	Ø
2043919 D	0,257	200	150	8	228,5 - 378,5	18.5	201	5	6
2043919 F	0,257	300	150	8	228,5 - 378,5	18.5	201	5	6
2043919 H	0,257	400	150	8	228,5 - 378,5	18.5	201	5	6

Soportes de amortiguadores y terminales / *Brackets for gas springs and end fittings*



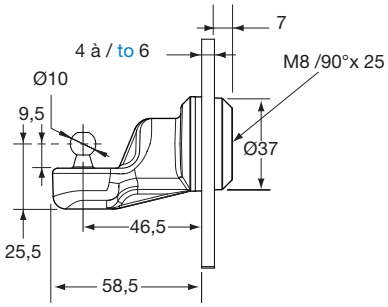

Conjunto soporte de gato poliamida negra cargada con fibra de vidrio.
Black glassfibre polyamide bracket.

Referencia *Reference*	Kg
2043938	0,065



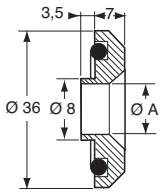

Base plástico negro con valona para tornillo Ø A = M6/F90°.
Black plastic base with shoulder for Ø A = M6/F90° screw.

Referencia *Reference*	Kg	Para *For*
2043935	0,008	Ø A = M6/F90°



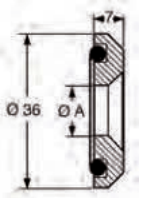

Base plástico negro.
Black plastic base.

Referencia *Reference*	Kg	Para *For*
2043932S0	0,006	Ø A = M8/F90°
2043934	0,006	Ø A = M6/F90°

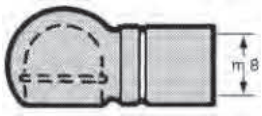

Adaptador de rótula taladrado Ø 8,1, para amortiguador M8.
End with Ø 8,1 hole for gas spring with M8 threading.

Referencia *Reference*	Kg
2043933	0,015

Soportes de amortiguadores y terminales / *Brackets for gas springs and end fittings*



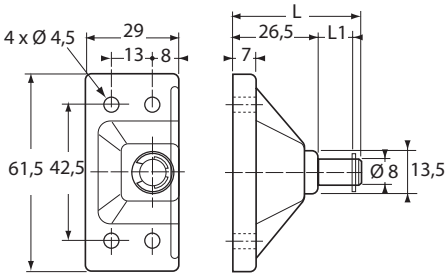

Soporte plástico desplazado.
Offset plastic bracket for gas spring.

Referencia *Reference*	Kg	L (mm)	Para *For*	
2043936	0,04	11	2043914H 2043914K	10
2043937	0,04	19	2043921 2043922 2043923 2043924	10

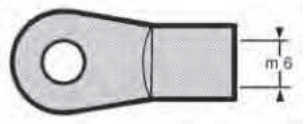

Contera taladrada a Ø 6,1 para amortiguador M6.
End with Ø 6,1 hole for gas spring with M6 threading.

Referencia *Reference*	Kg
2043927	0,015

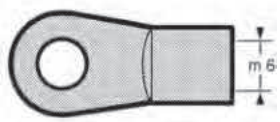

Contera taladrada a Ø 8,1 para amortiguador M6.
End with Ø 8,1 hole, for gas spring with M6 threading.

Referencia *Reference*	Kg	
2043926	0,015	10

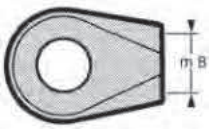

Contera taladrada a Ø 8,1 para amortiguador M8.
End with Ø 8,1 hole for gas spring with M8 threading.

Referencia *Reference*	Kg
2043928	0,015

Soportes de amortiguadores y terminales / *Brackets for gas springs and end fittings*

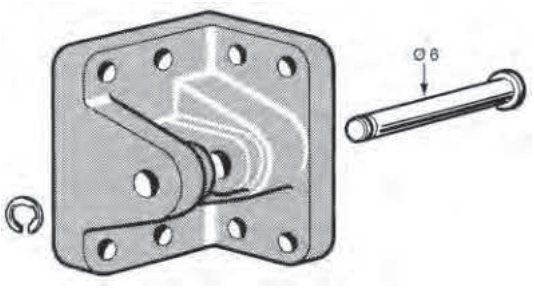

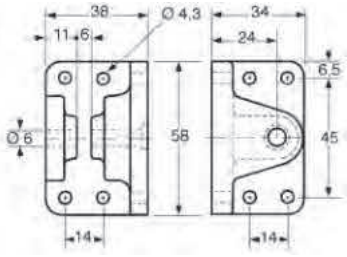

Soporte de poliamida gris cargada de fibra de vidrio con eje de acero cincado para horquilla Ø 6,1 y espesor 5 mm.
Grey glassfibre polyamide bracket with zinc plated steel pin for bracket Ø 6,1 and 5 mm thick.

Referencia *Reference*	Kg
2043930	0,065

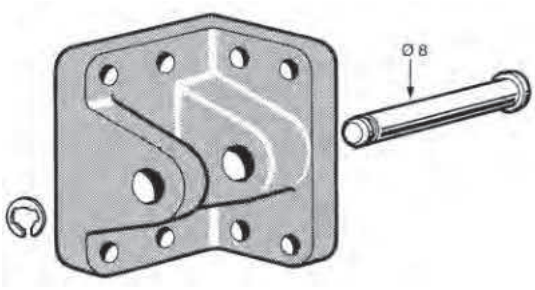

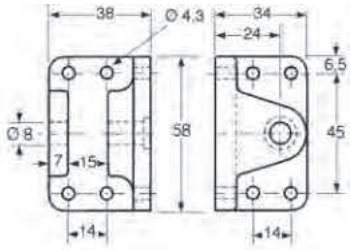

Soporte de poliamida gris cargada de fibra de vidrio con eje de acero cincado para horquilla Ø 8,1 y espesor 12 mm.
Grey glassfibre polyamide bracket with zinc plated steel pin for bracket Ø 8,1 and 12 mm thick.

Referencia *Reference*	Kg
2043929	0,065

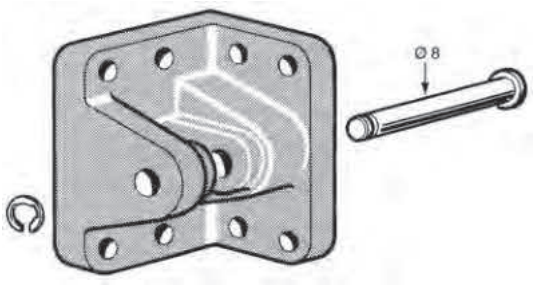

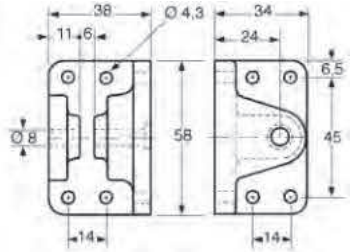

Soporte de poliamida gris cargada de fibra de vidrio con eje de acero cincado para horquilla Ø 8,1 y espesor 5 mm.
Grey glassfibre polyamide bracket with zinc plated steel pin for bracket Ø 8,1 and 5 mm thick.

Referencia *Reference*	Kg
2043931	0,065

Elevadores LIFT UP / *LIFT UP elevators*



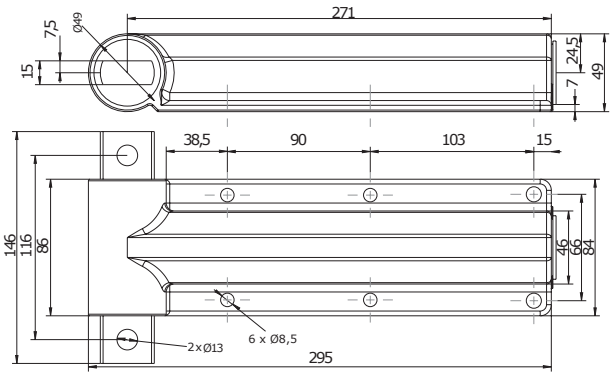

Elevador Lift Up 360 simple efecto, fuerza de elevación 13 daN.m. para barandillas.
Lift Up raising system 360, single action, lifting torque 13 daN.m for opening down closures.

Referencia *Reference*	Kg
0844905	4,65



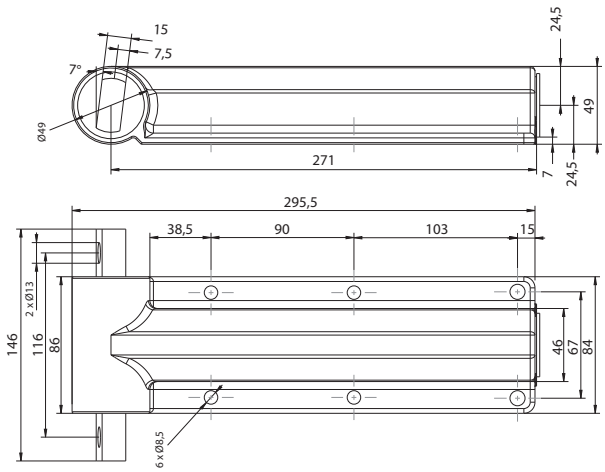

Elevador Lift Up 360 doble efecto, fuerza de elevación 14 daN.m para para toldos.
Lift Up raising system, double action, lifting torque 14 daN.m for opening up closures.

Referencia *Reference*	Kg
0844906	4,65



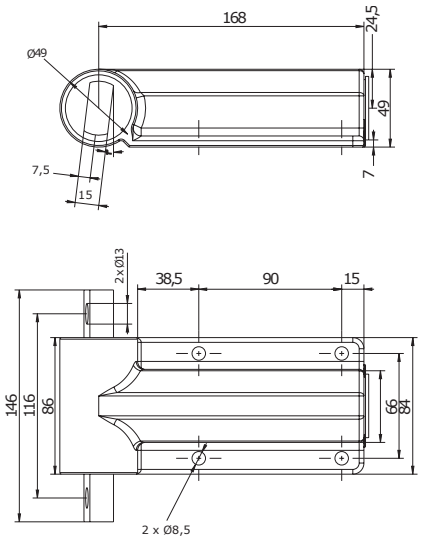

Elevador Lift Up 180 doble efecto, fuerza de elevación 10 daN.m para toldos.
Lift Up raising system, double action, lifting torque 10 daN.m for lifting up closures.

Referencia *Reference*	Kg
0844907	3,25

Compensadores de portón / *LIFT UP elevators*

Posición cerrada
Closed

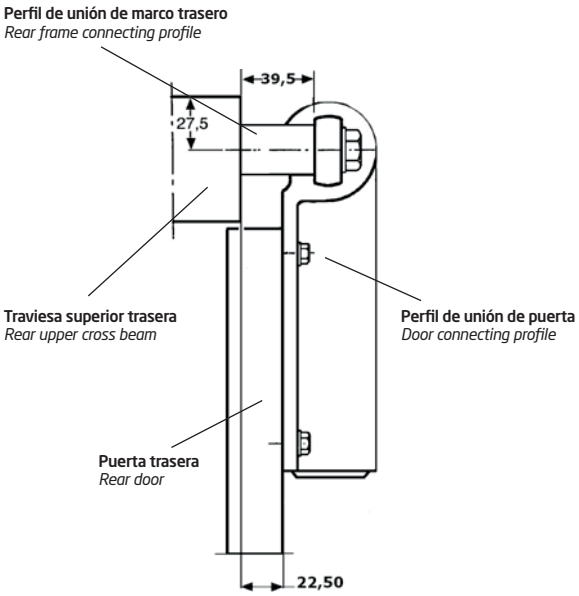

Posición abierta
Opened

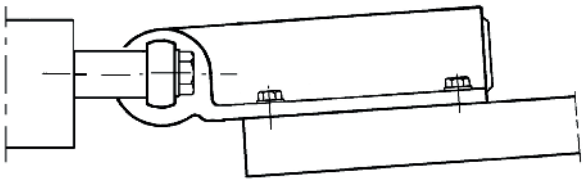

Formula general: $P = \frac{G \times H}{2} + M1 + \ldots.$

General formula

G = peso de la puerta en kilogramos
G = weight of the door in kilogrammes
H = altura de la puerta en metros
H = height of the door in meters
$M_1 = P_1 \times L_1$

Aplicación numérica:
Numerical application:

$$P = \frac{35 \times 0{,}80}{2} + (2{,}50 \times 0{,}60)$$

P = 15,50 daN.m

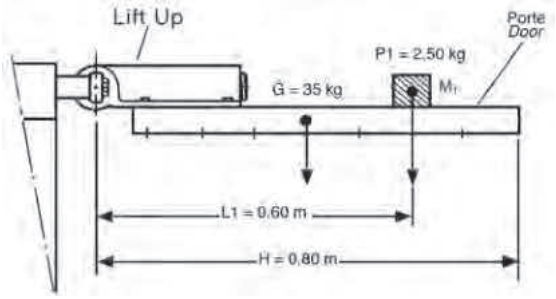

Conclusión : para esta aplicación se utilizarán 2 Lift Up 180 doble efecto 0844907.
Conclusion: for this application, 2 Lift Up 180, double action, 0844907, should be used.

Tabique frigorífico
Refrigeration partition

Portón trasero superior
Rear upper tailgate

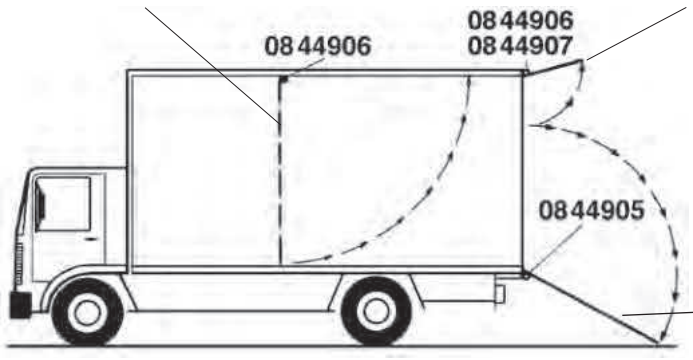

Portón trasero inferior
Rear lower tailgate

MEMO

Compensador de portón / *Ramp springs*

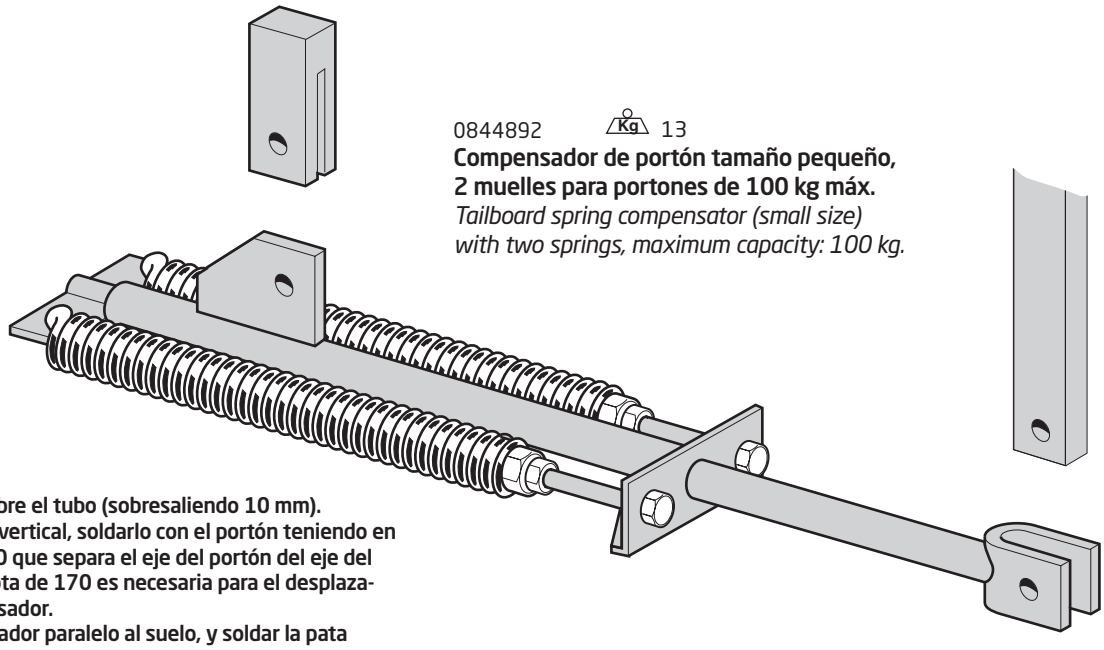

0844892 Kg 13

Compensador de portón tamaño pequeño, 2 muelles para portones de 100 kg máx.

Tailboard spring compensator (small size) with two springs, maximum capacity: 100 kg.

MONTAJE

1. **Quitar los muelles.**
2. **Colocar la varilla sobre el tubo (sobresaliendo 10 mm).**
3. **Posicionar el brazo vertical, soldarlo con el portón teniendo en cuenta la cota de 90 que separa el eje del portón del eje del compensador. La cota de 170 es necesaria para el desplazamiento del compensador.**
4. **Colocar el compensador paralelo al suelo, y soldar la pata trasera (d) (lo más lejos posible sobre el tubo).**
   Soldar luego la horquilla.
   Ensamblar.
5. **Montar los muelles.**
6. **Ajustar la tensión y cerciorarse de que los muelles son de la misma longitud.**

IMPORTANTE: No olvidar montar la contratuerca en su debido sitio, es decir sobre el muelle, y no sobre el dorso de la placa de tensión (placa vertical). Es posible posicionar el compensador en posición vertical.

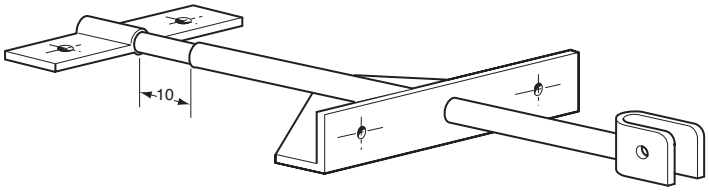

INSTALLATION

1° Remove both springs.
2° Insert rod into pipe (visible length of rod at end of pipe : 10 mm
3° Install the vertical arm and weld into place on tailboard: adhere to following dimensions: 90 mm between tailboard center line and compensator center line;170 mm : necessary stroke for compensator.
4° Install compensator parallel with floor board and weld rear anchor bracket (d) at the rearmost end of pipe.
Then weld-on bracket (e).
Assemble all parts.
5° Install springs.
6° Adjust springs tension, both springs must be adjusted to same length.

IMPORTANT NOTICE: do not forget to install lock nut on spring. Never install nut at rear face of tensioning plate (vertical plate). This spring compensator can be installed in vertical position.

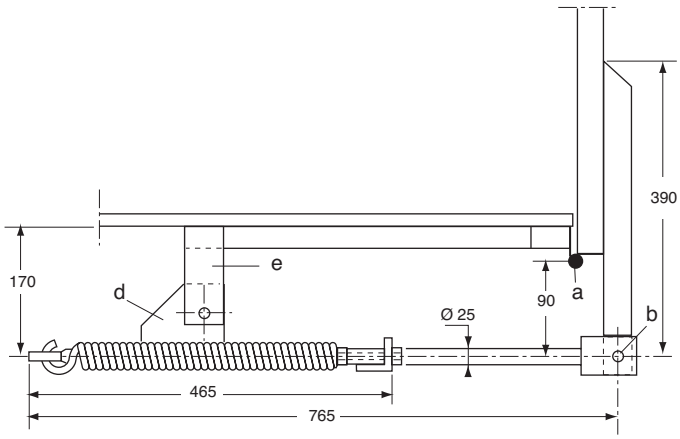

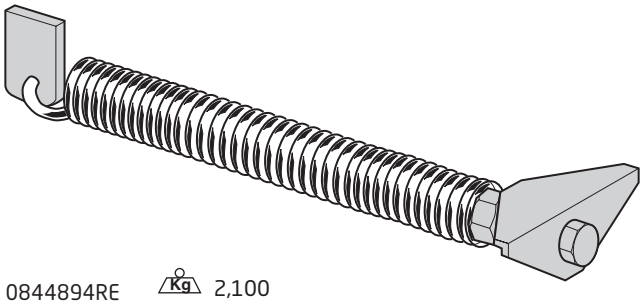

0844894RE Kg 2,100

Muelle adicional sin patas de fijación.

Additional spring without anchor brackets.

0844894

Muelle con patas de fijación necesario para transformar el elevador 0844892 en modelo con 3 muelles para puente de 150 kg máx.

Spring with additional anchor brackets, necessary to convert a two springs compensator 0844892 into three springs compenstor. Maximum capacity: 150 kg.

Actuadores eléctricos / *Actuators*



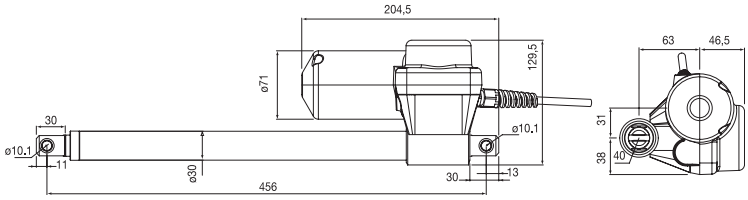

Actuador eléctrico LA30 con tarjeta de control TREM208H externa. Clasificación IP66.
Electric actuator LA30 with external TREM208H motorcontroller. IP66 classified.

Referencia *Reference*	Kg	Fuerza *Trust force*	Carrera *Stroke*	Velocidad *Speed*	Corriente *Current*	Voltaje *Voltage*
2043802	2,8	3500	300	9,5	18A	12



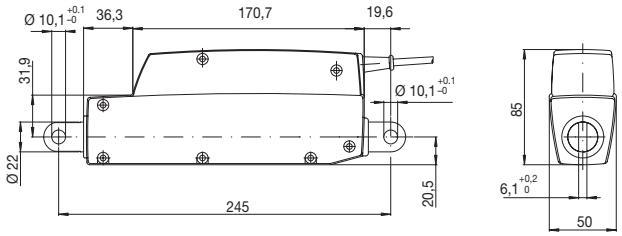

Actuador eléctrico compacto LA12PLC equipado con tarjeta electrónica y sensores de fin de carrera. Clasificación IP65. Se suministra con cable de 8 hilos, sin conectores, de 2300 mm de largo.
Electric compact actuators LA12PLC equipped with electronic card and stroke end sensors. Classification IP65. Delivered with 8 wires without connectors, 2300 mm long.

Referencia *Reference*	Kg	Fuerza *Trust force*	Carrera *Stroke*	Velocidad *Speed*	Corriente *Current*	Voltaje *Voltage*
2043800	0,75	750	100	8	1,8A	24



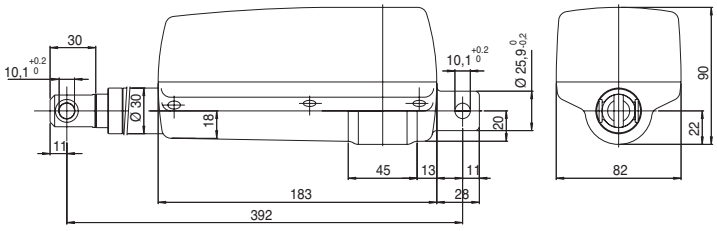

Actuador eléctrico. Fuerza 2000 N - Carrera 200 mm - horquilla de plástico.
Electric actuator Force 2000 N - Stroke 200 mm, plastic gascket.

Referencia *Reference*	Kg	Fuerza *Trust force*	Carrera *Stroke*	Velocidad *Speed*	Corriente *Current*	Voltaje *Voltage*
2043810	1,9	2000	200	13	4,4A	24
2043820	1,9	2000	200	13	8A	12

Otros sistemas de elevación / *Other lifting systems*



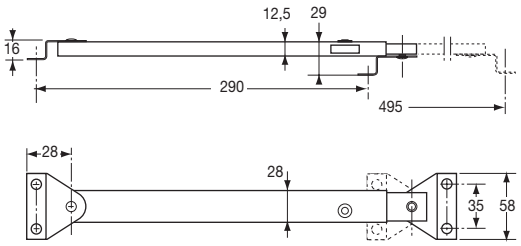

Palanca telescópica acero cincado bicromatado.
Telescopic prop in zinc plated steel.

Referencia *Reference*	Kg
2004389	0,35

Kit completo OPEN / *OPEN kit*

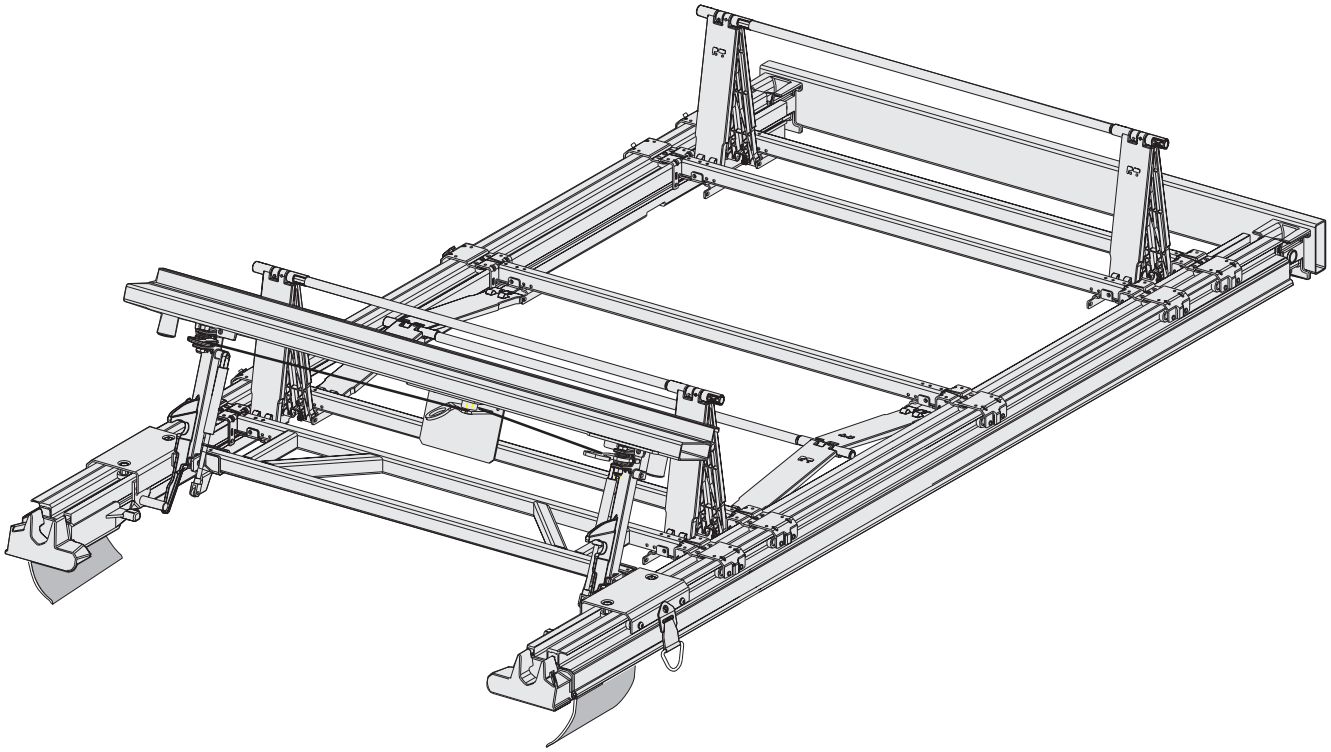

KIT TECHO CORREDERO CON PLEGADORES ARTICULADOS, MANIOBRABLE DESDE EL SUELO, PARA VEHICULOS DE 2550 mm DE ANCHO.

- Distancia entre arquillos 807 +/- 4 mm.
- Para longitud 13,55 m : precurvado de la guia de aluminio 260 mm, longitud del techo plegado en la parte frontal: 1,80 m.

SLIDING ROOF KIT WITH ARTICULATED LIFTING PANELS, OUTSIDE OPENING, FOR 2550 mm WIDTH VEHICLES.

- *Aluminium bows every 807 +/- 4 mm, see mounting technical data sheet 3110465FT.*
- *For 13,55 m length, curve of the aluminium cantrail section is 260 mm. Length of the roof opened at the front : 1,80 m.*

Longitud de la carroceria (m) *Body length (m)*	Ref. del kit techo corredero con arquillo aluminio con travesaño aluminio *Part number of the sliding roof kit with alu rear bow and alu rear header*	Kg	Ref. del kit techo corredero con arquillo aluminio y travesaño acero *Part number of the sliding roof kit with alu rear bow and steel rear header*	Kg	Ref. del kit techo corredero con arquillo acero y travesaño acero *Part number of the sliding roof kit with steel rear bow and steel rear header*	Kg
5,01 a/*to* 5,59	3110452TA	184	3110452	193	3110522	213
5,60 a/*to* 6,39	3110453TA	189	3110453	198	3110523	221
6,40 a/*to* 7,19	3110454TA	193	3110454	203	3110524	228
7,20 a/*to* 7,75	3110455TA	198	3110455	207	3110525	235
7,76 a/*to* 7,99	3110456TA	212	3110456	221	3110526	249
8,00 a/*to* 8,75	3110457TA	217	3110457	225	3110527	257
8,76 a/*to* 9,59	3110458TA	235	3110458	244	3110528	278
13,55	3110465TA	318	3110465	327	3110535	377

Para otras longitudes, consultenos.
For other dimensions, please contact us.

Para la composición de los kits, Ver las páginas siguientes posiciones 1 a 28 + opciones.
No están incluidos en nuestros kits : el toldo, los pilares, los carros portapilar, las correderas para toldo lateral.

For our kits composition, see next pages, part numbers 1 to 28.
Not supplied with our kits : side pillars, trolleys for pillars and runners for side curtains.

Accesorios comunes OPEN / *Common OPEN accessories*

Número *Rep.*	Designación *Designation*	Referencia *Reference*	Cdad *Qty*
1	Perfil de techo aluminio, lg. 7,50 m *Aluminium cantrail, lgth 7,50 m*	3110072DR/GA	*
	Perfil de techo aluminio, lg. 8,50 m *Aluminium cantrail, lgth 8,50 m*	3110073DR/GA	*
	Perfil de techo aluminio, lg. 9,50 m *Aluminium cantrail, lgth 9,50 m*	3110380DR/GA	*
	Perfil de techo aluminio, lg. 13,40 m *Aluminium cantrail, lgth 13,40 m*	3110075DR/GA	*
2	Perfil vierteaguas, lg. 17 m *Pelmet section, lgth 17 m*	3110259	*
o/*or*	Perfil vierteaguas, lg. 27,40 m *Pelmet section, lgth 27,40 m*	3110250	*
3	Horquilla soporte delantero *Front cantrail support*	3110080	2
4	Union perfil techo parte delantera *Front cantrail connexion*	3110081	2
5	Eje de unión delantera *Axle for front cantrail supporte*	3110080AX	2
6	Placa de apoyo delantera / Plantilla de taladrado *Front support plate/Drilling gauge*	3110368	2
7	Tope regulable *Tilting pin*	3110378	2
	+ pletina *+ fixing plate*	3110381	2
8	Placa roscada para soporte trasero *Rear cantrail connexion*	3110365	2
9	Unión trasera, lado derecho *Rear cantrail support-Right side*	3110364DR	1
10	Unión trasera, lado izquierdo *Rear cantrail support-Left side*	3110364GA	1
11a	Travesaño aluminio montado (pos. 12, 13, 14, 15 y 16) *Aluminium rear header fully assembled (including items 12, 13, 14, 15 and 16)*	3110065TE	1
o/*or*			
11b	Travesaño acero montado pos 12, 13, 15 y 16 soldadas *Steel rear header assembled items 12, 13, 15 and 16 welded*	3110384TE	1
12	Platina de centrado, lado izquierdo *Centering plate left*	3110382GA	1
13	Platina de centrado, lado derecho *Centering plate right*	3110382DR	1
14	Conjunto cerrojo + varillas *Locking device with rods*	3110064	1
15	Soporte de travesaño completo, lado izquierdo *Rear header bar support device-Left side*	3110366GA	1
16	Soporte de travesaño completo, lado derecho *Rear header bar support device-Right side*	3110366DR	1
17	Amortiguador de gas *Gas spring for aluminium rear header*	2043917F	2
18	Eje para soporte de travesaño *Pin for rear header bar support*	3110370AX	2
19	Tapones para travesaño *End cap for aluminium header*	3110383EM	2
20	Arquillo doble trasero montado *Aluminium double rear bow assembled*	3110125AM	1
21	Cinta de maniobra *Strap*	3110375	2
22	Kit tornillería *Screws set*	3110465KV	1
23	Tubo aluminio Ø 20 x 1,8 mm *Aluminium tube Ø 20 x 1,8 mm*	3110359EX	*
24	Conjunto plegador articulado de toldo *Articulated lifting panels*	3110367	*
25	Eje de plegador de toldo *Pin for lifting panels*	3110367AX	*
26	Arquillo aluminio 40 x 30 *Aluminium cross bow 40 x 30 assembled*	3110128AM	*
27	Patilla fijación toldo *Roof cover washer*	3110369	*
	+ Remache *+ rivet*	5814151SE	*
28	Ficha técnica montaje *Mounting instructions*	3110465FT	1
*	Cantidad según longitud de la carrocería *Quantity depending of body length*		

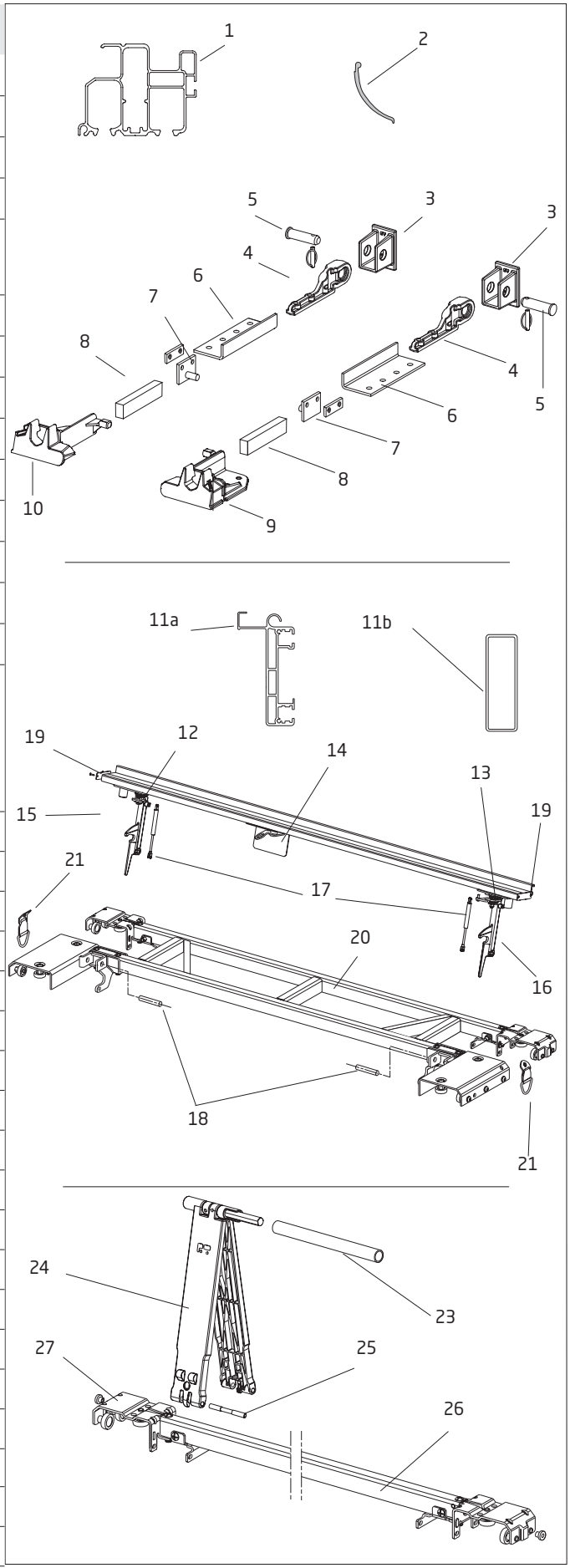

Accesorios comunes OPEN / *Common OPEN accessories*

Número *Rep.*	Designación *Designation*	Referencia *Reference*	Cdad *Qty*
1	Perfil de techo aluminio, lg. 7,50 m *Aluminium cantrail, lgth 7,50 m*	3110072DR/GA	*
	Perfil de techo aluminio, lg. 8,50 m *Aluminium cantrail, lgth 8,50 m*	3110073DR/GA	*
	Perfil de techo aluminio, lg. 9,50 m *Aluminium cantrail, lgth 9,50 m*	3110380DR/GA	*
	Perfil de techo aluminio, lg. 13,40 m *Aluminium cantrail, lgth 13,40 m*	3110075DR/GA	*
2	Perfil vierteaguas, lg. 17 m *Pelmet section, lgth 17 m*	3110259	*
o/or	Perfil vierteaguas, lg. 27,40 m *Pelmet section, lgth 27,40 m*	3110250	*
3	Horquilla soporte delantero *Front cantrail support*	3110080	2
4	Union perfil techo parte delantera *Front cantrail connexion*	3110081	2
5	Eje de unión delantera *Axle for front cantrail supporte*	3110080AX	2
6	Placa de apoyo delantera / Plantilla de taladrado *Front support plate/Drilling gauge*	3110368	2
7	Tope regulable *Tilting pin*	3110378	2
	+ pletina *+ fixing plate*	3110381	2
8	Placa roscada para soporte trasero *Rear cantrail connexion*	3110365	2
9	Unión trasera, lado derecho *Rear cantrail support-Right side*	3110364DR	1
10	Unión trasera, lado izquierdo *Rear cantrail support-Left side*	3110364GA	1
11	Travesaño acero montado pos 12, 14, y 15 soldadas *Steel rear header assembled items 12, 14 and 15 welded*	3110384TE	1
12	Peón de centrado per travesaño acero *Centering pin for steel rear header*	3110371	2
13	Conjunto cerrojo + varillas *Locking device with rods*	3110064	1
14	Soporte de travesaño completo, lado izquierdo *Rear header bar support device-Left side*	3110366GA	1
15	Soporte de travesaño completo, lado derecho *Rear header bar support device-Right side*	3110366DR	1
16	Amortiguador de gas *Gas spring for steel rear header*	2043917G	2
17	Eje para soporte de travesaño *Pin for rear header bar support*	3110370AX	2
	+ arandela para soporte travesaño *and washer*	3110370EN	5
18	Tapones para travesaño *End caps for steel rear header*	3110384EM	2
19	Arquillo doble trasero montado *Main rear bow assembled*	3110370	1
20	Cinta de maniobra *Strap*	3110375	2
21	Kit tornillería *Screws set*	3110465KV	1
22	Tubo aluminio Ø 20 x 1,8 mm *Aluminium tube Ø 20 x 1,8 mm*	3110359EX	*
23	Conjunto plegador articulado de toldo *Articulated lifting panels*	3110367	*
24	Eje de plegador de toldo *Pin for lifting panels*	3110367AX	*
25	Arquillo acero 40 x 30 mm *Steel cross bow 40 x 30 assembled*	3110121AM	*
26	Patilla fijación toldo + tornilleria *Roof cover washer*	3110369	*
	+ remache POP *+ POP rivet*	5814151SE	*
27	Ficha técnica montaje *Mounting instructions*	3110465FT	1
*	Cantidad según longitud de la carrocería *Quantity depending of body length*		

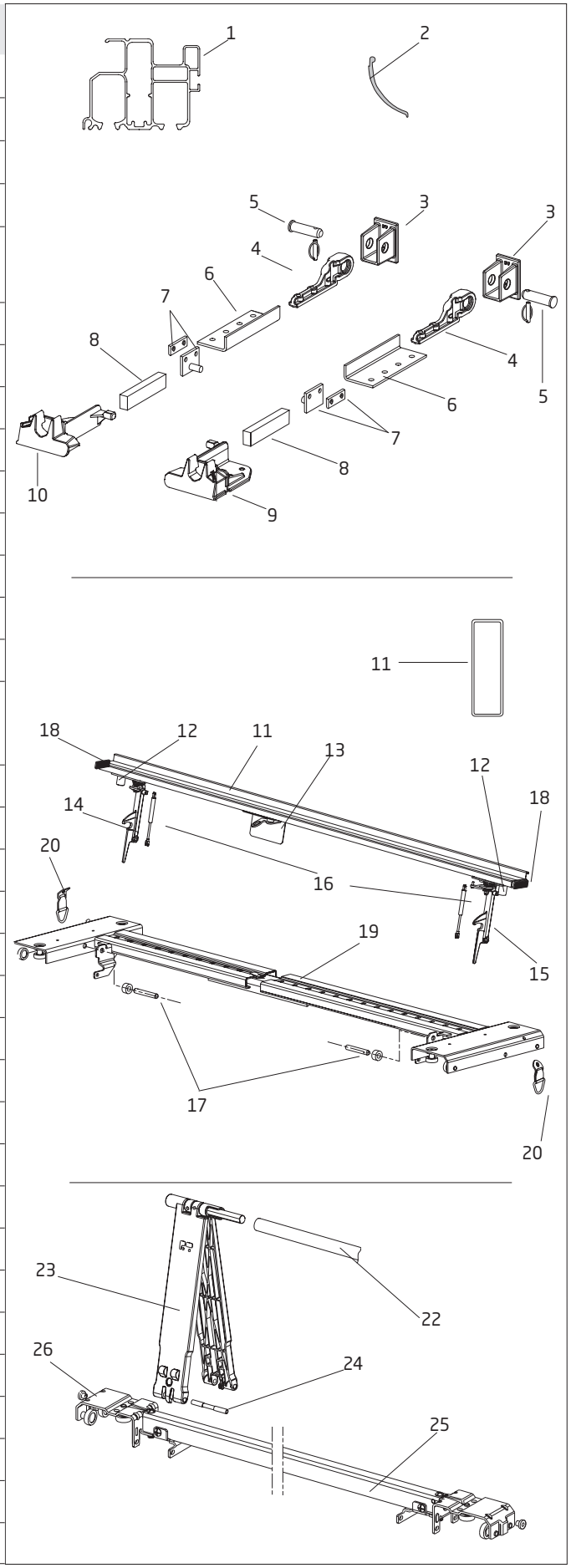

Accesorios comunes OPEN / *Common OPEN accessories*

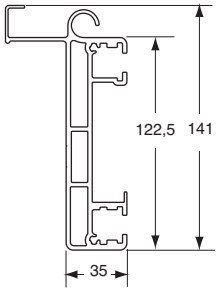

Travesaño trasero sólo, aluminio bruto, longitud 2540 mm.
Self colour aluminium rear header bar, 2540 length.

Referencia *Reference*	Kg	Longitud *Length*
3110065	9	2540

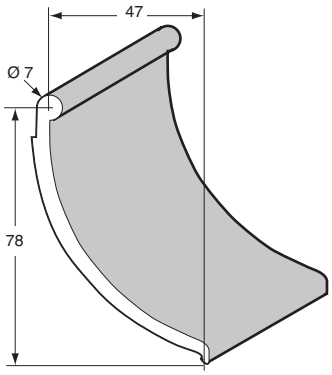

Perfil faldón gris.
Grey P.V.C. flop profile.

Referencia *Reference*	Kg	Longitud *Length*
3110250	19	27,4
3110259	11	17

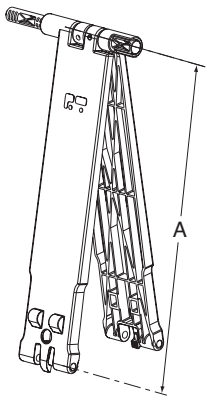

Plegador de toldo GM ensamblado, A = 373 mm (Paso de 800 mm).
LM articulated lifting panels, A = 373 mm (step of 800 mm).

Referencia *Reference*	Kg	A (mm)
3110367	0,44	373

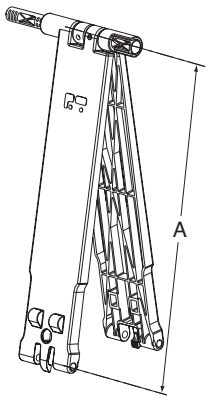

Plegador de toldo PM ensamblado, A = 273 mm (Paso de 600 mm).
SM articulated lifting panels, A = 273 mm (step of 600 mm).

Referencia *Reference*	Kg	A (mm)
3110389	0,35	273

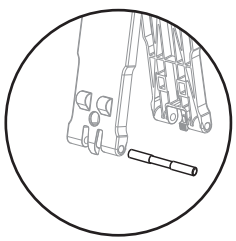

Eje para plegador de toldo.
Pin for articulated lifting panels.

Referencia *Reference*	Kg
3110367AX	0,035

Accesorios comunes OPEN / *Common OPEN accessories*

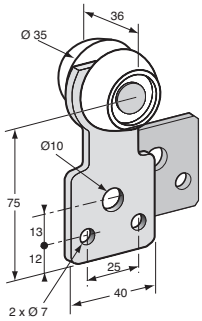

Carro de lona completo, acero cincado, con contraplaca y rodillos de nylon.
Zinc plated steel curtain bracket and wall-plate with nylon rollers.

Referencia *Reference*	Kg
3110385	0,165

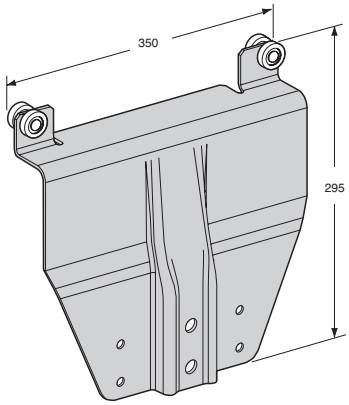

Carro corredero portapilar, acero KTL, con rodillos de nylon.
Steel sliding trolley for pillar, black epoxy primer, with nylon rollers.

Referencia *Reference*	Kg
3110397	2,8



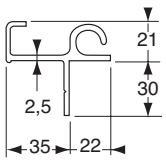

Perfil fijación toldo aluminio bruto.
Hooking cover profile, self colour aluminium.

Referencia *Reference*	Kg	Longitud *Length*
3110374	3	2550



Junquillo de enganche de toldo.
Plastic profile to fix tarpaulin.

Referencia *Reference*	Kg	Longitud *Length*
3110273	0,25	3200

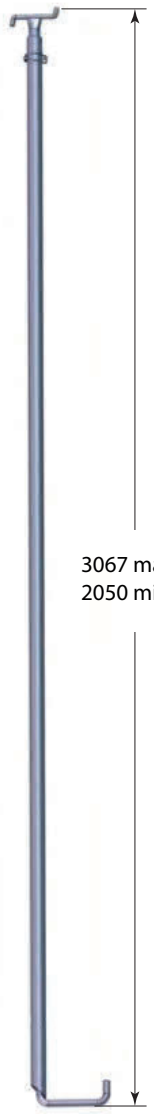

Percha telescópica, acero cincado bicromatado.
Telescopic pole, zinc bichromated steel.

Referencia *Reference*	Kg	Longitud *Length*
3110388 S	4,400	2050 3067

Accesorios especiales / *Special accessories*

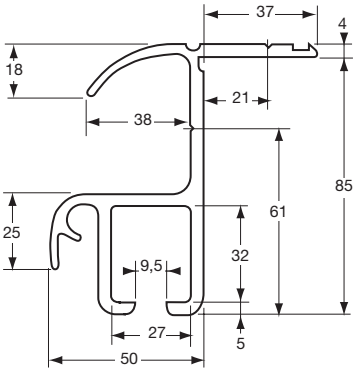

Perfil de techo exterior aluminio bruto.
Outer raw aluminium roof profile.

Referencia *Reference*	Longitud *Length*
3110227	8,3

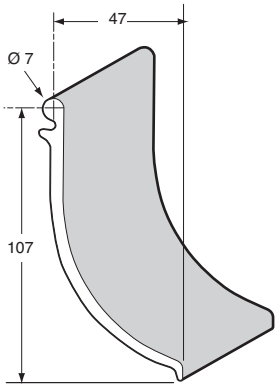

Perfil faldón gris.
Grey P.V.C. flop profile.

Referencia *Reference*	Kg	Longitud *Length*
3110225	17	27,4

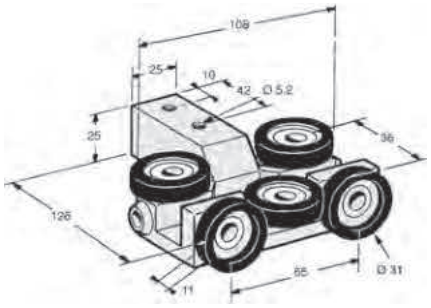

Corredera para entoldado corredero con soporte aluminio y rodillos de nylon.
Troley for sliding covers with aluminium bracket and nylon rollers.

Referencia *Reference*	Kg
3110235	0,35

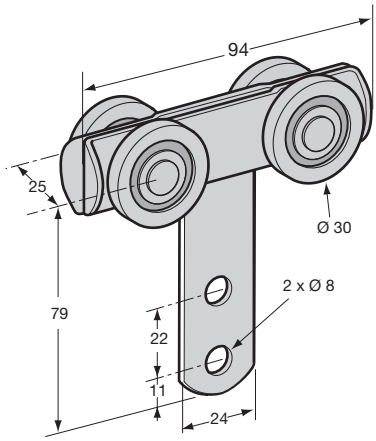

Corredera doble, acero cincado.
Zinc plated steel double trolley.

Referencia *Reference*	Kg
3110233	0,205

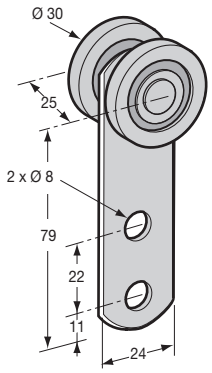

Corredera simple, acero cincado.
Zinc plated steel simple trolley.

Referencia *Reference*	Kg
3110232	0,115

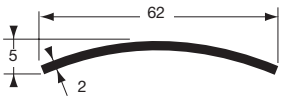

Perfil plástico plegador de toldo.
Raise cover plastic profile.

Referencia *Reference*	Kg	Longitud *Length*
3110246	2	14
3110263	13	100

Pilares de aluminio para vehículos 3,5T / *Sliding aluminium pillars for 3.5T vehicles*

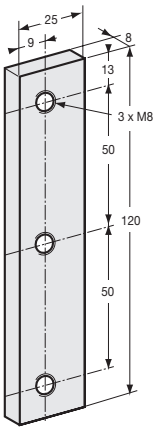

Barra de acero cincado para pilar trasero 3110011.
Zinc plated steel dropside hinge for 3110011 rear pillar.

Referencia *Reference*	Kg	Para *For*
3110021BA	0,3	3110011

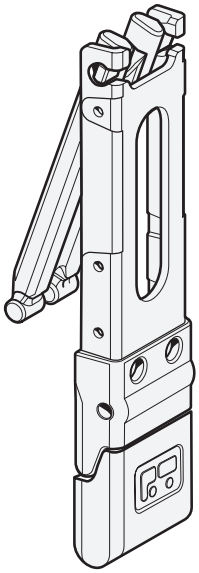

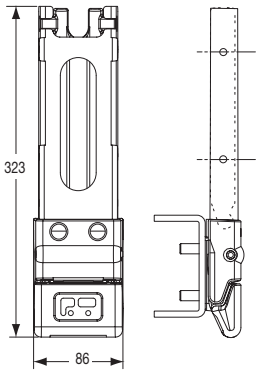

Mecanismo completo, acero KTL, con cerradero, para vehículo 3,5 t.
KTL steel mechanism for 3,5 t vehicle, with keeper.

Referencia *Reference*	Kg
3544031	3,46

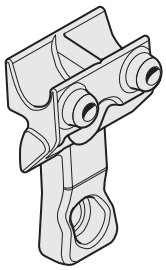

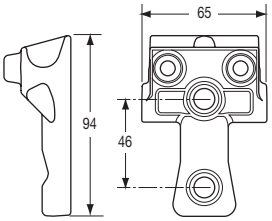

Cerradero acero KTL.
Keeper, KTL steel.

Referencia *Reference*	Kg
3544030GA	0,36

Pilares de aluminio para vehículos 3,5T / *Sliding aluminium pillars for 3.5T vehicles*



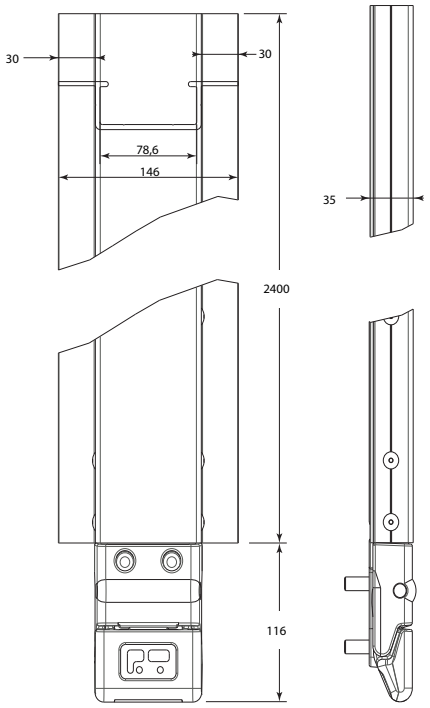

Pilar corredero 3,5 t, aluminio bruto con cerradero.
Aluminium 3,5 t sliding pilar, with keeper.

Referencia *Reference*	Kg	Altura *Height*
3544036	10,72	2516

Pilares correderos acero / *Sliding steel pillars*

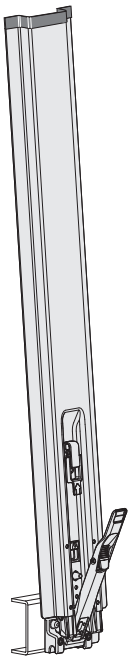

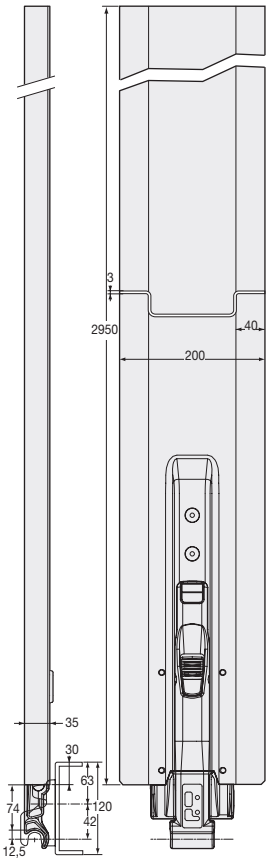

Pilar corredero, acero bruto, con cerradero 3544100GA.
Sliding pillar, self colour steel, with 3544100GA keeper.

Referencia *Reference*	Kg	Longitud *Length*	Para *For*
3544101	21,5	2950	3544100GA

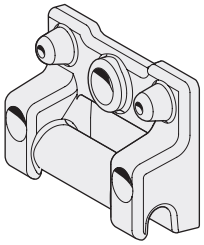

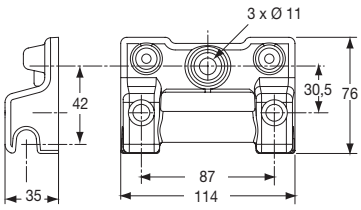

Cerradero acero KTL. Fijación del cerradero con 3 tornilos CHC M10, clase 8.8, par de apriete 50 Nm.
KTL steel keeper. Fixing of the keeper by 3 screws CHC M10, class 8.8, 50 Nm torque.

Referencia *Reference*	Kg
3544100GA	0,7

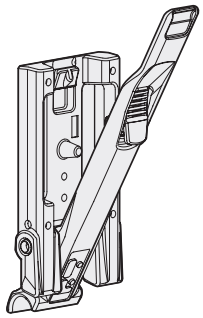

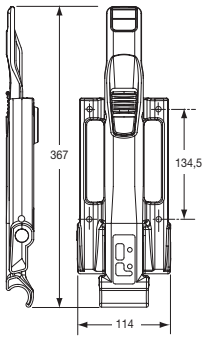

Mecanismo completo, acero KTL, con cerradero 3544100GA.
KTL steel mechanism, with 3544100GA keeper.

Referencia *Reference*	Kg	Para *For*
3544104	3,8	3544100GA

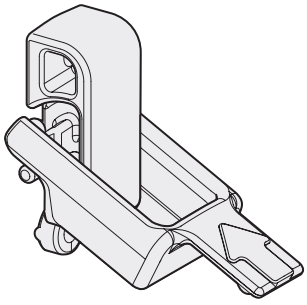

Conjunto cerrojo de seguridad, acero cincado, para pilar 3544101.
Locking catch, zinc plated steel, for sliding pillar 3544101.

Referencia *Reference*	Kg	Para *For*
3544102VS	0,32	3544101

Pilares correderos acero / *Sliding steel pillars*

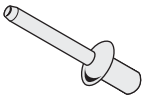

Remache Ø 6.4 para fijación del mecanismo 3544104 y/o del cerrojo de seguridad 3544102VS.
Ø 6,4 rivet for mechanism 3544104 and/or locking flap 3544102VS.

Referencia *Reference*	Kg	Ø	Para *For*
5871261VA	0,015	6	3544104 3544102VS

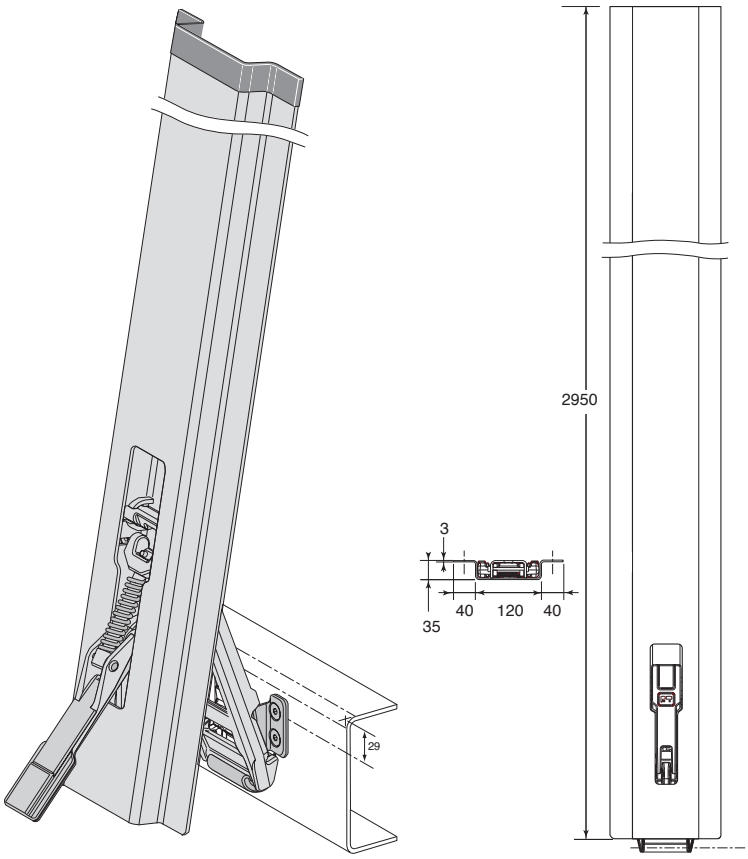

Pilar corredero, acero HLE bruto, con cerradero 3544050GS.
Sliding pillar, self colour HLE steel, with keeper 3544050GS.

Referencia *Reference*	Kg	Longitud *Length*	Para *For*
3544051	22,5	2950	3544050GA

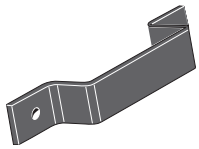

Protección superior pilar corredero.
Sliding pillar top protection.

Referencia *Reference*	Kg
3544016	0,038

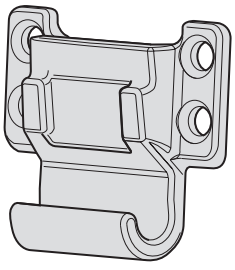

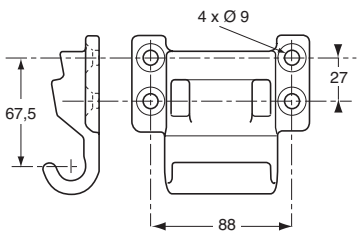

Cerradero acero cincado.
Keeper, zinc plated steel.

Referencia *Reference*	Kg
3544050GA	0,75

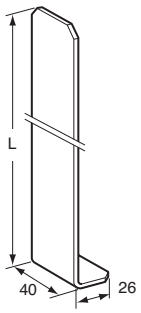

Cantonera de realce, acero bruto, esp. 2,5 mm.
Self colour steel mounting bracket, 2,5 mm thickness.

Referencia *Reference*	Kg	L (mm)
3544005	0,14	150

Accesorios para cubierta / *Roof accessories*

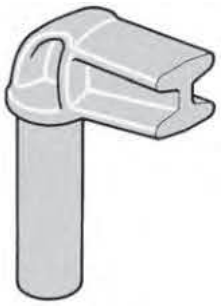

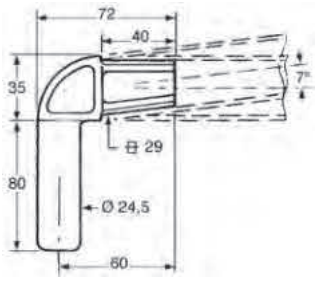

Cantonera de arquillo de toldo, acero bruto.
End fitting for tilt cross members, self colour steel.

Referencia *Reference*	Kg
3543649	0,52

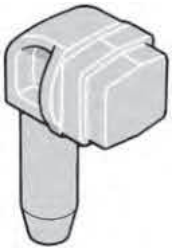

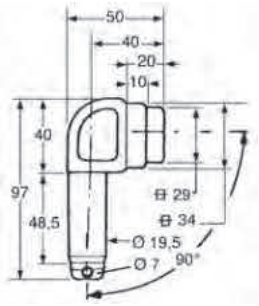

Cantonera de arquillo de toldo, acero bruto.
End fitting for tilt cross members, self colour steel.

Referencia *Reference*	Kg
3543652	0,415

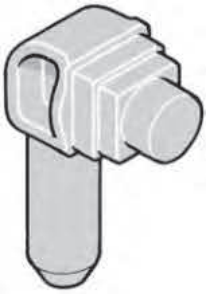

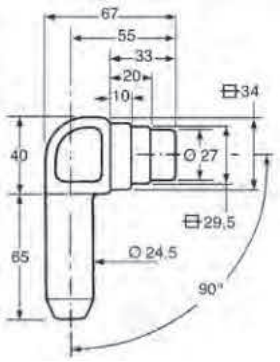

Cantonera de arquillo de toldo, acero bruto.
End fitting for tilt cross members, self colour steel.

Referencia *Reference*	Kg
3543654	0,615

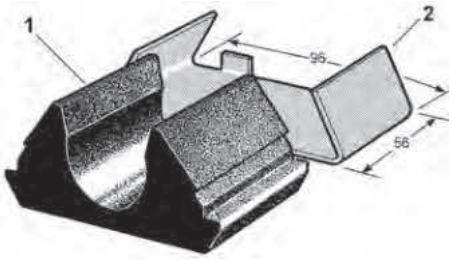

Soporte de cubierta completo para tubo de Ø 34 o 35 mm.
Roof member bracket for tube Ø 34 or 35 mm.

Referencia *Reference*	Kg	Tipo *Type*
3543647	0,247	-
3543647GU	0,95	1
3543647SU	0,152	2

Accesorios para toldo corredero / *Curtain accessories*

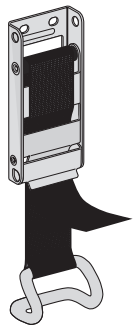

Tensor inox completo con seguro y gancho, longitud cinta 0,80 m.
Complete curtain strapping system, 0,80 m length.

Referencia *Reference*	Kg	Longitud *Length*
3655054	0,52	0,8

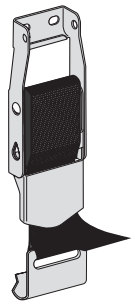

Tensor inox completo sin seguro, con gancho plano inox, longitud cinta 0,62 m.
Complete curtain strapping system without safety device, stainless steel hook, 0,62 m length.

Referencia *Reference*	Kg	Longitud *Length*
3655052	0,32	0,62



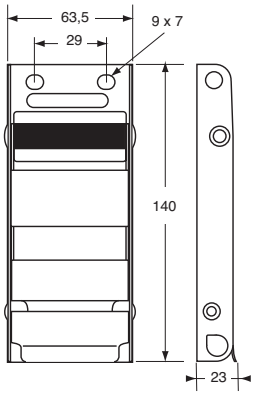

Tensor con seguro, acero inox.
Buckle with safety device, stainless steel.

Referencia *Reference*	Kg
3655050	0,315



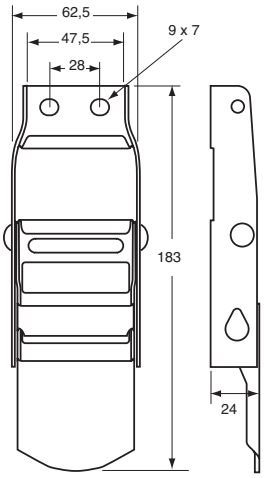

Tensor sin seguro, acero inox.
Buckle without safety device, stainless steel.

Referencia *Reference*	Kg
3655051	0,025

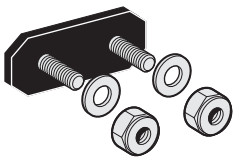

Pata de fijación con tornillos y tuercas inox.
Fixing plate with screws and bolts, stainless steel.

Referencia *Reference*	Kg	
3655039	0,23	25

Accesorios para toldo corredero / *Curtain accessories*

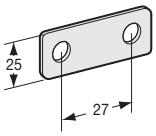

Contraplaca inox.
Counter plate, stainless steel.

Referencia *Reference*	Kg
3655038	0,012



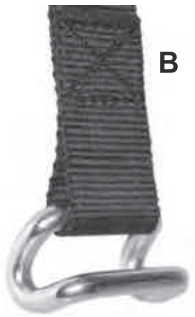

Correa para parte baja de cortinas.
Lashing strap of down curtains.

Referencia *Reference*	Kg	Longitud *Length*	Tipo *Type*	
3655030	0,18	800	B	20
3655032	0,145	800	A	
3655033	0,17	1300	A	

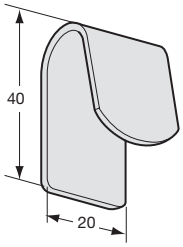

Gancho de toldo soldable.
Cover hook to be welded.

Referencia *Reference*	Kg	Acabado *Finish*
5000451BR	0,023	Bruto *Raw*
5000451ZI	0,023	Acero cincado *Zinc plated*

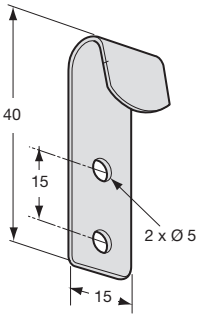

Gancho de toldo remachable, acero.
Steel cover hook to be riveted.

Referencia *Reference*	Kg	Acabado *Finish*	
5000448	0,011	Acero cincado *Zinc plated*	200
5000448IN	0,011	Acero inoxidable *Stainless steel*	

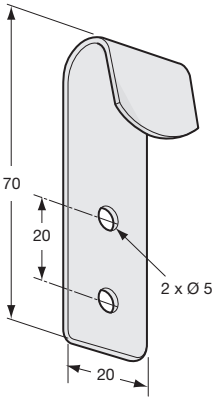

Gancho de toldo remachable, acero cincado.
Cover hook to be riveted, zinc plated steel.

Referencia *Reference*	Kg	
5000450	0,03	10

Accesorios para toldo corredero / *Curtain accessories*

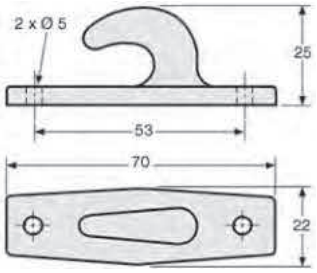

Gancho plástico gris.
Grey plastic hook.

Referencia *Reference*	Kg	
3744591CR	0,015	50

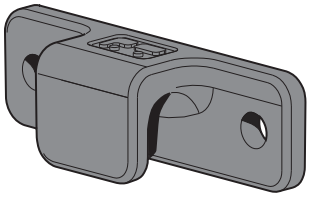

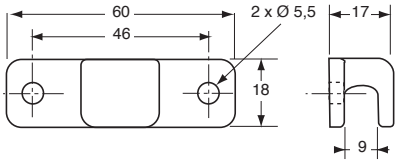

Gancho de toldo plástico gris.
Grey plastic cover hook.

Referencia *Reference*
5000449



Polea plástico negro para tensor.
Black plastic pulley for rubber spring.

Referencia *Reference*	Kg	
5000454 S	0,005	100

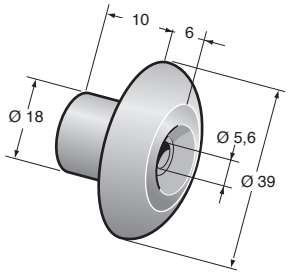

Polea plástico gris.
Grey plastic pulley.

Referencia *Reference*	Kg	
5000453	0,006	100

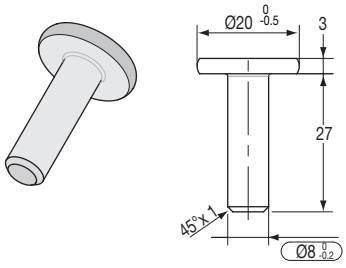

Pasacables soldable, acero bruto.
Lashing ring, to weld, self colour steel.

Referencia *Reference*	Kg
5000440	0,015

Cable TIR y accesorios / *TIR cable and accessories*



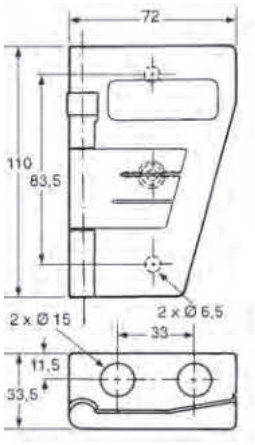

Caja precinto TIR en composite gris.
Grey composite TIR seal cover.

Referencia *Reference*	Kg
2344380	0,1



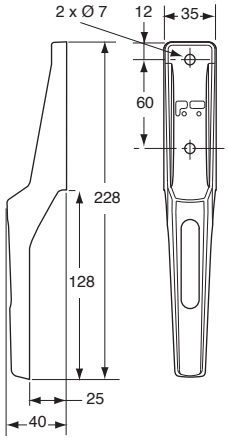

Enrollador de cable TIR, plástico gris.
TIR cable tie in grey plastic.

Referencia *Reference*	Kg	
4272165	0,07	10



Rollo de cable TIR, Ø 6 con terminales.
TIR cable Ø 6 with end cap.

Referencia *Reference*	Kg	Ø	Longitud *Length*
4272127	2,5	6	40 m



Cable TIR nylon Ø 6, rollo de 250 m.
Nylon TIR cable 250 m roll.

Referencia *Reference*	Kg	Ø	Longitud *Length*
4272119	15,5	6	250 m
4272120	23	8	250 m

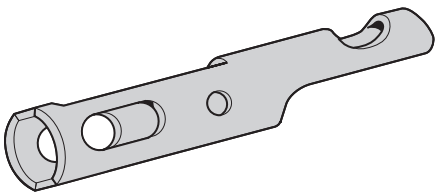

Terminal para cable TIR acero cincado.
End cap for TIR cable, zinc plated steel.

Referencia *Reference*	Kg	Para *For*
4272125	0,01	Ø 8
4272126	0,01	Ø 6

Cable TIR y accesorios / *TIR cable and accessories*

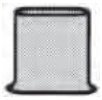

Ollao oblongo latón.
Brass oval eyelet.

Referencia *Reference*	Kg	Para *For*
4272124	0,001	4272125 4272126



Remache macizo, acero cincado.
Plain rivet, zinc plated steel.

Referencia *Reference*	Kg
4272122	0,11

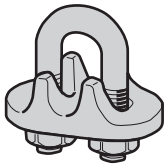

Escañacables de estribo, acero cincado.
Zinc plated steel wire rope clips.

Referencia *Reference*	Kg	Para *For*
3644280 K	0,035	Ø 6
3644280 M	0,05	Ø 8

Pasacables y barras con pasacables / *Lashing rings and rails*

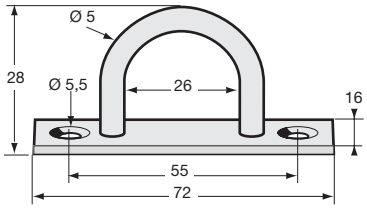

Pasacables de medio punto acero cincado.
Half round lashing ring, zinc plated steel.

Referencia *Reference*	Kg
5000842 S	0,028

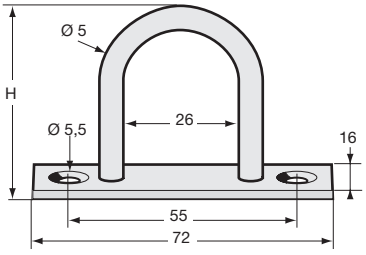

Pasacables de medio punto acero cincado.
Half round lashing ring, zinc plated steel.

Referencia *Reference*	Kg	H (mm)	h (mm)
5000831 S	0,032	38	38

Pasacables y barras con pasacables / *Lashing rings and rails*

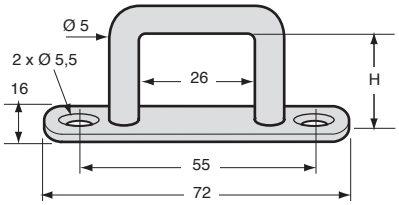

Pasacables rectangular acero cincado.
Rectangular lashing ring, zinc plated steed.

Referencia *Reference*	Kg	H (mm)	
5000885 S	0,036	22	50
5000887 S	0,036	32	

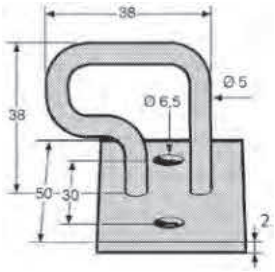

Pasacables desplazado acero cincado.
Offset ring, zinc plated steel.

Referencia *Reference*	Kg	
5000850	0,044	100

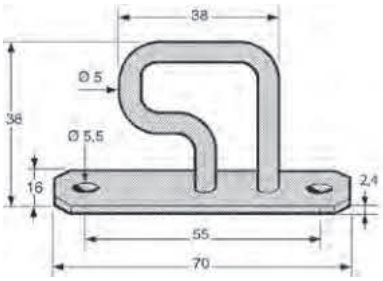

Pasacables desplazado acero cincado.
Offset ring, zinc plated steel.

Referencia *Reference*	Kg	
5000851 S	0,038	100

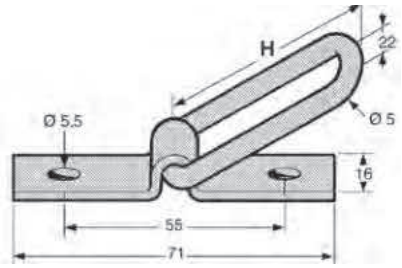

Anillo abatible acero cincado.
Articulated lashing ring, zinc plated steel.

Referencia *Reference*	Kg	H (mm)	
5000825 S	0,036	51	100

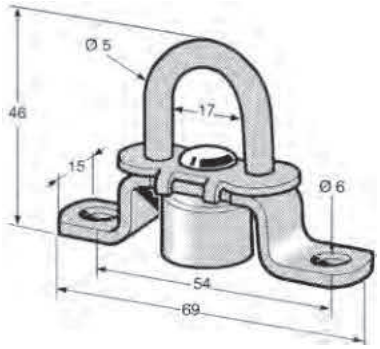

Torniquete de dos posiciones con tapamuelle, acero cincado.
Two position curtain locking ring with spring cover, zinc plated steel.

Referencia *Reference*	Kg
5000541 S	0,044

Pasacables y barras con pasacables / *Lashing rings and rails*

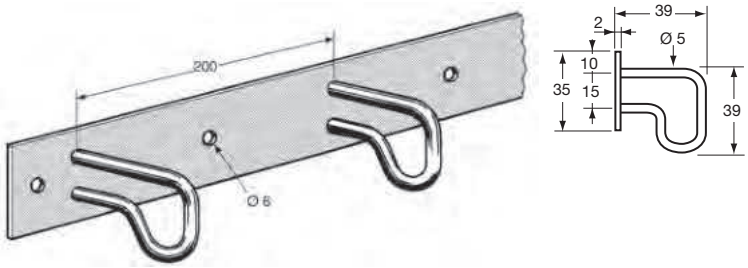

Barra con pasacables desplazados, acero cincado.
Lashing rail with offset rings, zinc plated steel.

Referencia *Reference*	Kg	Longitud *Length*
4272162	0,7	1050

Torniquetes / *Curtain locking rings*

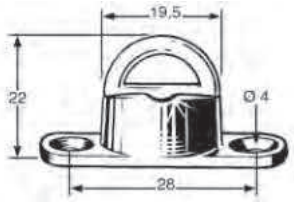

Torniquete con ollao hendido y contrapieza niquelada.
With split eyelet and nickel plated rivet washer.

Referencia *Reference*	Kg
5000514	0,015

Accesorios especiales / *Special accessories*

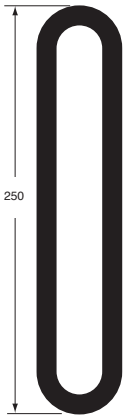

Anillo goma Ø 8.
Rubber ring Ø 8.

Referencia *Reference*	Kg	Ø	
4272112	0,025	8	10



Tendobâche (tensor de toldo), acero zinc-níquel pasivado, se sujeta con los ganchos 5000450, 5000451BR y 5000451ZI.
Tendobâche, cover tensioner, zinc-nickel passivated steel, to be used with hooks 5000450, 5000451BR and 5000451ZI.

Referencia *Reference*	Kg	Para *For*
4272110 D	0,127	5000450 5000451BR 5000451ZI

Accesorios especiales / *Special accessories*

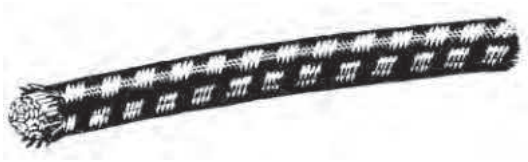

Tensor multihilos.
Multi strand rubber cord.

Referencia *Reference*	Ø	Longitud *Length*	Color *Colour*	
4272130BL	9	100 m	Blanco *White*	
4272130NB	9	100 m	Negro, verde, azul *Black, green, blue*	100
4272130NO	9	100 m	Negro *Black*	
4272130NV	6	100 m	Negro, verde, azul *Black, green, blue*	
4272130RO	9	100 m	Rojo *Red*	

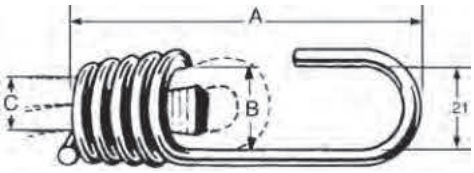

Gancho de tensor acero cincado con cuña de bloqueo.
Rubber spring hook with locking-block, zinc plated steel.

Referencia *Reference*	Kg	A (mm)	B (mm)	C (mm)	Ø Goma *Ø Ruber spring*
4272131 B	1,6	76	19	13	9-10
4272131 K	1,6	64	12	10	6
4272131 M	1,6	75	16	10	8-9

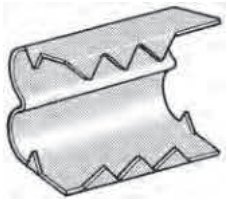

Herrete doble para tensor.
Double tag for rubber spring.

Referencia *Reference*	Kg	Para *For*	
5000457	0,013	Ø 8 Ø 9	100

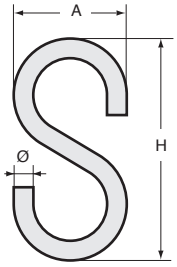

S de acero cincado.
S hook, zinc plated steel.

Referencia *Reference*	Kg	Ø	A (mm)	H (mm)	
4272113	0,008	4	20	37	100
4272114	0,001	4	23	45	100

Accesorios especiales / *Special accessories*

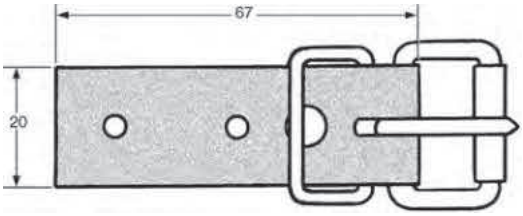

Hebilla P.V.C. armado gris, de anchura 20 mm.
Reinforced grey P.V.C. buckle, width 20 mm.

Referencia *Reference*	Kg
4272118	0,016

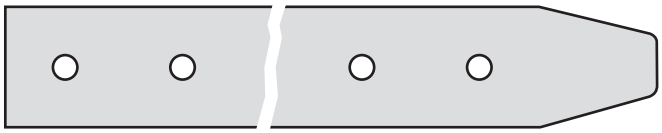

Correa P.V.C. armado gris, ancho 20 mm.
Reinforced grey P.V.C. strap, width 20 mm.

Referencia *Reference*	Kg	Longitud *Length*	Anchura *Width*
4272117ED	0,013	250	20
4272117JD	0,027	500	20

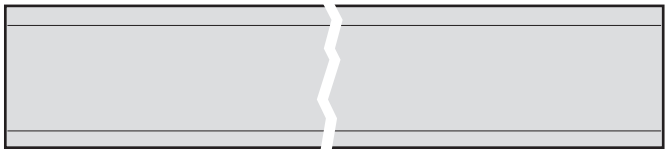

Correa TIR P.V.C. armado, 25 mm de ancho.
Reinforced P.V.C. TIR strap, width 25 mm.

Referencia *Reference*	Kg	Longitud *Length*
4272153	4,2	50 m

Bisagras, ganchos de arrastre y terminales / *Hinges, brackets and end-fittings*

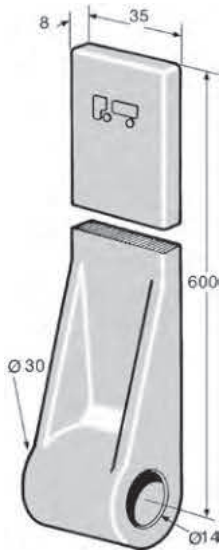

Bisagra acero forjado.
Drop forged steel hinge.

Referencia *Reference*	Kg	Ø
3444400	1,42	14

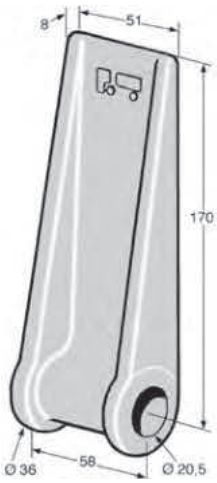

Bisagra Ø 20 mm, acero forjado.
Drop forged steel hinge Ø 20 mm.

Referencia *Reference*	Kg	Ø
3444037	1,035	20

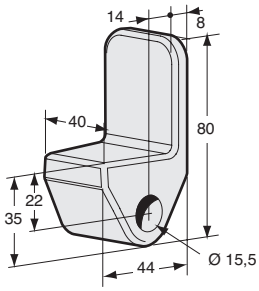

Bisagra acero forjado.
Drop forged steel hinge.

Referencia *Reference*	Kg	Ø
3444115	0,42	16



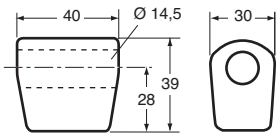

Tapón de bisagra acero forjado.
Drop forged steel hinge.

Referencia *Reference*	Kg	Ø	
3444114	0,245	14	10

Bisagras, ganchos de arrastre y terminales / *Hinges, brackets and end-fittings*



Tapones de Bisagra acero forjado.
Drop forged steel hinges.

Referencia *Reference*	Kg	A (mm)	C (mm)	Ø D (mm)	Ø d (mm)	E (mm)	L (mm)	I (mm)
3444000	0,36	28	14,5	30	14.5	7	100	35
3444005	0,165	37	12	24	12.5	7	70	25
3444010	0,475	30	15,5	31	16.5	10	100	40
3444020	0,7	14	19	34	21	10	110	50

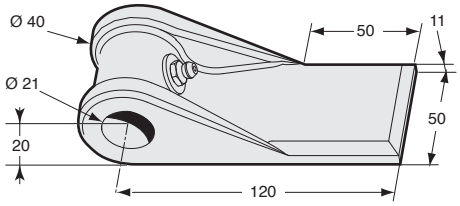

Tapón de bisagra con engrasador acero forjado.
Drop forged steel hinge with grease nipple.

Referencia *Reference*	Kg	Ø
3444116	0,79	21

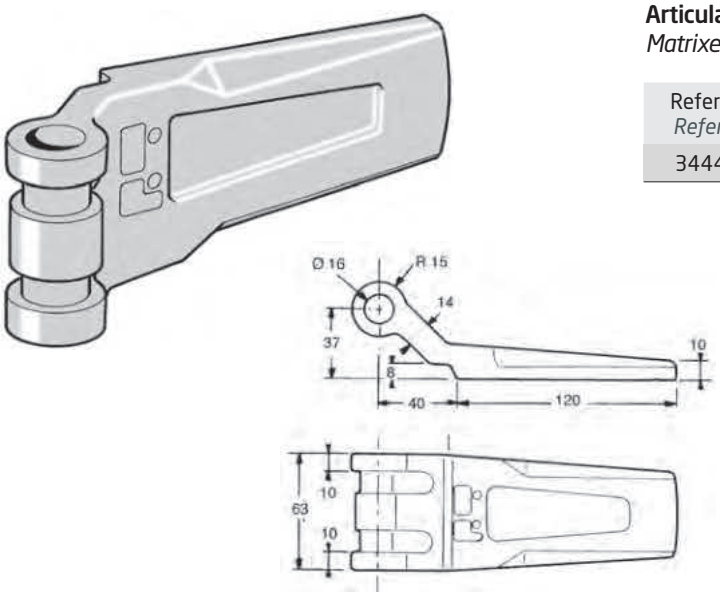

Articulación Ø 16 acero forjado.
Matrixed steel hinge, Ø 16.

Referencia *Reference*	Kg	Ø
3444039	1	16

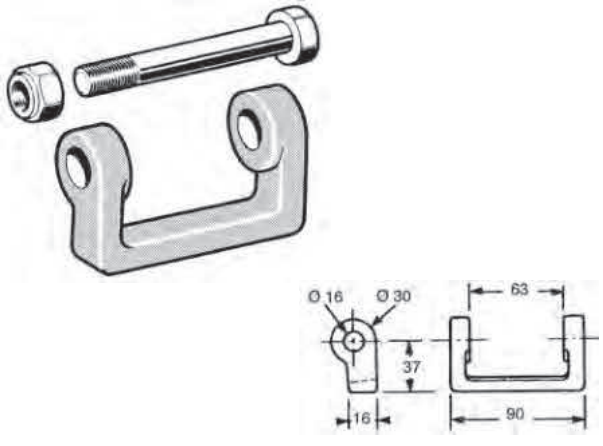

Horquilla estrecha soldable, acero bruto, con eje Ø 16 x 110 y tuerca autoblocante cincados.
Narrow hinge bracket to weld, self colour steel, with zinc plated locknut and Ø 16 x 110 pin.

Referencia *Reference*	Kg	Ø
2704446	0,35	16

Bisagras, ganchos de arrastre y terminales / *Hinges, brackets and end-fittings*

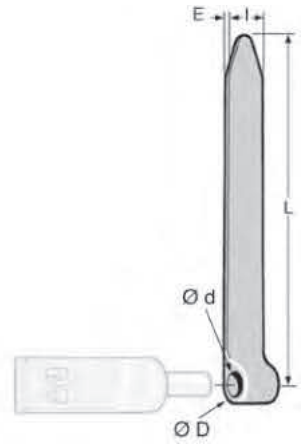

Bisagras solas, acero forjado.
Drop forged steel hinge.

Referencia *Reference*	Kg	Ø D (mm)	Ø d (mm)	E (mm)	L (mm)	I (mm)
3444031	0,44	28	12	8	260	25

Goznes / *Gondgeons*

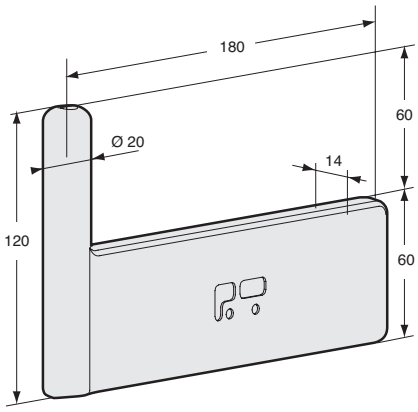

Gozne, acero forjado.
Drop forged steel gudgeon.

Referencia *Reference*	Kg	Ø	
3444117	1,35	20	10

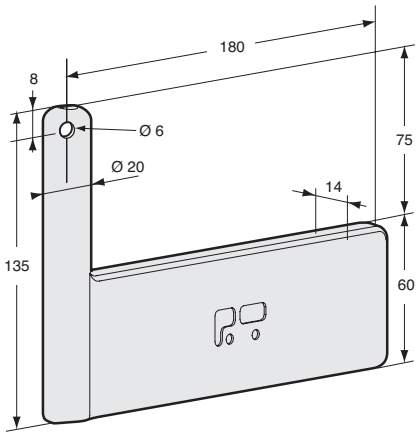

Gozne, acero forjado.
Drop forged steel gudgeon.

Referencia *Reference*	Kg	Ø
3444134	1,4	20

Goznes / *Gondgeons*

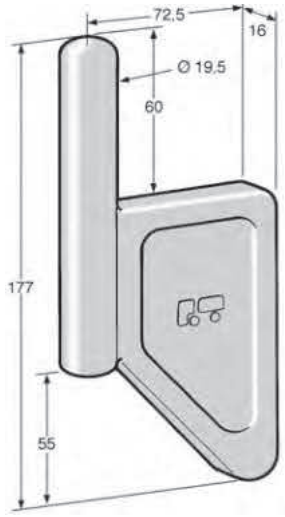

Gozne forma bandera, acero forjado.
Drop forged steel flag gudgeon.

Referencia *Reference*	Kg	Ø
3444072	0,795	20

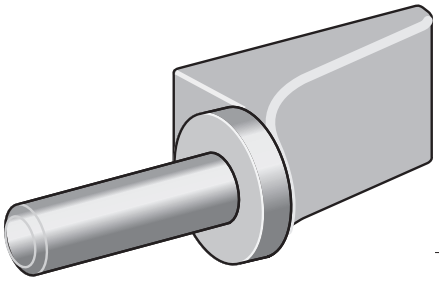

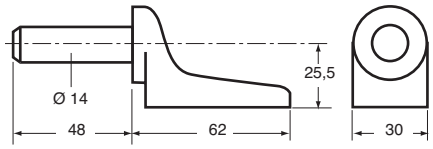

Gozne soldable acero forjado.
Drop forged steel gudgeons.

Referencia *Reference*	Kg	Ø
3444104SJ	0,26	14

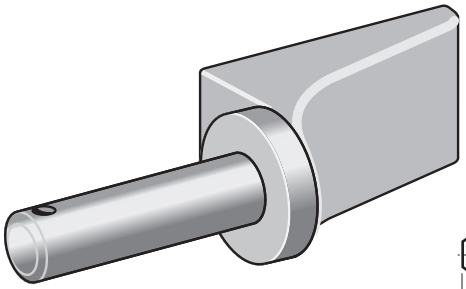

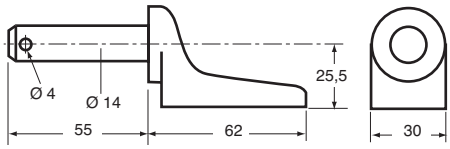

Gozne soldable acero forjado.
Drop forged steel gudgeons.

Referencia *Reference*	Kg	Ø
3444105SJ	0,275	14

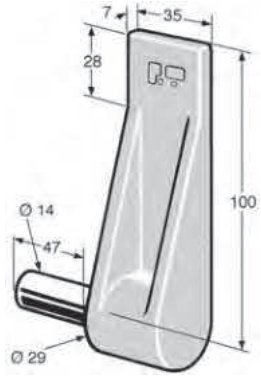

Gozne soldable pasador vertical acero forjado.
Drop forged steel gudgeon. As illustrated.

Referencia *Reference*	Kg	Ø	Lado *Hand*
3444060DR	0,44	14	Derecho *Right*
3444060GA	0,44	14	Izquierda *Left*

Goznes / *Gondgeons*

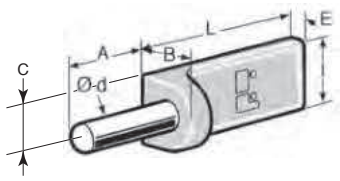

Goznes soldables de acero forjado con ejes decoletados, salvo de 3444065, 3444066 y 3444067.
Drop forged steel gudgeons with bright pins except 3444065, 3444066 and 3444067.

Referencia *Reference*	Kg	A (mm)	B (mm)	C (mm)	Ø d (mm)	E (mm)	L (mm)	I (mm)	
3404408	0,85	67	40	20	20	12	115	40	
3444061	0,3	52	33	17	14	9	80	33	
3444065	0,14	38	24	12	12	7	65	25	10
3444066	0,245	50	31		14	7	75	30	
3444071	0,35	56	35	18	16	9	83	35	

Bisagras / *Hinges*

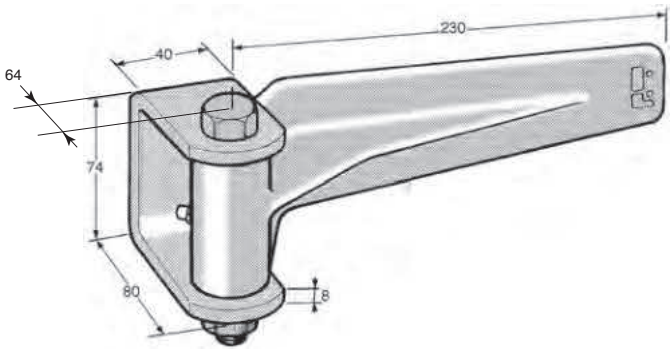

Bisagra acero bruto estampado, eje Ø 12 mm, con engrasador.
Drop forged steel hinge with grease nipple, pin Ø 12 mm.

Referencia *Reference*	Kg	Ø
2644414	2	12

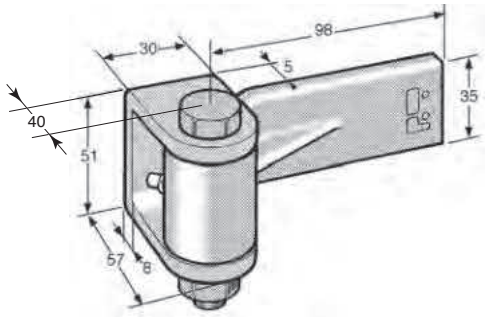

Bisagra acero bruto estampado, eje Ø 10 mm, con engrasador.
Drop forged steel hinge with lubricator, pin Ø 10 mm.

Referencia *Reference*	Kg	Ø
2744418	0,815	10



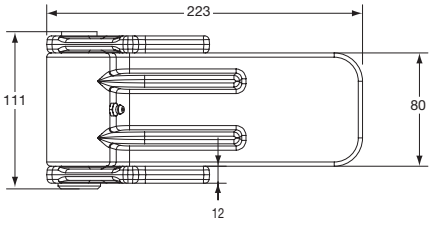

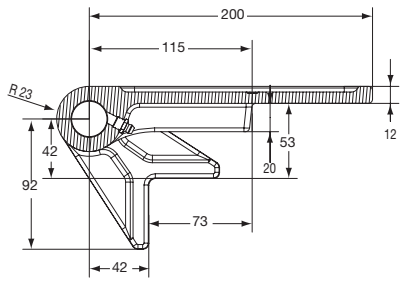

Bisagra acero bruto.
Hinge, self colour steel.

Referencia *Reference*	Kg
3444135	3,46

Cierre y accesorios / *Locking and accessories*



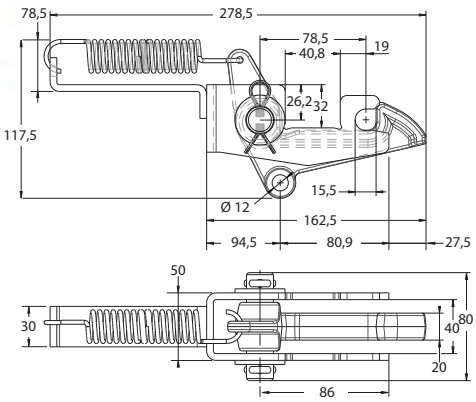

Cierre de volquete acero cincado.
Locking bucket bracket, zinc plated steel.

Referencia *Reference*	Kg
3543595	1,5

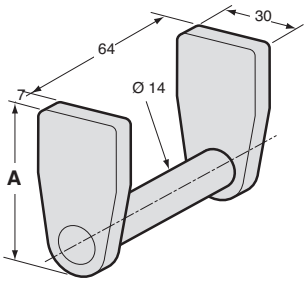

Cerradero para cierre 3543595.
Keeper for 3543595.

Referencia *Reference*	Kg	A (mm)
3543594	0,3	68
3543596	0,25	58

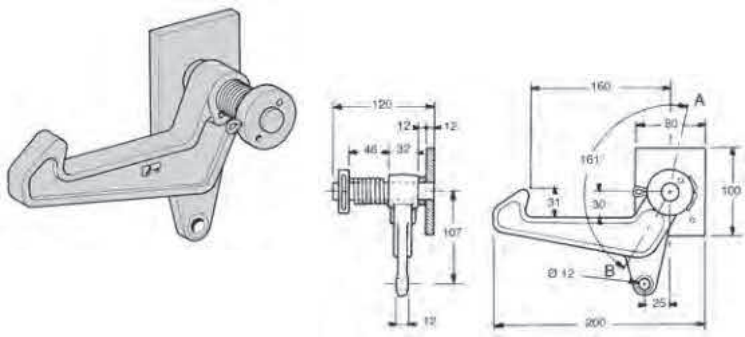

Cierre de volquete modelo grande, completo. El visual representa el lado derecho.
Zinc plated steel complete large model of locking bucket, as illustrated. The image represents the righthand side.

Referencia *Reference*	Kg	Lado *Hand*
3543615DR	2,90	Derecho *Right*
3543615GA	2,90	Izquierda *Left*



Horquilla acero cincado.
Zinc plated steel bracket.

Referencia *Reference*	Kg
3543607 S	0,14

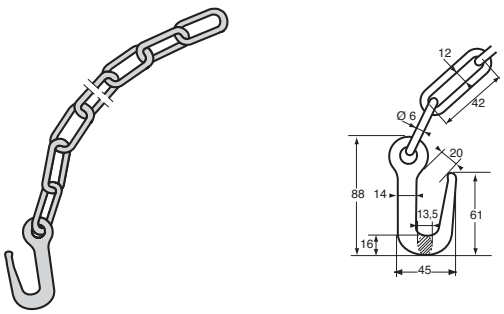

Gancho con 9 anillos, acero bruto.
Self colour steel hook with 9 links.

Referencia *Reference*	Kg
3543630	0,325

Articulaciones de cartolas traseras / *Rear dropside joints*

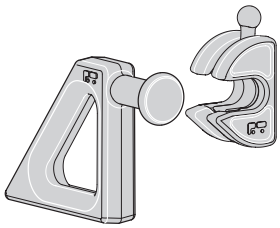

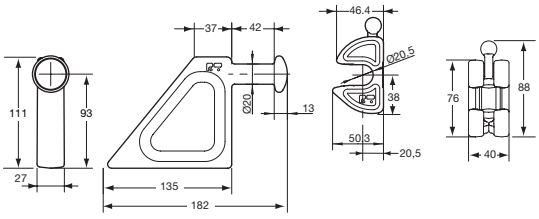

Articulation de volquete, acero forjado bruto.
Bucket joint, drop-forged steel.

Referencia *Reference*	Kg
3543563	2,35

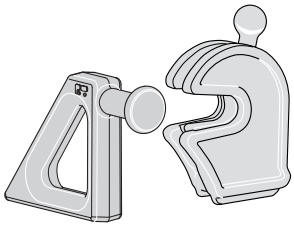

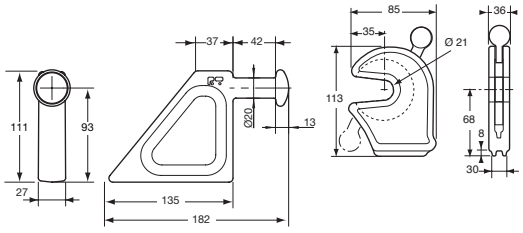

Articulation de volquete, acero forjado bruto.
Bucket joint, drop-forged steel.

Referencia *Reference*	Kg
3543591	2,48

Articulaciones de volquetes / *Tipper joints*

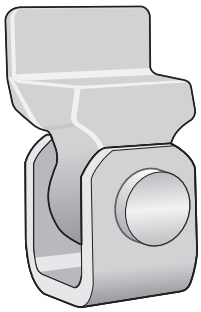

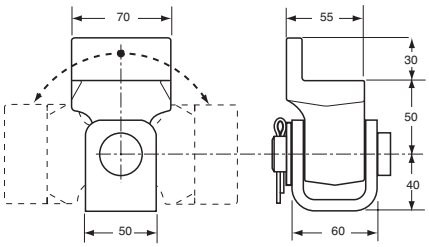

Soporte de articulación, acero bruto con engrasador.
Articulation bearing, self colour steel, with greaser.

Referencia *Reference*	Kg
3543589	1,95

Cantoneras de realce / *Mounting brackets*

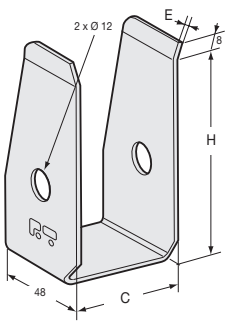

Cantonera de realce para volquete, acero bruto.
Plank bracket for body, self colour steel.

Referencia *Reference*	Kg	C (mm)	E (mm)	H (mm)
3543663	0,245	27	2,5	122
3543664	0,135	31	2	92



Cantonera de realce acero bruto.
Plank bracket, self colour steel.

Referencia *Reference*	Kg	Espesor *Thickness*
3543646	0,3	2,5
3543653	0,25	2

Rodillos de caja móvil / *Rollers for removal tipper*

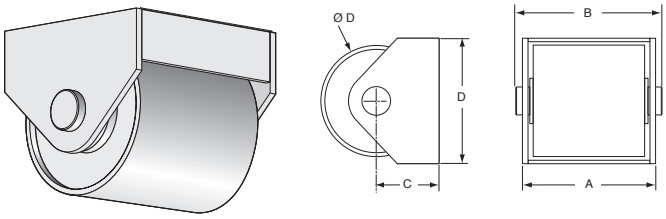

Rodillo de contenedor.
Rollers for "drop" containers with PA6 plastic bush.

Referencia *Reference*	Kg	A (mm)	B (mm)	C (mm)	Ø D (mm)	D (mm)
3543569	8,8	191	210	90	160	180
3543570	12,8	231	250	120	200	220

Topes y muñones / *Tipper thurst block, link pins*

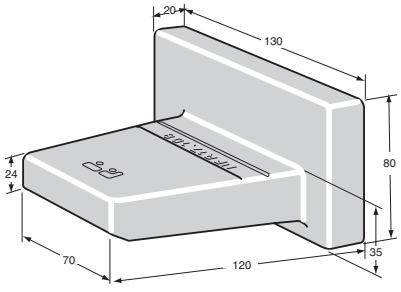

Tope de volquete modelo grande, acero bruto.
Drop forged steel tipper thrust block, major (NF.R 17108).

Referencia *Reference*	Kg
3543610	3,22

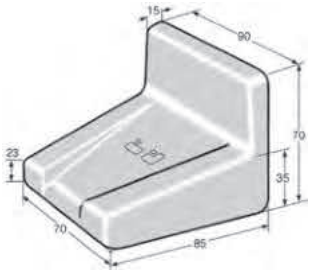

Tope de volquete modelo pequeño, acero forjado.
Drop forged steel tipper thrust block, minor.

Referencia *Reference*	Kg
3543609	1,695

Topes y muñones / *Tipper thurst block, link pins*



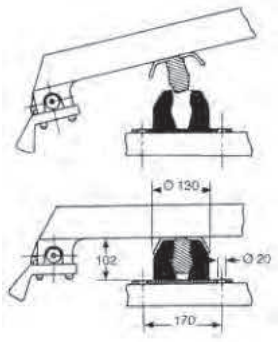

Conjunto amortiguador de volquete.
Tipper shock absorber assembly.

Referencia *Reference*	Kg
3543612	3,9



Parte superior acero.
Steel upper part.

Referencia *Reference*	Kg
3543612MA	1,9



Parte inferior.
Lower part.

Referencia *Reference*	Kg
3543612BU	2

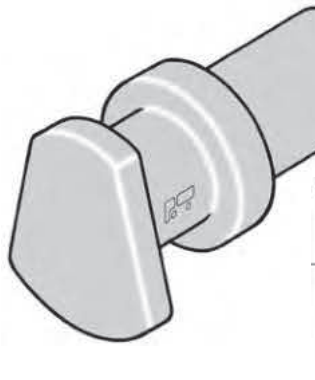

Muñón bruto acero forjado (NF.R 17.106).
Drop-forged steel link pin (NF.R 17.106).

Referencia *Reference*	Kg
3543598	1,35

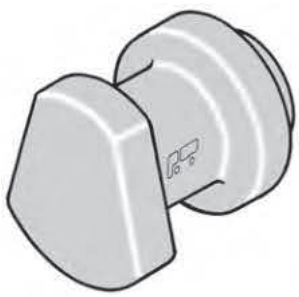

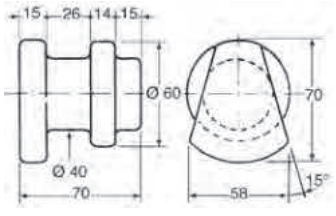

Muñón bruto acero forjado (NF.R 17.106).
Drop-forged steel link pin (NF.R 17.106).

Referencia *Reference*	Kg
3543608	1,08

Ensanchadores / *Extension bracket*

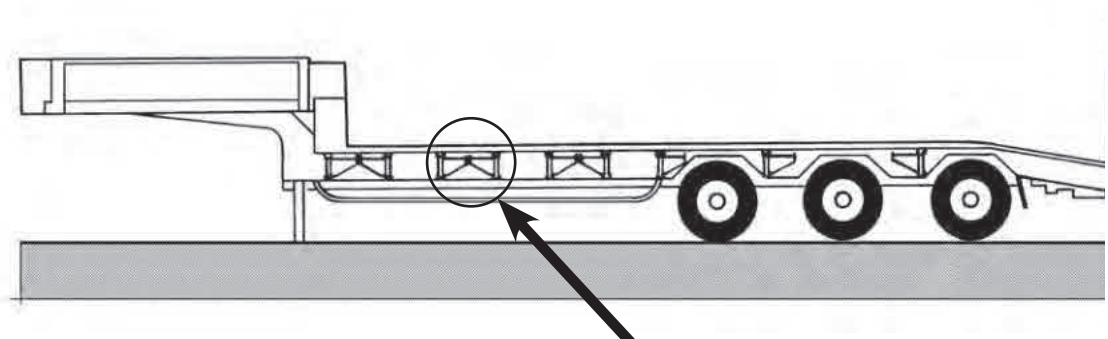

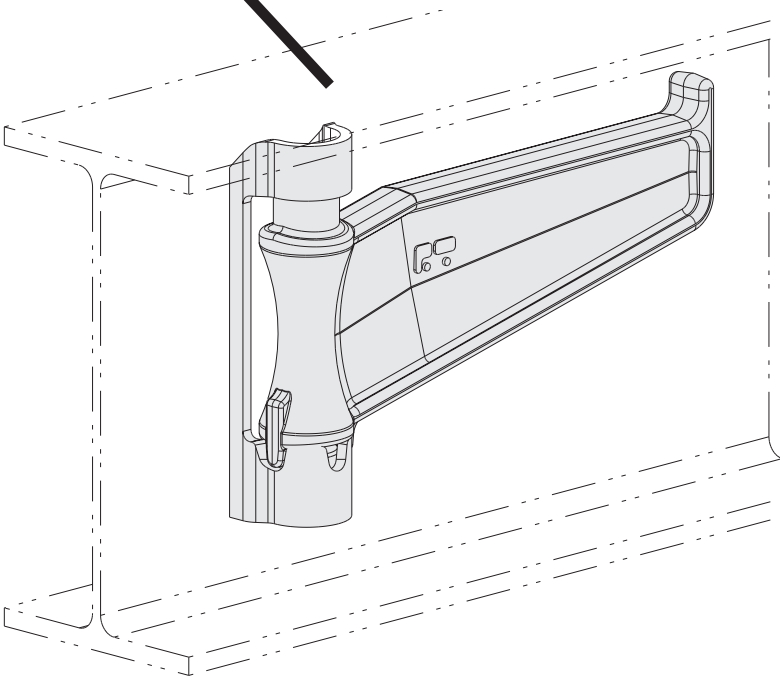

Ensanchador(ménsula), completo, para portamáquinas, acero bruto.
Complete console for plateform trailer, self colour steel.

Referencia *Reference*	Kg	A	B
3543599	5,550	294	242
3543600	5,550	264	212

IMPORTANTE:
Durante el montaje, el soporte se debe soldar en la parte más alta de la IPN.

IMPORTANT :
To the assembling, the yoke must be welded to the IPN top.

Posición cerrada
Off position

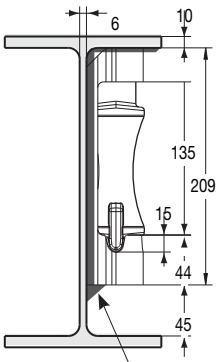

Soldadura 5
Weld

Posición abierta
On position

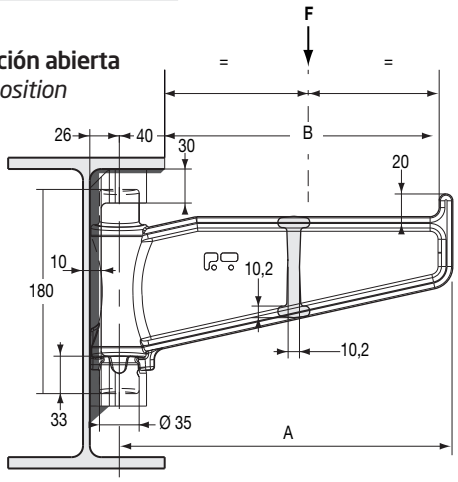

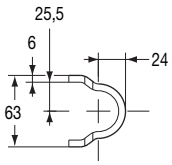

F = Carga admisible 2,4 T
F = working load 2,4 T

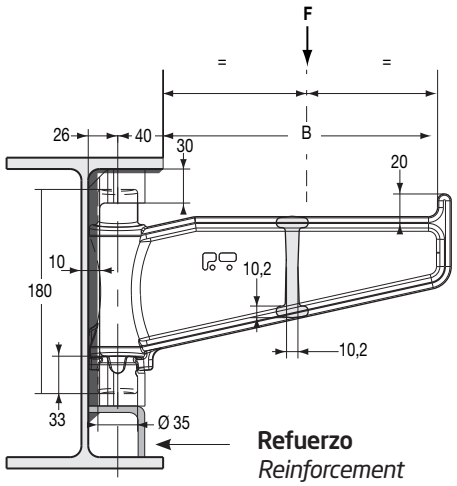

Refuerzo
Reinforcement

F = Carga admisible 3,68 T
F = working load 3,68 T

Accesorios de elevación para caja móvil / *Container accessories*

La libre circulación de las cajas móviles en Europa, en el marco del transporte intermodal (ferrocarril/carretera), ha hecho necesario adoptar normas comunes a todos los países de la comunidad europea.
Las normas europeas EN 283 y EN 284 definen las características de los principales componentes del sistema de elevación que proponemos.

Due to the free circulation of containers in Europe within the framework of the intermodal rail/road transport it was necessary to adopt standards, common to all the countries of the European Community.
*The **EN 283** and **EN 284** European standards define the characteristics of the principal components of the offered lifting system.*

VENTAJAS DEL SISTEMA DE ELEVACIÓN:

- **Intercambio de las cajas móviles a escala europea.**
- **Posibilidad de transportar contenedores de 20" en un vehículo equipado para el transporte de cajas móviles.**
- **Posibilidad de adaptar el sistema a los vehículos existentes que no posean suspensión neumática.**
- **Varias posibilidades de alturas de depósito de las cajas móviles en función de los soportes telescópicos utilizados.**
- **Funcionamiento sencillo y rápido del sistema, cambio de las cajas móviles por los propios medios del vehículo.**
- **Paso facilitado del vehículo portador bajo la caja móvil y fácil centrado gracias a la utilización de los rodillos de guiado.**

THE ADVANTAGES OF THE SYSTEM:

- *Exchange of containers on an European scale.*
- *Possibility to transfer 20" containers on a vehicle equipped for the transport of containers.*
- *Possible adaptation of the system on existing vehicles without air suspension.*
- *Several loading heights of containers are possible depending on the used telescopic sustainers.*
- *Simple and rapid operation of the system, changing of containers by the vehicle itself.*
- *Easy displacement of the carrying vehicle under the container and easier centering thanks to the use of roller bearings.*

Elementos necesarios para la elevación de las cajas móviles en función de las suspensiones del vehículo portador.
Elements necessary to lift the containers depending on the suspensions of the carrying vehicle.

1. Vehículos que poseen suspensiones de ballestas en la parte delantera y trasera:
- **2 brazos de elevación.**
- **2 sistemas de mando.**
- **2 conjuntos depósitos.**
- **4 cerrojos de contenedores.**

1. Vehicle with blade suspension on the front and rear parts :
- *2 lifting arms.*
- *2 control systems.*
- *2 reservoir assemblies.*
- *4 containers twist locks.*

2. Vehículos que poseen suspensiones de ballestas en la parte delantera y de aire en la trasera:
- **1 brazo de elevación.**
- **1 sistema de mando.**
- **1 conjunto depósito.**
- **4 cerrojos de contenedores.**
- **2 rodillos de guiado.**
- **2 sosportes para rodillos de guiado.**

2. Vehicle with blade suspensions on front part and air suspensions on rear part :
- *1 lifting arm.*
- *1 control system.*
- *1 reservoir assembly.*
- *4 container twist locks.*
- *2 roller bearings.*
- *2 bearings for roller bearings.*

3. Vehículos o remolques que poseen suspensiones de aire en la parte delantera y en la trasera:
- **4 cerrojos de contenedores.**
- **4 rodillos de guiado.**
- **4 soportes para rodillos de guiado.**

3. Vehicle or trailer with air suspensions on the front and rear parts :
- *4 container twist locks.*
- *4 roller bearings.*
- *4 bearings for roller bearings.*

En los tres conjuntos citados, es posible cambiar los 4 cerrojos por dos traviesas equipadas.

In the three previous units, it is possible to replace the 4 twist locks by two equipped crosspieces.

Elementos necesarios para la construcción de una caja móvil :
- **4 cantoneras de contenedores.**
- **4 soportes.**
- **2 tubos soportes izquierdos.**
- **2 tubos soportes derechos.**
- **4 contrasoportes.**
- **4 dispositivos anticaída.**
- **4 perfiles para pinza de elevación.**

Elements necessary to build a container :
- *4 container corners.*
- *4 susbtainers.*
- *2 left supporting tubes.*
- *2 right supporting tubes.*
- *4 counter-bearings*
- *4 anti-falls devices.*
- *4 lifting-gripper section bars.*

Accesorios de elevación para caja móvil / *Container accessories*

Para depositar una caja móvil, hay que realizar las siguientes operaciones :
To remove a container from a truck, proceed as follows :

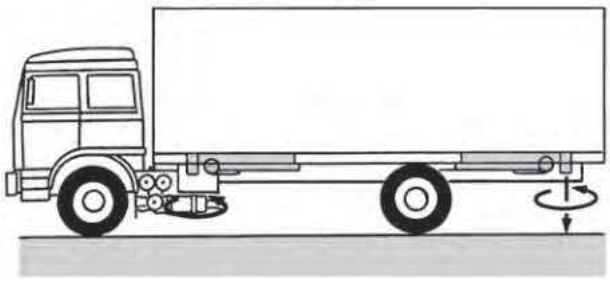

1. **Desbloquear los cerrojos delanteros y traseros del contene dor. Replegar los cerrojos traseros.**
   Release the twist locks.
   Retract the rear twist locks.

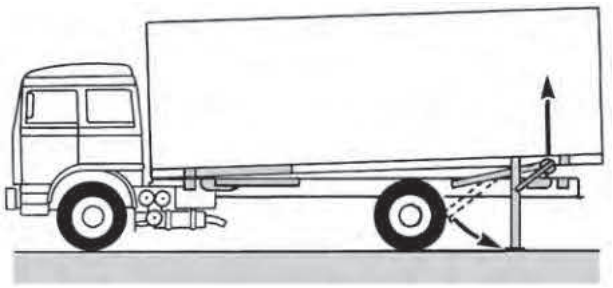

2. **Accionar el brazo de elevación trasero y ponerlo en la posición alta. Poner los soportes traseros. Bajar la unidad de elevación trasera.**
   Actuate the rear lifting arms and put it in upper position.
   Install the rear sustainers.
   Lower the rear lifting unit.

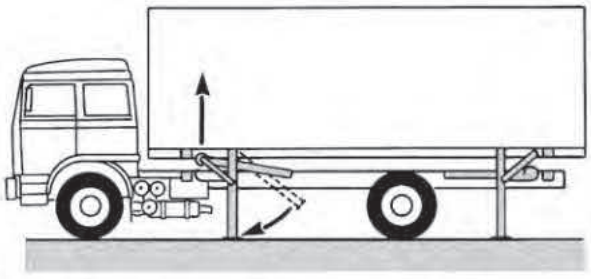

3. **Replegar los cerrojos delanteros. Accionar el brazo de elevación delantero y ponerlo en la posición alta. Poner los soportes delanteros. Bajar la unidad de elevación delantera.**
   Retract the front twist locks.
   Actuate the front lifting arm and put it in upper position.
   Install the front susbtainers.
   Lower the front lifting unit.

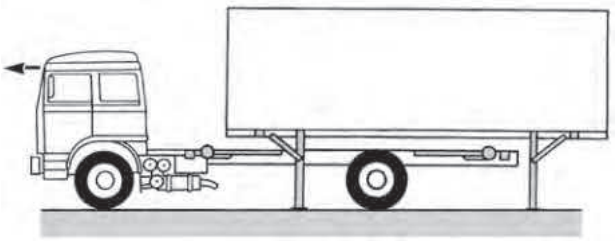

4. **Una vez desmontada la caja móvil, desplazar el vehículo.**
   The container being install, drive the vehicle away.

Para recoger una caja móvil, deberán efectuarse las operaciones inversas a las realizadas para depositarla. Antes de ponerse en marcha, el usuario deberá comprobar el doble bloqueo de los soportes, los tubos soporte deberán estar enclavijados y los seguros anticaída puestos.
To load a container, reverse the sequence of operations. Before leaving, the user will have to check the susbtainer double interlocking. The supporting tubes will be cottered and the anti-fall safeties will be engaged.

Dimensiones principales según las normas DIN 70013, DIN 70018 y EN 284
Principal sizes next DIN 70013, DIN 70018 and EN 284

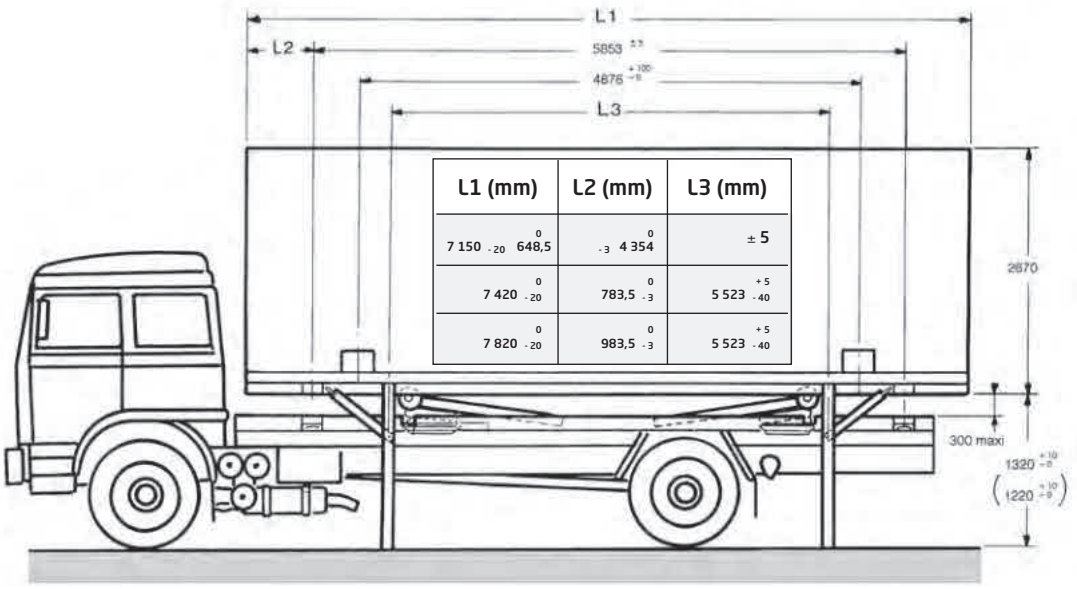

L1 (mm)	L2 (mm)	L3 (mm)
7 150 $^{0}_{-20}$ 648,5	$^{0}_{-3}$ 4 354	± 5
7 420 $^{0}_{-20}$	783,5 $^{0}_{-3}$	5 523 $^{+5}_{-40}$
7 820 $^{0}_{-20}$	983,5 $^{0}_{-3}$	5 523 $^{+5}_{-40}$

Cerrojos escamoetables / *Retractable bolts*

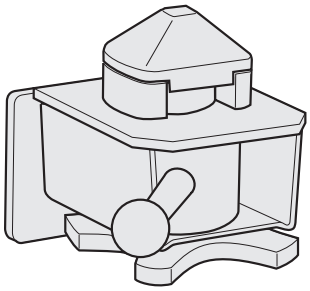

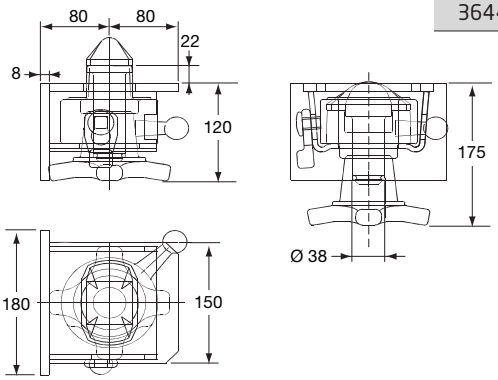

Cerrojo de contenedor y de caja móvil, acero.
Container twistlock, steel.

Referencia *Reference*	Kg
3644252 S	11

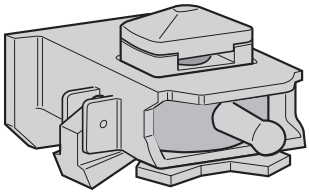

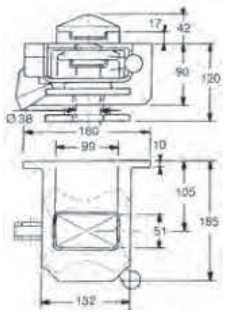

Cerrojo de contenedor y de caja móvil, acero.
Container twistlock, steel.

Referencia *Reference*	Kg	Ø
3644258	8,4	38

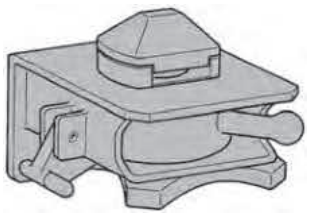

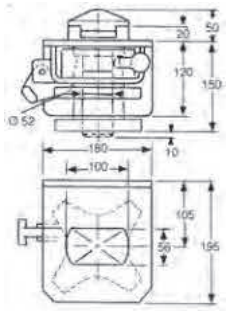

Cerrojo de contenedor y de caja móvil, acero.
Container twistlock, steel.

Referencia *Reference*	Kg	Ø
3644259	13,6	52

Cerrojos no escamoetables / *Non-retractable bolts*



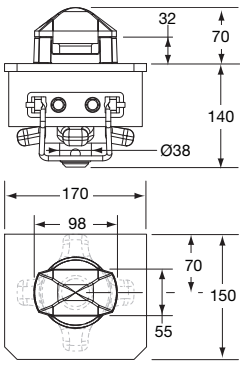

Cerrojo de contenedor, acero.
Container twistlock, steel.

Referencia *Reference*	Kg	Ø
3644260	8,85	38

Accesorios para cerrojos / *Bolt accessories*

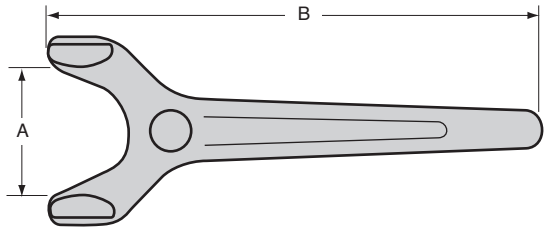

Llave para cerrojo de contenedor, acero, pintura negra. Modelo pequeño para 3644252S, 3644258, 3644260. Modelo grande para 3644259, 3644300S, 3644302S.
Wrench for container bolt. Small for 3644252S, 3644258 and 3844260. Large size for 3644259, 3644300S, 3644302S.

Referencia *Reference*	Kg	A (mm)	B (mm)	Para *For*
3644254	2	87	405	Ø 38
3644255	2,4	105	462	Ø 52

Travesaños / *Cross-member*

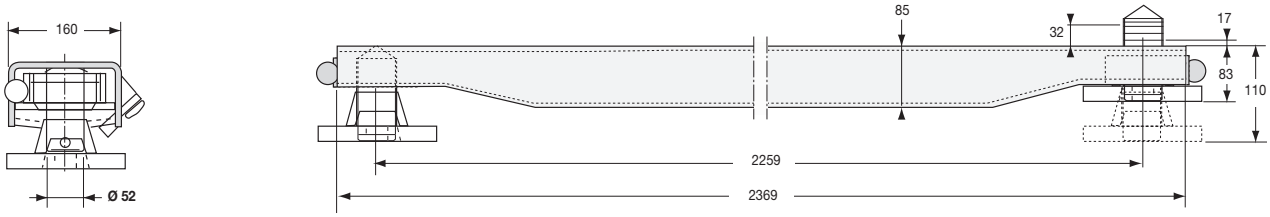

Travesaño combi con cerrojos integrados.
Cross-member with retractable twistlocks.

Referencia *Reference*	Kg
3644300 S	61

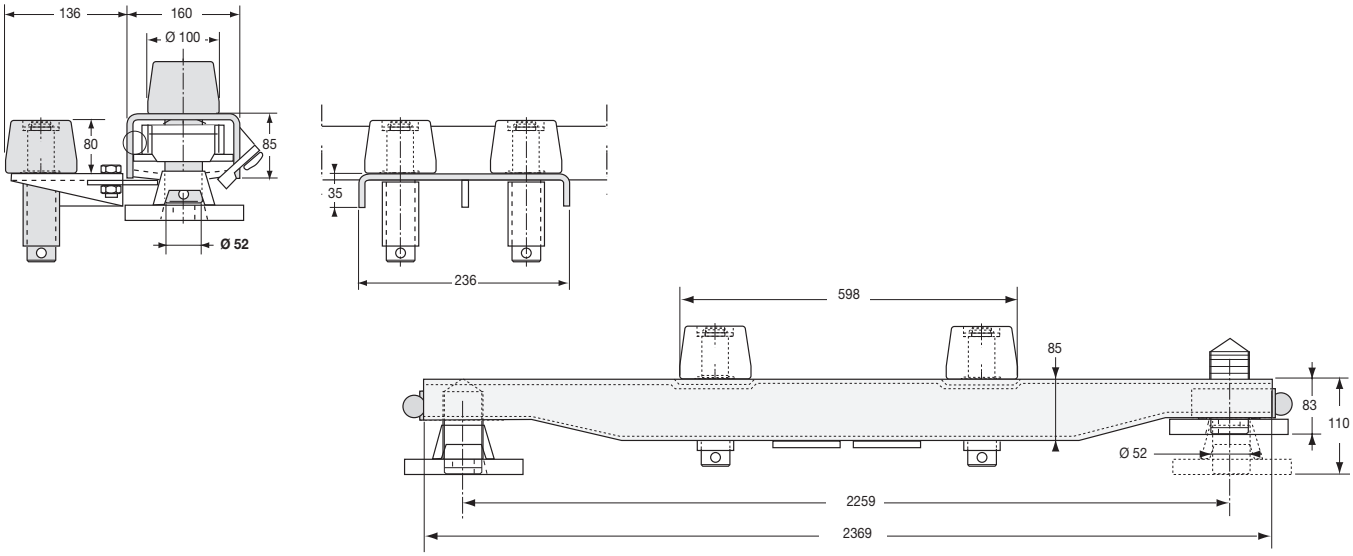

Travesaño equipado con cerrojos escamoteables con 2 rodillos guía y soporte vacío. Modelo acero pintado para caja móvil de 18 toneladas.
Cross-member with retractable twistlocks with 2 rollers and bracket. Painted steel version for 18 ton container.

Referencia *Reference*	Kg
3644302 S	88

Accesorios para travesaños / *Cross/member accessories*

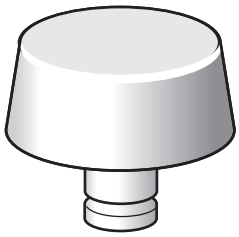

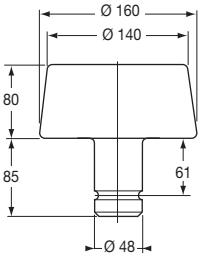

Rodillo de guia, acero bruto.
Roller, self colour steel.

Referencia *Reference*	Kg
3644248 S	5,5

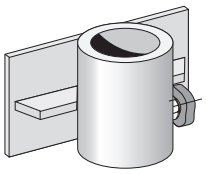

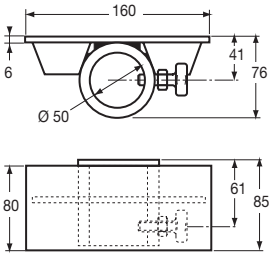

Soporte para rodillo de guía 3644248S, acero bruto.
Roller bearing for 3644248S, self colour steel.

Referencia *Reference*	Kg
3644247 S	1,5

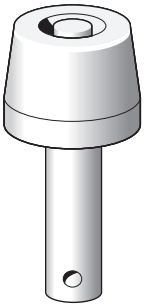

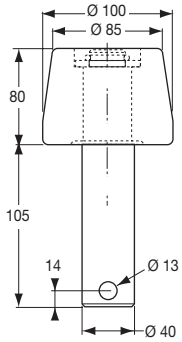

Rodillo de repuesto para travesaño 3644302S.
Replacement roller for cross-member 3644302S.

Referencia *Reference*	Kg
3644303	4,5

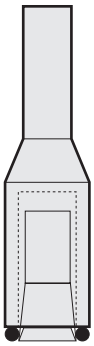

Herramienta para montaje de anillos de seguridad para cerrojo diámetro 52 mm.
Mounting tool for diameter 52 mm bolt ring.

Referencia *Reference*	Kg
3644234	1,2

Cantoneras de contenedores y accesorios / *Container corners and accessories*

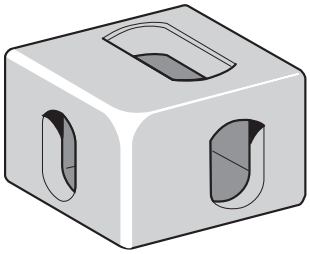

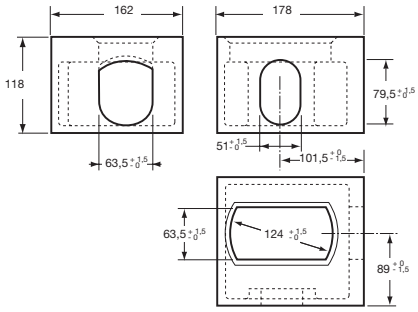

Cantonera de contenedor ISO 1161, acero fundido, modelo superior. El visual representa el lado izquierdo.
Container corner piece ISO 1161, cast steel, bottom model. The image represents the lefthand side.

Referencia *Reference*	Kg	Lado *Hand*
3644224TL	11,5	Izquierda *Left*
3644224TR	11,5	Derecho *Right*

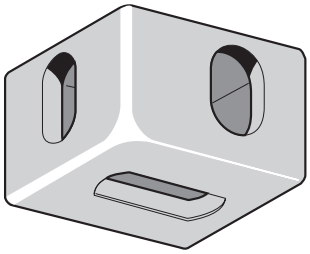

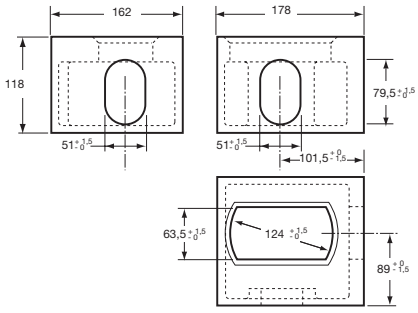

Cantonera de contenedor ISO 1161, acero fundido, modelo inferior. El visual representa el lado derecho.
Container corner piece ISO 1161, cast steel, bottom model. The image represents the righthand side.

Referencia *Reference*	Kg	Lado *Hand*
3644224BL	11,5	Izquierda *Left*
3644224BR	11,5	Derecho *Right*

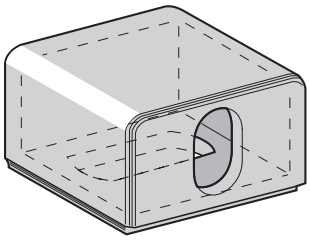

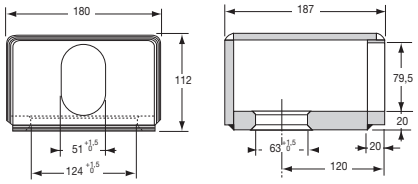

Cantonera de caja móvil, acero mecanosoldado bruto.
Container corner piece, welded self colour steel.

Referencia *Reference*	Kg
3644253 S	9

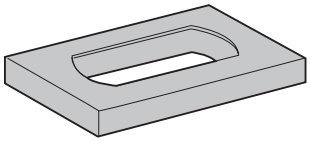

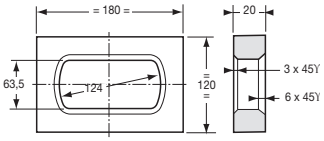

Placa de fijación simple, acero bruto, para caja móvil no normalizada.
Simple fastening plate, made of raw steel, for non standard container.

Referencia *Reference*	Kg
3644230 S	2,9

Cantoneras de contenedores y accesorios / *Container corners and accessories*

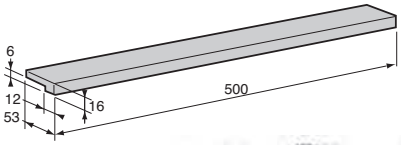

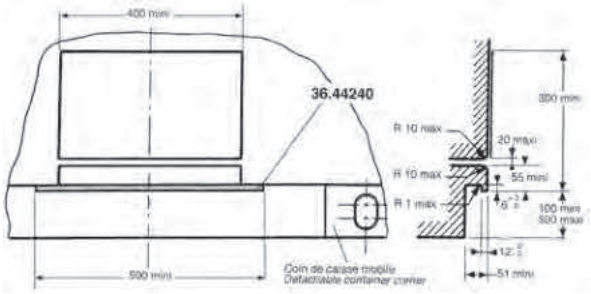

Perfil para pinzas elevadoras, acero bruto.
Section bar for lifting part, self colour steel.

Referencia *Reference*	Kg
3644240	2

Soportes / *Struts*

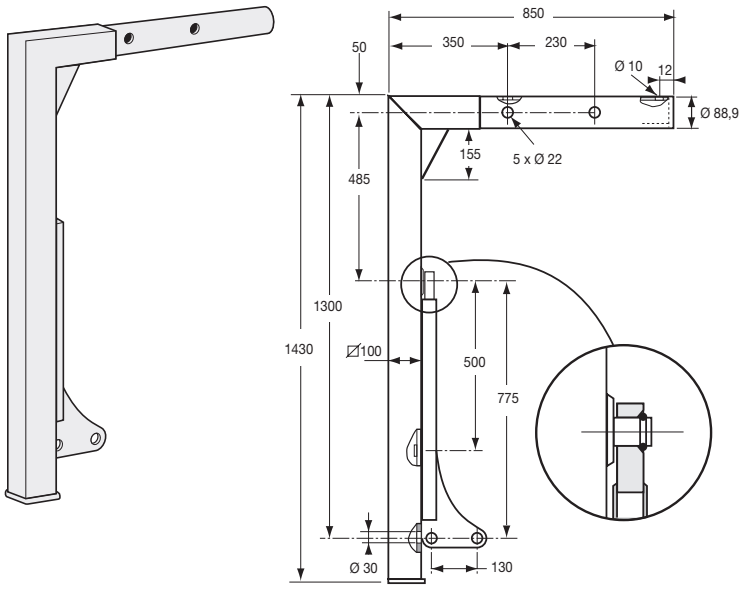

Soporte 18 t rígido completo, altura 1430 mm, acero pintado.
Complete strut 18 t, rigid, 1430 mm height, painted steel.

Referencia *Reference*	Kg
3644246 S	40

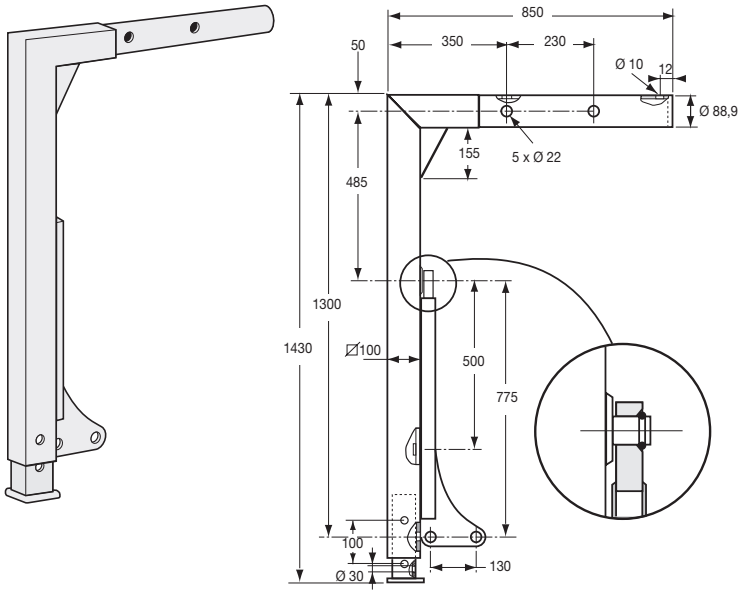

Soporte 18 t telescópico completo, altura 1430 mm, carrera 100 mm, acero pintado.
Complete strut 18 t telescopic, 1430 mm height, 100 mm stroke, painted steel.

Referencia *Reference*	Kg
3644245 S	44

Soportes / *Struts*

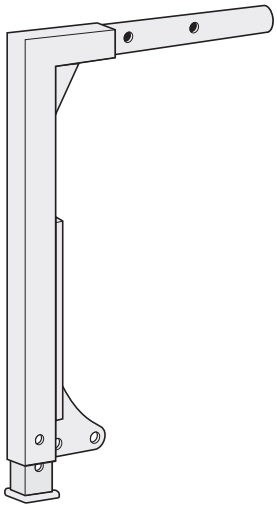

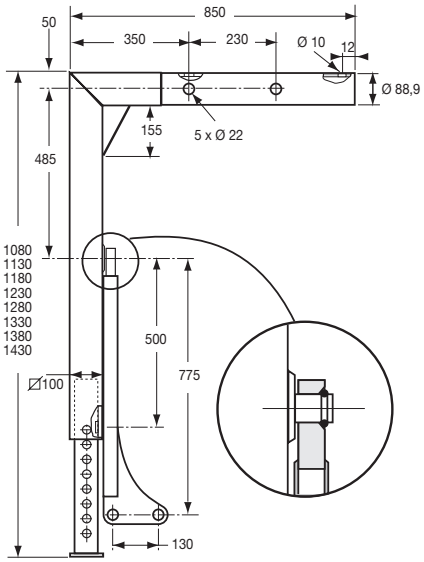

Soporte 18 t telescópico completa, altura, 1430 / 1080 mm, por 50 mm, acero pintado.
Complete strut 18 t, telescopic, 1430 / 1080 mm for 50 mm, painted steel.

Referencia *Reference*	Kg
3644305	44

Accesorios para soportes / *Struts accessories*

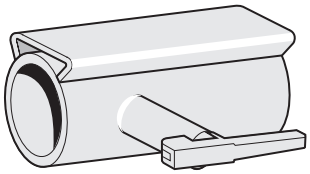

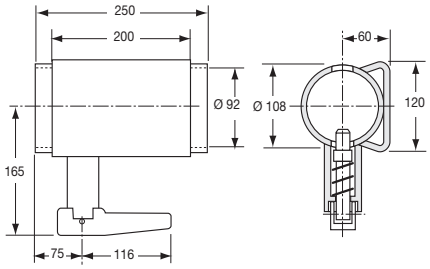

Tubo soporte, longitud 250 mm, acero bruto. El visual representa el modelo derecho.
Support tube, 250 mm length, untreated steel. The image represents le righthand side.

Referencia *Reference*	Kg	Longitud *Length*	Lado *Hand*
3644243DS	7,5	250	Derecho *Right*
3644243GS	7,5	250	Izquierda *Left*

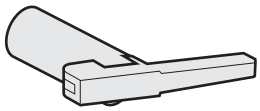

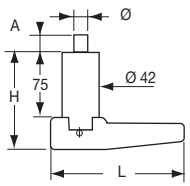

Cerrojo sólo.
Bolt only.

Referencia *Reference*	Kg	Ø	A (mm)	L (mm)	H (mm)	
3644229VE	1,4	25	24,3	165	107,7	
3644243VS	1,2	18	20	184	112	2

Accesorios para soportes / *Struts accessories*

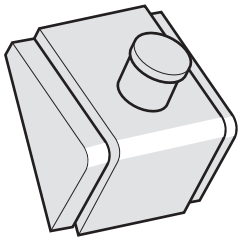

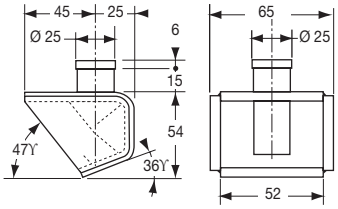

Contrasoporte simple, acero soldado bruto.
Simplec counter bearing, welded untreated steel.

Referencia *Reference*	Kg
3644242 S	0,9

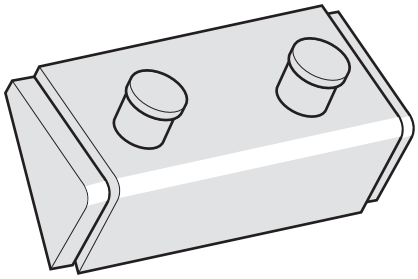

Contrasoporte doble, acero soldado bruto.
Counter bearing, welded untreated steel.

Referencia *Reference*	Kg
3644241 S	1,3

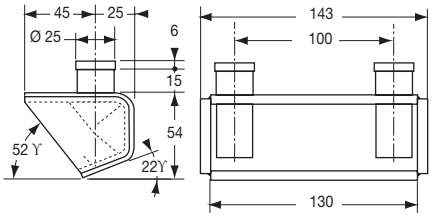

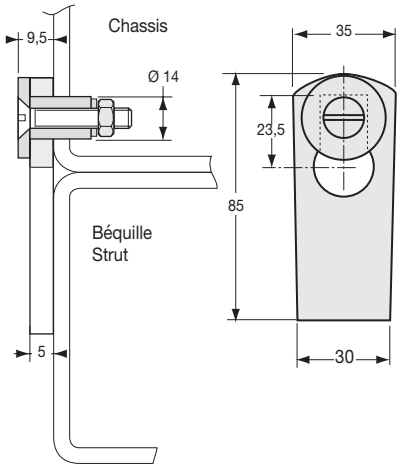

Dispositivo anticaída, acero bicromatado.
Anti-fall device, chromated steel.

Referencia *Reference*	Kg	
3644244 S	0,2	4

Escaleras / *Pullout ladder*

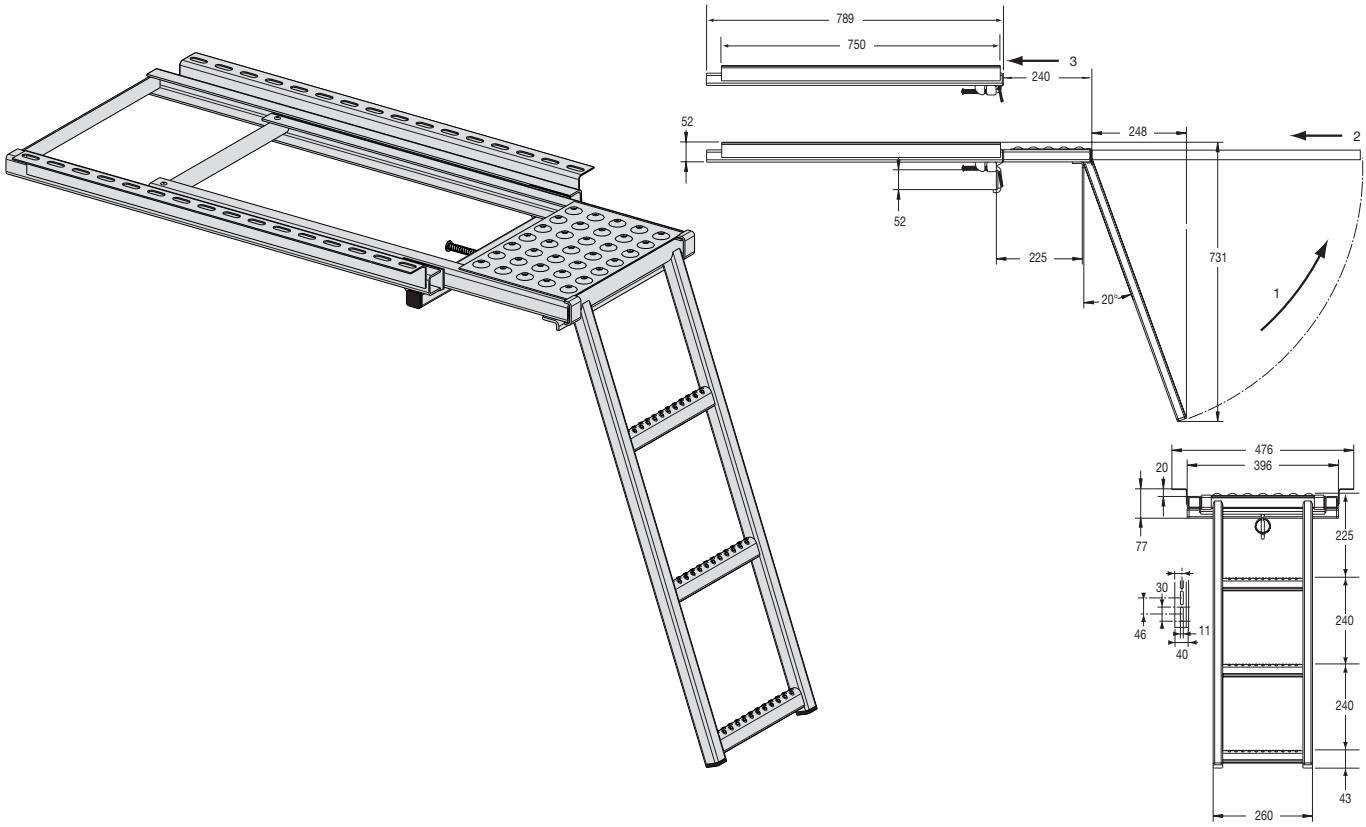

Escalera telescópica 4 escalones, acero galvanizado, con plataforma y bloqueo en posición plegada.
Galvanised steel 4 folding step with platform, can be locked in folded position.

Referencia *Reference*	Kg
3943958	13,5

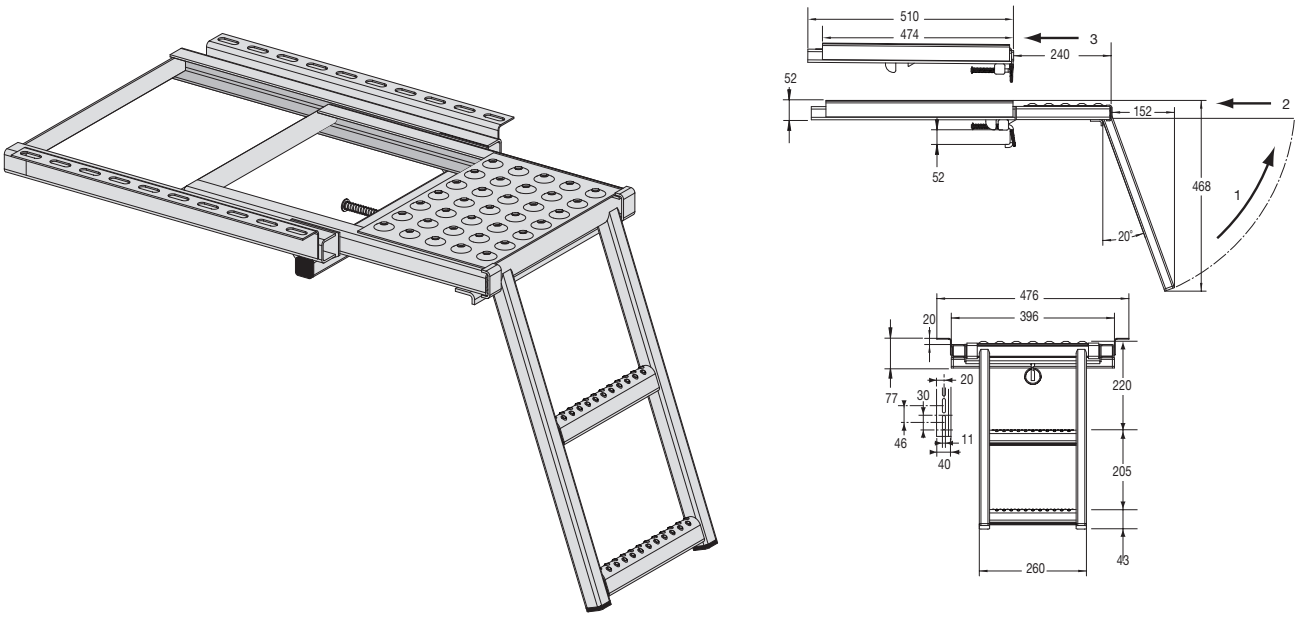

Escalera telescópica 3 escalones, acero galvanizado, con plataforma y bloqueo en posición plegada.
Galvanised steel 3 folding steps with platform, can be locked in folded position.

Referencia *Reference*	Kg
3943957	8,4

Escaleras / *Pullout ladder*



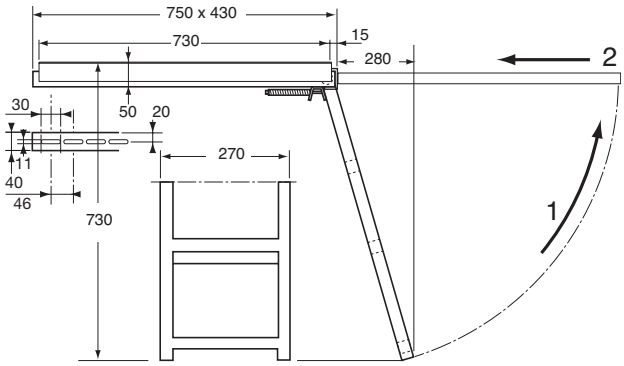

Escalera plegable, 3 escalones, de acero galvanizado, bloqueo por cerrojo en posición replegada.
Galvanised steel folding step, 3 steps, can be locked in folded position with bolt.

Referencia *Reference*	Kg
3943956	7

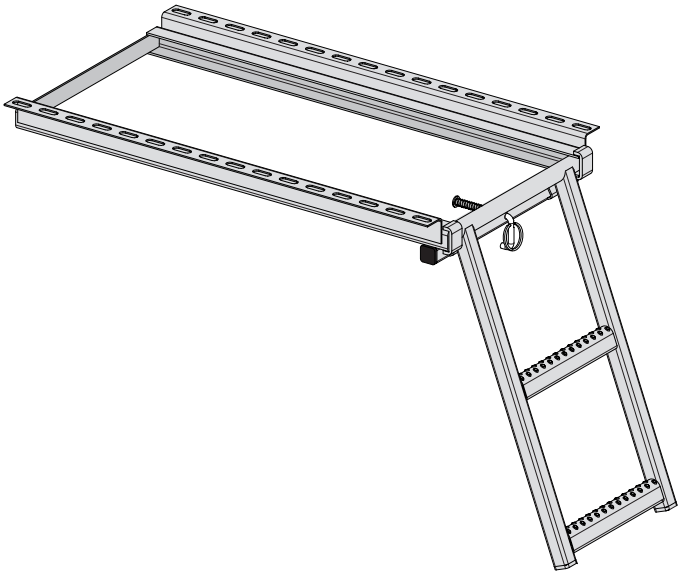

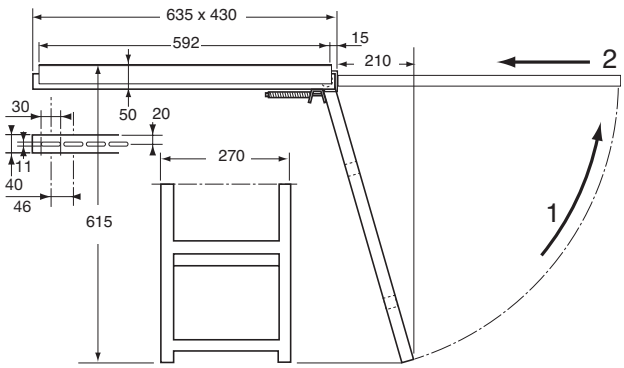

Escalera plegable, 2 escalones, de acero galvanizado, bloqueo por cerrojo en posición replegada.
Galvanised steel folding step, 2 steps, can be locked in folded position with bolt.

Referencia *Reference*	Kg
3943955	5,2

Escaleras / *Pullout ladder*

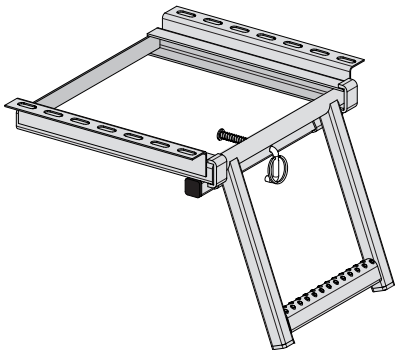

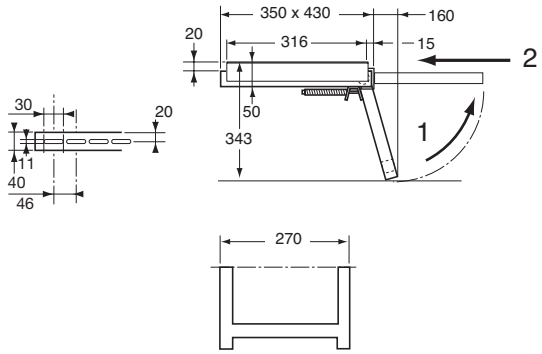

Escalera de 1 escalón plegable, acero galvanizado, bloqueo por cerrojo en posición replegada.
Galvanised steel folding step, 1 step, can be locked in folded position with bolt.

Referencia *Reference*	Kg
3943948	4,9

Estribos / *Steps*

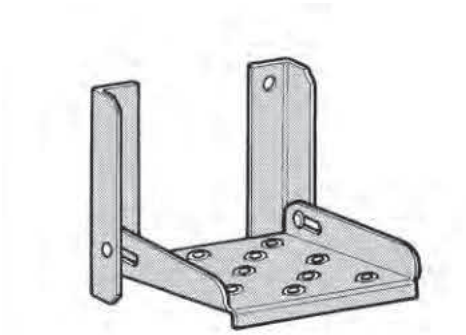

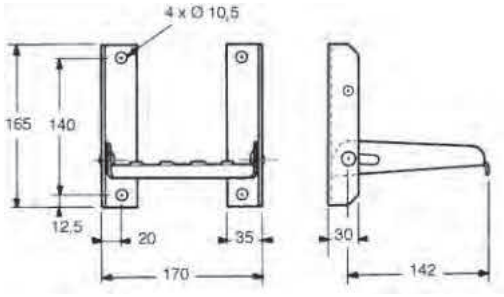

Estribo, tamaño pequeño, acero galvanizado.
Galvanized steel small folding step.

Referencia *Reference*	Kg
3943951GA	1,13

Estribos / *Steps*

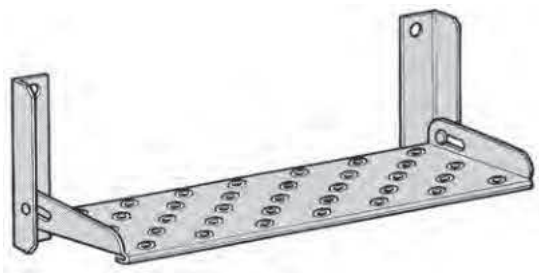

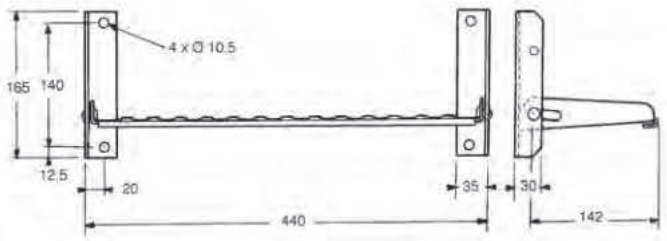

Estribo, tamaño grande, acero cincado.
Zinc plated steel large folding step.

Referencia *Reference*	Kg
3943952	2,2



EASY STEP

Kit estribos.
Kit rear step with supports adapted to the vehicles, galvanized steel, aluminium profi le with rubber caps.

Referencia *Reference*	Kg	Para *For*	Tipo *Type*	Acabado *Finish*
3943ES1A	13	SPRINTER CRAFTER	1	Aluminio anodizado *Anodized aluminium*
3943ES2A	13	NEW DAILY TRANSIT	2	Aluminio anodizado *Anodized aluminium*
3943ES3A	13	MASTER MOVANO NV 400	3	Aluminio anodizado *Anodized aluminium*
3943ES4A	13	DUCATO JUMPER BOXER	4	Aluminio anodizado *Anodized aluminium*

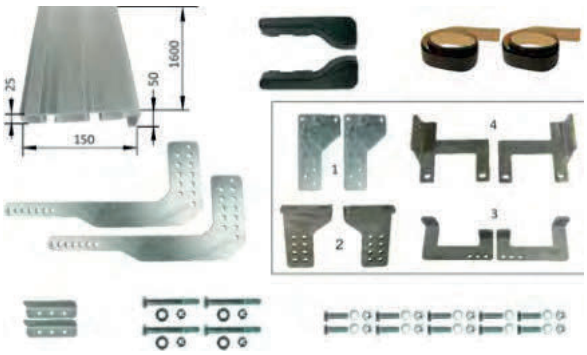

Escaleras / *Ladders*



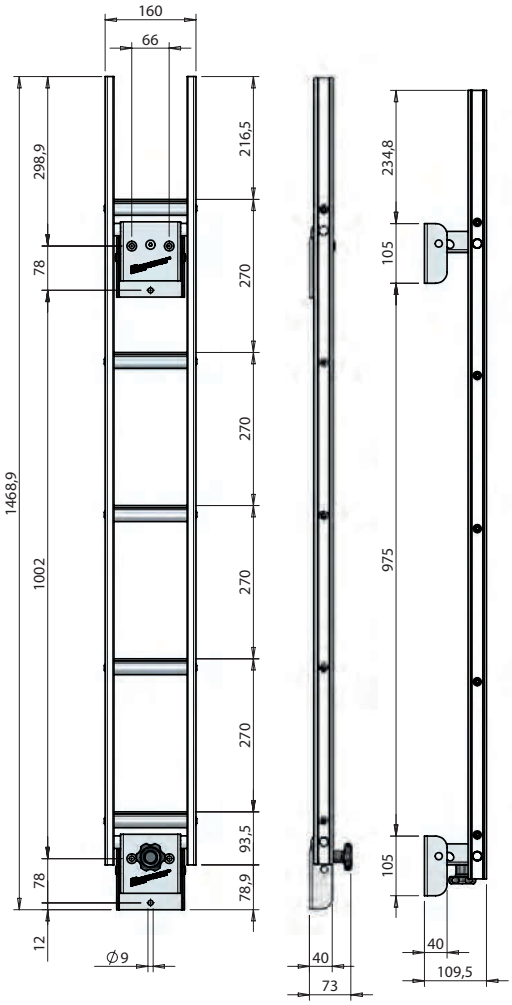

Escalera de servicio replegable con peldaños antiderrapantes.
Folding service ladder with anti-slip rungs.

Referencia *Reference*	Kg
352110647	5,5



Kit pomo de cierre de la escalera de servicio.
Fixing kit knob with nut for service ladder.

Referencia *Reference*	Kg
352110710	0,06



El conjunto de especificaciones aportadas en las fotos, dibujos y esquemas no son contractuales y se dan a título indicativo

Nos reservamos la posibilidad de aportar, sin preaviso, sobre el conjunto de nuestros artículos, las modificaciones necesarias que puedan contribuir a su mejora.
Está prohibida cualquier reproducción del catálogo, sea total o parcial, sin el acuerdo de **POMMIER**.
Este catálogo se ha realizado bajo la dirección del servicio Productos Marketing.

The whole specifications on photography, drawings and diagrams are not contractual, and are given as an indication.

The whole specifications on photography, drawings and diagrams are not contractual, and are given as an indication.
We reserve the right to modify any or all of our products, since these modifications are often required to introduce improvements.
No right is granted to reproduce this catalogue in part or in whole.
This catalogue was published by the Product Marketing Unit.

Notas - *Notes*

POMMIER

SEDE SOCIAL
HEADQUARTERS

POMMIER FRANCE

CONTÁCTENOS /
CONTACT US

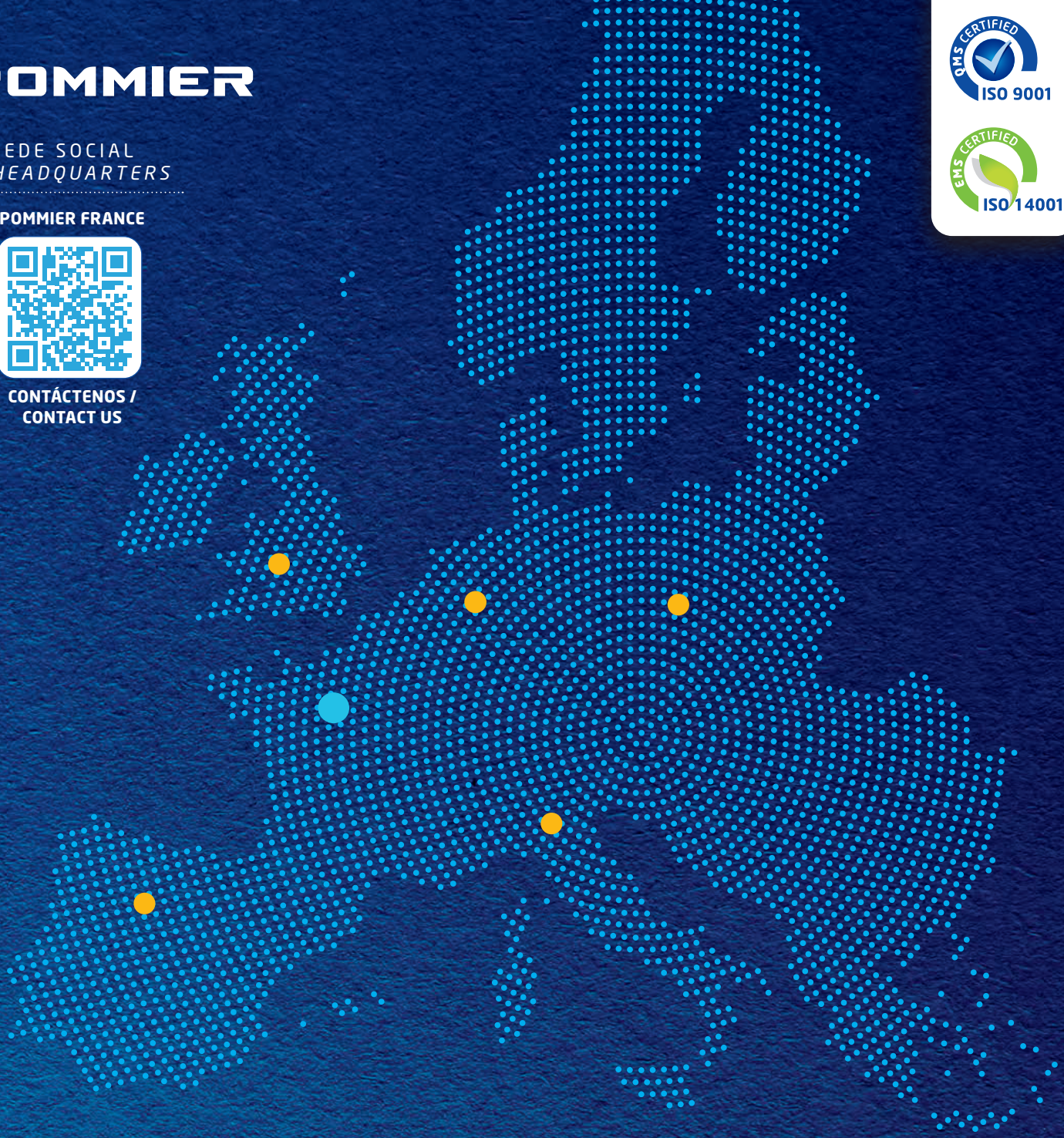

www.pommier.eu

FILIALES COMERCIALES
SALES SUBSIDIARIES

POMMIER DEUTSCHLAND GmbH
Bahnstraße 3
50126 Bergheim
DEUTSCHLAND
Tel. +49 (0)69 86798019
deutschland@pommier.eu
www.pommier.de

POMMIER ITALIA
Via Carlo Marx, 67
42124 Reggio Emilia
ITALIA
Tel. +39 0522 49 12 11
italia@pommier.eu
www.pommier.it

POMMIER ESPAÑA
Calle Plomo, 4 - Parcela 9 - Nave 2B
Polígono San Cristóbal
47012 Valladolid
ESPAÑA
Tel. +34 93 818 18 81
espana@pommier.eu
www.pommier.es

POMMIER POLSKA
ul. Dawidowska 8,
Zgorzala
05-500 Plaseczno
POLSKA
Tel. +48 22 330 60 60
polska@pommier.eu
www.pommier.pl

POMMIER UK
Unit L, Key Industries Park
Fernside Road, Wednesfield
Wolverhampton WV13 3YA
ENGLAND
Tel. +44 (0)1902 731106
uk@pommier.eu
www.pommier.eu

ENGANCHES
COUPLINGS

PROTECCIÓN
PROTECTION

FIJACIÓN
FIXINGS

CERRAMIENTOS
OPENINGS

ILUMINACIÓN
LIGHTING

ACCESORIOS
BAJO CHASIS
SUB-FRAME
ACCESSORIES

COMPLEMENTOS
CARROCERÍA
ADDITIONAL BODYWORK
ACCESSORIES